Life Is On | Schneider Electric

Ta kontroll med Acti9

Ett normproduktsortiment för industri
och kommersiella byggnader

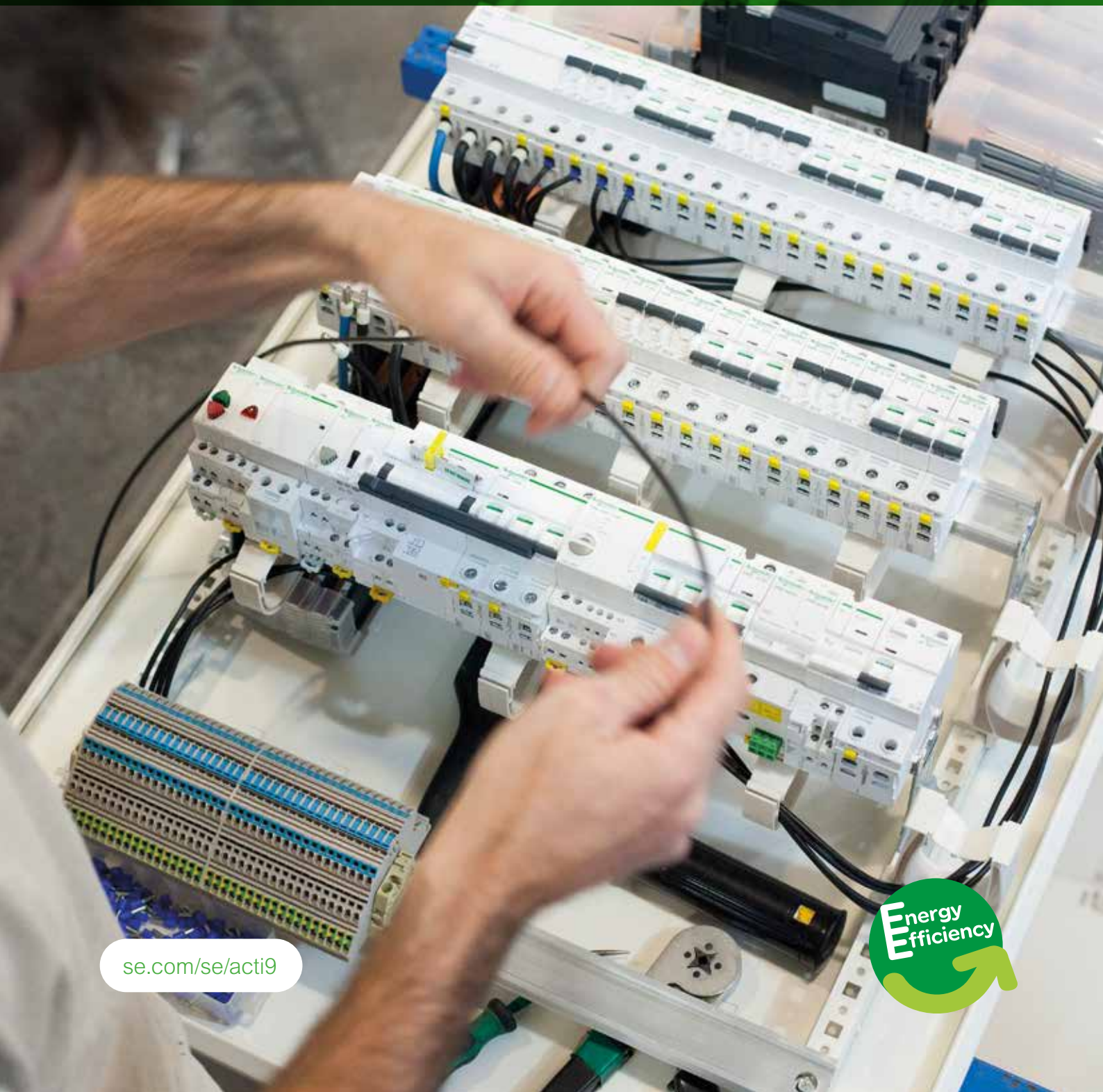

se.com/se/acti9

Energy Efficiency

Normapparater & Kapslingar

NYHET!

Innehåll

Inledning
Om Acti9 normprodukter 4

Minibrytare
iC60 7
Reflex iC60 20
C60 DC 22
C60PV-DC Solcellspaneler 23
C120 24
iC40 28
Tillbehör 29
Motordon, ARA återställningsmodul 31
NG125 & tillbehör 33
Fasskenor & tillbehör 38
Distributionsblock LGY 39

Jordfelsskydd
Jordfelsbrytare 40
Jordfelsbrytare med självåterställning 44
Personskyddsbrytare 45
Jordfelsmoduler 50
Ljusbågsdetektor AFDD 53

Överspänningsskydd
Typ 1, Typ 2 54
Typ 1/2 Kombiskydd 55
Typ 2/3 (finskydd), Teleskydd 56
Tillbehör 57

Kommunikation
Acti9 Smartlink SI B 58
PowerTag energisensor 59
Gateway EcoStruxure Panel Server 59

Kontaktorer & Reläer
Normkontaktorer 60
Impulsreläer 62
Arbetsströmsreläer 63
Tillbehör Normkontaktorer, Impulsreläer 64

Mätfunktioner
Energimätare 65
Kombinationsinstrument PM3200 66
Volt-/Ampere-/Frekvensmätare 66
Impuls-/Timräknare 66

Strömställare/Signallampor/Uttag
Huvudbrytare 67
Strömställare 68
Omkopplare, Tryckknappar 69
Signallampor, Uttag i normutförande 70

Tidstyrning
Kopplingsur elektroniska/ mekaniska 71
Årskopplingsur, Ljusreläer 72
Övervakningsreläer, Tidreläer 73

Transformatorer/Ljudenheter
Skyddstransformatorer 74
Ringledningstransformatorer 74
Strömtransformatorer 74
Trappautomater, Ljudenheter 75

Ljusreglering
Dimmer i normutförande 76
LED dimmer 76

Normkapslingar
Mini Opale, Resi9 & tillbehör 78
Resi9 MP & tillbehör 81
PrismaSeT XS & tillbehör 84
PrismaSeT S & tillbehör 88
Mini Mureva 91
Mureva & tillbehör 92

Artikelnummerregister 95

Ta kontroll med Acti9

Acti9 är Schneider Electrics nya serie normprodukter med flera unika funktioner som ger dig säkra, enkla och mer effektiva installationer. Med momenttillslag av kontakterna, temperaturkompensering för 50° C samt egenskaperna för kaskad/ selektivitet med uppströms effektbrytare är minibrytarserien både innovativ och installationsvänlig. Detta är några av de nyheter som vi nu kan erbjuda med Acti9-serien.

Snabb info om utlöst Minibrytare minimerar stilleståndstider

VisiTrip™

Både Minibrytare och jordfelsbrytare har dubbla anslutningsklämmor på båda sidorna. De är försedda med något vi kallar VisiTrip, en indikering ovanför vippan som visar rött om apparaten löst ut för elektriskt fel. I en rad av exempelvis Minibrytare kan du omedelbart identifiera den som löst ut av överström och kortslutning eller slagits från manuellt.

Estetiskt tilltalande design, hög kvalitet och finish.

Garanterat beröringssäker på plats

VisiSafe™

En funktion som ger en helt säker indikation på att kontakterna verkligen är frånskilda och inte har bränt ihop. Alla Minibrytare och jordfelsbrytare har dessutom isolations-klass 2 framifrån.

Acti9

Det säkraste, enklaste och mest effektiva systemet för lågspänningsfördelningar.

100%
säker för installatörer och användare i de mest krävande miljöer

100%
koordination mellan Minibrytare och uppströms skydd.

100%
förebyggande underhåll

I många sammanhang är det viktigt att snabbt få information om vad som händer i installationen samt att kunna förebygga ofrivilliga avbrott. Med Smartlink finns nu möjlighet att få driftinformation på gruppnivå samt att via PLC kunna manövrera vissa kontrollapparater.

100% återvinnings-bart material, upp-fyller kraven enligt ROHS och REACH.

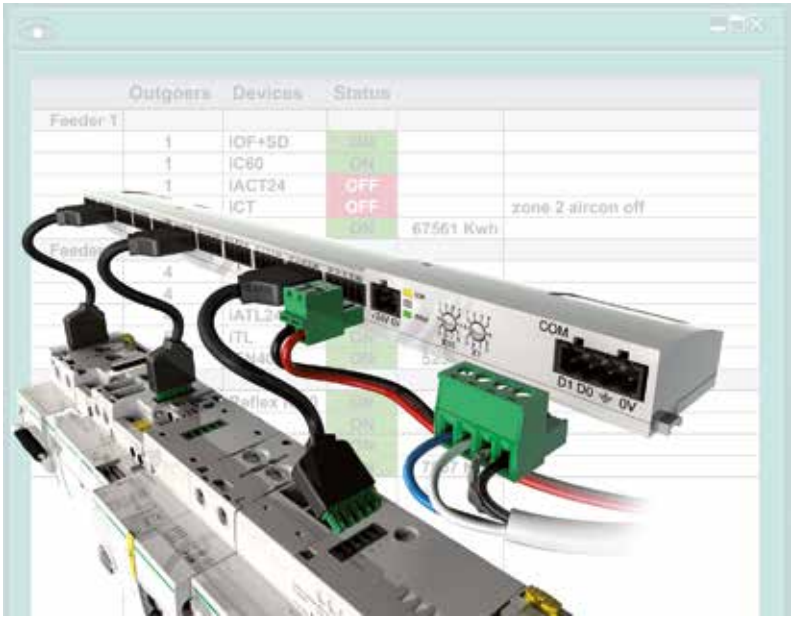

Smartlink för övervakning och kommunikation på gruppnivå

Acti9 Smartlink är en Modbus-skena avsedd att sättas mellan raderna i en fördelningscentral. Ansluter Acti9-apparater i ett moment med pre-fabricerade kablar för att integreras till överordnat system

Reflex - Acti9-systemets allt-i-ett-koncept.

PB106238

En kombination av Minibrytare och kontaktor med inte-grerad fjärrmanövrering i Minibrytaren.
En produkt speciellt anpassad för belysningsgrupper.
Reflex finns i olika märkströmmar 2-, 3-, 4-pol med brytförmåga 6kA respektive 10kA.

ARA

PB106256

En återställningsmodul för jordfelsbrytare och Minibrytare, monteras på valfri sådan.

15%
tidsbesparing vid konstruktion och installation

0%
spilltid

>
bästa valet för kontor, offentliga och industriella byggnader

Referensnumrens uppbyggnad

iID, iC60, Vigi iC60, Reflex iC60, PRD, kontrollprodukter

A9 Z 15 2 63

Serie	Familj	Kod	Intern kod	Poltal	Kod	Märkström	Kod
Acti9 (A9)	**iID**	Z		0	0	0	00
	Vigi iC60	W		1P	1	0.5	70
	iC60	F		**2P**	2	0.75	71
	Personskyddsbrytare	D		3P	3	1	01
	Elektriska och mek. tillbehör	A		4P	4	1.6	72
	Strömställare	S		1N	5	2	02
	Reflex iC60, kontaktorer, impulsrelä	C		1P+N	6	2.5	73
	Kontrollprodukter	E		3P+N	7	3	03
	Överspänningsskydd	L				4	04
	Produkt som bytt färg	N				6.3	76
						8	08
						10	10
						12.5	82
						13	13
						16	16
						20	20
						25	25
						32	32
						40	40
						50	50
						63	63
						80	80
						100	91
						125	92

Fasskenor och tillbehör

A9 X P H 4 12

Serie	Familj	Kod	Typ		Typ av installation		Antal poler		Dimensionering	
Acti9 (A9)	**Fas-skenor**	X	**Fasskena**				1P	1	Fasskena	Antal 18 mm moduler
			Gaffel	F	Horisontell	H				
			Pinne	P			2P	2	Tillbehör	Antal per förpackning
			Med hjälpkontakt	A			3P	3		
			Tillbehör				4P	4		
			Ändskydd	E	Dubbel anslutning	D	3P+N+OF/SD	5		
			Anslutningsskydd	T	Enkel anslutning	M	3P (1P+OF/SD)	6		
			Anslutningsklämma	C						

iC60N Ik 6kA

Minibrytare för installation
Användningsområden:
- för bostadsinstallationer
- för kommersiella och industriella installationer.

Minibrytare

Acti9

B-kurva: för skydd av kablar och laster med låg inkopplingsström.
C-kurva: för skydd av belysnings- och värmekretsar samt motorer och större grupper av glödlampor eller lysrör. Tillåter kortvariga högre strömstötar.
D-kurva: för skydd av apparater med hög startström, ex.vis motorer och transformatorer.
Tekniska data:
Märkström: 0,5 till 63A vid 50˚C
Märkspänning: 230/400V AC
Brytförmåga:
- enligt EN 60898: 6kA.
- enligt IEC 947-2: 0,5 - 4A 50kA; 6-63A 10kA vid 240/415V AC
Utlösningskarakteristik: elektromagnetisk
- B-kurva: mellan 3 och 5 x In
- C-kurva: mellan 5 och 10 x In
- D-kurva mellan 10 och 14 x In
Anslutningar: dubbla tunnelanslutningar på båda sidorna,den övre för flexibel kabel max:
- 16 mm² för märkströmmar t.o.m. 25A
- 25 mm² för märkströmmar 32-63A.

	Art. Nr	Beskrivning	Modulbredd	E-nummer
B-kurva	A9F03101	Minibrytare iC60N 1P B1A	1	-
	A9F03102	Minibrytare iC60N 1P B2A	1	2112000
	A9F03104	Minibrytare iC60N 1P B4A	1	2112001
	A9F03106	Minibrytare iC60N 1P B6A	1	2112002
	A9F03110	Minibrytare iC60N 1P B10A	1	2112003
	A9F03113	Minibrytare iC60N 1P B13A	1	2112004
	A9F03116	Minibrytare iC60N 1P B16A	1	2112005
	A9F03120	Minibrytare iC60N 1P B20A	1	2112006
	A9F03125	Minibrytare iC60N 1P B25A	1	2112007
	A9F03132	Minibrytare iC60N 1P B32A	1	2112008
	A9F03140	Minibrytare iC60N 1P B40A	1	2112009
	A9F03150	Minibrytare iC60N 1P B50A	1	2112010
	A9F03163	Minibrytare iC60N 1P B63A	1	2112011
	A9F03202	Minibrytare iC60N 2P B2A	2	2112012
	A9F03204	Minibrytare iC60N 2P B4A	2	2112013
	A9F03206	Minibrytare iC60N 2P B6A	2	2112014
	A9F03210	Minibrytare iC60N 2P B10A	2	2112015
	A9F03213	Minibrytare iC60N 2P B13A	2	2112016
	A9F03216	Minibrytare iC60N 2P B16A	2	2112017
	A9F03220	Minibrytare iC60N 2P B20A	2	2112018
	A9F03225	Minibrytare iC60N 2P B25A	2	2112019
	A9F03232	Minibrytare iC60N 2P B32A	2	2112020
	A9F03240	Minibrytare iC60N 2P B40A	2	2112021
	A9F03250	Minibrytare iC60N 2P B50A	2	2112022
	A9F03263	Minibrytare iC60N 2P B63A	2	2112023
	A9F03302	Minibrytare iC60N 3P B2A	3	2112024
	A9F03306	Minibrytare iC60N 3P B6A	3	2112025
	A9F03310	Minibrytare iC60N 3P B10A	3	2112026
	A9F03313	Minibrytare iC60N 3P B13A	3	2112027
	A9F03316	Minibrytare iC60N 3P B16A	3	2112028
	A9F03320	Minibrytare iC60N 3P B20A	3	2112029
	A9F03325	Minibrytare iC60N 3P B25A	3	2112030

PB107401

PB107405

PB107407

iC60N Ik 6kA

Minibrytare för installation
Användningsområden:
- för bostadsinstallationer
- för kommersiella och industriella installationer.

Minibrytare

Acti9

PB107409

	Art. Nr	Beskrivning	Modulbredd	E-nummer
	A9F03332	Minibrytare iC60N 3P B32A	3	2112031
	A9F03340	Minibrytare iC60N 3P B40A	3	2112032
	A9F03350	Minibrytare iC60N 3P B50A	3	2112033
	A9F03363	Minibrytare iC60N 3P B63A	3	2112034
	A9F03406	Minibrytare iC60N 4P B6A	4	-
	A9F03410	Minibrytare iC60N 4P B10A	4	-
	A9F03413	Minibrytare iC60N 4P B13A	4	-
	A9F03416	Minibrytare iC60N 4P B16A	4	-
	A9F03420	Minibrytare iC60N 4P B20A	4	-
	A9F03425	Minibrytare iC60N 4P B25A	4	-
	A9F03432	Minibrytare iC60N 4P B32A	4	-
	A9F03440	Minibrytare iC60N 4P B40A	4	-
	A9F03450	Minibrytare iC60N 4P B50A	4	-
	A9F03463	Minibrytare iC60N 4P B63A	4	-

PB107401

	Art. Nr	Beskrivning	Modulbredd	E-nummer
C-kurva	A9F04170	Minibrytare iC60N 1P C0,5A	1	2112035
	A9F04101	Minibrytare iC60N 1P C1A	1	2112036
	A9F04102	Minibrytare iC60N 1P C2A	1	2112037
	A9F04103	Minibrytare iC60N 1P C3A	1	2112038
	A9F04104	Minibrytare iC60N 1P C4A	1	2112039
	A9F04106	Minibrytare iC60N 1P C 6A	1	2112040
	A9F04110	Minibrytare iC60N 1P C10A	1	2112041
	A9F04113	Minibrytare iC60N 1P C13A	1	2112042
	A9F04116	Minibrytare iC60N 1P C16A	1	2112043
	A9F04120	Minibrytare iC60N 1P C20A	1	2112044
	A9F04125	Minibrytare iC60N 1P C25A	1	2112045
	A9F04132	Minibrytare iC60N 1P C32A	1	2112046
	A9F04140	Minibrytare iC60N 1P C40A	1	2112047
	A9F04150	Minibrytare iC60N 1P C50A	1	2112048
	A9F04163	Minibrytare iC60N 1P C63A	1	2112049

PB107405

	Art. Nr	Beskrivning	Modulbredd	E-nummer
	A9F04270	Minibrytare iC60N 2P C 0,5A	2	2112050
	A9F04201	Minibrytare iC60N 2P C1A	2	2112051
	A9F04202	Minibrytare iC60N 2P C2A	2	2112052
	A9F04203	Minibrytare iC60N 2P C3A	2	2112053
	A9F04204	Minibrytare iC60N 2P C4A	2	2112054
	A9F04206	Minibrytare iC60N 2P C6A	2	2112055
	A9F04210	Minibrytare iC60N 2P C10A	2	2112056
	A9F04213	Minibrytare iC60N 2P C13A	2	2112057
	A9F04216	Minibrytare iC60N 2P C16A	2	2112058
	A9F04220	Minibrytare iC60N 2P C20A	2	2112059
	A9F04225	Minibrytare iC60N 2P C25A	2	2112060
	A9F04232	Minibrytare iC60N 2P C32A	2	2112061
	A9F04240	Minibrytare iC60N 2P C40A	2	2112062
	A9F04250	Minibrytare iC60N 2P C50A	2	2112063
	A9F04263	Minibrytare iC60N 2P C63A	2	2112064

iC60N Ik 6kA

Minibrytare för installation
Användningsområden:
- för bostadsinstallationer
- för kommersiella och industriella installationer.

Minibrytare

Acti9

PB107407

Art. Nr	Beskrivning	Modulbredd	E-nummer
A9F04370	Minibrytare iC60N 3P C0,5A	3	2112065
A9F04301	Minibrytare iC60N 3P C1A	3	2112066
A9F04302	Minibrytare iC60N 3P C2A	3	2112067
A9F04303	Minibrytare iC60N 3P C3A	3	2112068
A9F04304	Minibrytare iC60N 3P C4A	3	2112069
A9F04306	Minibrytare iC60N 3P C6A	3	2112070
A9F04310	Minibrytare iC60N 3P C10A	3	2112071
A9F04313	Minibrytare iC60N 3P C13A	3	2112072
A9F04316	Minibrytare iC60N 3P C16A	3	2112073
A9F04320	Minibrytare iC60N 3P C20A	3	2112074
A9F04325	Minibrytare iC60N 3P C25A	3	2112075
A9F04332	Minibrytare iC60N 3P C32A	3	2112076
A9F04340	Minibrytare iC60N 3P C40A	3	2112077
A9F04350	Minibrytare iC60N 3P C50A	3	2112078
A9F04363	Minibrytare iC60N 3P C63A	3	2112079

PB107409

A9F04470	Minibrytare iC60N 4P C0,5A	4	-
A9F04401	Minibrytare iC60N 4P C1A	4	-
A9F04402	Minibrytare iC60N 4P C2A	4	-
A9F04403	Minibrytare iC60N 4P C3A	4	-
A9F04404	Minibrytare iC60N 4P C4A	4	-
A9F04406	Minibrytare iC60N 4P C6A	4	-
A9F04410	Minibrytare iC60N 4P C10A	4	2113828
A9F04413	Minibrytare iC60N 4P C13A	4	2113829
A9F04416	Minibrytare iC60N 4P C16A	4	2113830
A9F04420	Minibrytare iC60N 4P C20A	4	-
A9F04425	Minibrytare iC60N 4P C25A	4	-
A9F04432	Minibrytare iC60N 4P C32A	4	-
A9F04440	Minibrytare iC60N 4P C40A	4	-
A9F04450	Minibrytare iC60N 4P C50A	4	-
A9F04463	Minibrytare iC60N 4P C63A	4	-

D-kurva

PB107401

A9F05101	Minibrytare iC60N 1P D1A	1	2112081
A9F05102	Minibrytare iC60N 1P D2A	1	2112082
A9F05104	Minibrytare iC60N 1P D4A	1	2112084
A9F05106	Minibrytare iC60N 1P D6A	1	2112085
A9F05110	Minibrytare iC60N 1P D10A	1	2112086
A9F05116	Minibrytare iC60N 1P D16A	1	2112088
A9F05120	Minibrytare iC60N 1P D20A	1	2112089
A9F05125	Minibrytare iC60N 1P D25A	1	2112090
A9F05132	Minibrytare iC60N 1P D32A	1	2112091
A9F05163	Minibrytare iC60N 1P D63A	1	2112094

iC60N Ik 6kA

Minibrytare för installation
Användningsområden:
- för bostadsinstallationer
- för kommersiella och industriella installationer.

Minibrytare

Acti9

PB107405

Art. Nr	Beskrivning	Modulbredd	E-nummer
A9F05270	Minibrytare iC60N 2P D0,5A	2	2112095
A9F05201	Minibrytare iC60N 2P D1A	2	2112175
A9F05202	Minibrytare iC60N 2P D2A	2	2112177
A9F05203	Minibrytare iC60N 2P D3A	2	2112179
A9F05204	Minibrytare iC60N 2P D4A	2	2112181
A9F05206	Minibrytare iC60N 2P D6A	2	2112183
A9F05210	Minibrytare iC60N 2P D10A	2	2112185
A9F05213	Minibrytare iC60N 2P D13A	2	2112187
A9F05216	Minibrytare iC60N 2P D16A	2	2112189
A9F05220	Minibrytare iC60N 2P D20A	2	2112191
A9F05225	Minibrytare iC60N 2P D25A	2	2112193
A9F05232	Minibrytare iC60N 2P D32A	2	2112194
A9F05240	Minibrytare iC60N 2P D40A	2	2112195
A9F05263	Minibrytare iC60N 2P D63A	2	2112197

PB107407

A9F05301	Minibrytare iC60N 3P D1A	3	2112199
A9F05302	Minibrytare iC60N 3P D2A	3	2112201
A9F05306	Minibrytare iC60N 3P D6A	3	2112205
A9F05310	Minibrytare iC60N 3P D10A	3	2112207
A9F05316	Minibrytare iC60N 3P D16A	3	2112211
A9F05320	Minibrytare iC60N 3P D20A	3	2112213
A9F05325	Minibrytare iC60N 3P D25A	3	2112214
A9F05332	Minibrytare iC60N 3P D32A	3	2112215
A9F05340	Minibrytare iC60N 3P D40A	3	2112217
A9F05350	Minibrytare iC60N 3P D50A	3	2112219
A9F05363	Minibrytare iC60N 3P D63A	3	2112221

PB107409

A9F05402	Minibrytare iC60N 4P D2A	4	-
A9F05410	Minibrytare iC60N 4P D10A	4	-
A9F05416	Minibrytare iC60N 4P D16A	4	-
A9F05432	Minibrytare iC60N 4P D32A	4	-
A9F05440	Minibrytare iC60N 4P D40A	4	-
A9F05463	Minibrytare iC60N 4P D63A	4	-

iC60H Ik 10kA

Minibrytare för installation
Användningsområden:
- för kontor, skolor, kommersiella och industriella installationer.

Minibrytare

Acti9

B-kurva: för skydd av kablar och laster med låg inkopplingsström

C-kurva: för skydd av belysnings- och värmekretsar samt motorer och större grupper av glödlampor eller lysrör. Tillåter kortvariga högre strömstötar.

D-kurva: för skydd av apparater med hög startström, ex.vis motorer och transformatorer.

Tekniska data:

Märkström: 0,5 till 63A vid 50˚ C

Märkspänning: 230/400V AC

Brytförmåga:

- enligt EN 60898: 10kA.
- enligt IEC 947-2: 0,5 - 4A 70kA; 6-63A 15kA vid 240/415V AC

Utlösningskarakteristik: elektromagnetisk

- B-kurva: mellan 3 och 5 x In
- C-kurva: mellan 5 och 10 x In
- D-kurva: mellan 10 och 14 x In

Anslutningar: dubbla tunnelanslutningar på båda sidorna,den övre för flexibel kabel max:
- 16 mm² för märkströmmar t.o.m. 25A
- 25 mm² för märkströmmar 32-63A.

	Art. Nr	Beskrivning	Modulbredd	E-nummer
B-kurva	A9F06106	Minibrytare iC60H 1P B6A	1	2112223
	A9F06110	Minibrytare iC60H 1P B10A	1	2112225
	A9F06113	Minibrytare iC60H 1P B13A	1	2112227
	A9F06116	Minibrytare iC60H 1P B16A	1	2112229
	A9F06120	Minibrytare iC60H 1P B20A	1	2112231
	A9F06125	Minibrytare iC60H 1P B25A	1	2112233
	A9F06132	Minibrytare iC60H 1P B32A	1	2112235
	A9F06140	Minibrytare iC60H 1P B40A	1	2112237
	A9F06206	Minibrytare iC60H 2P B6A	2	2112241
	A9F06210	Minibrytare iC60H 2P B10A	2	2112243
	A9F06213	Minibrytare iC60H 2P B13A	2	2112244
	A9F06216	Minibrytare iC60H 2P B16A	2	2112245
	A9F06220	Minibrytare iC60H 2P B20A	2	2112247
	A9F06225	Minibrytare iC60H 2P B25A	2	2112249
	A9F06232	Minibrytare iC60H 2P B32A	2	2112251
	A9F06240	Minibrytare iC60H 2P B40A	2	2112096
	A9F06250	Minibrytare iC60H 2P B50A	2	2112097
	A9F06263	Minibrytare iC60H 2P B63A	2	2112098
	A9F06306	Minibrytare iC60H 3P B6A	3	2112099
	A9F06310	Minibrytare iC60H 3P B10A	3	2112101
	A9F06313	Minibrytare iC60H 3P B13A	3	2112103
	A9F06316	Minibrytare iC60H 3P B16A	3	2112105
	A9F06320	Minibrytare iC60H 3P B20A	3	2112107
	A9F06325	Minibrytare iC60H 3P B25A	3	2112108
	A9F06332	Minibrytare iC60H 3P B32A	3	2112109
	A9F06340	Minibrytare iC60H 3P B40A	3	2112111
	A9F06350	Minibrytare iC60H 3P B50A	3	2112113
	A9F06363	Minibrytare iC60H 3P B63A	3	2112115

PB107402

PB107406

PB107408

iC60H Ik 10kA

Minibrytare för installation
Användningsområden:
- för kontor, skolor, kommersiella och industriella installationer.

	Art. Nr	Beskrivning	Modulbredd	E-nummer
Minibrytare				
	Acti9			
PB107410	A9F06406	Minibrytare iC60H 4P B6A	4	-
	A9F06410	Minibrytare iC60H 4P B10A	4	-
	A9F06413	Minibrytare iC60H 4P B13A	4	-
	A9F06416	Minibrytare iC60H 4P B16A	4	-
	A9F06420	Minibrytare iC60H 4P B20A	4	-
	A9F06425	Minibrytare iC60H 4P B25A	4	-
	A9F06432	Minibrytare iC60H 4P B32A	4	-
	A9F06440	Minibrytare iC60H 4P B40A	4	-
	A9F06450	Minibrytare iC60H 4P B50A	4	-
	A9F06463	Minibrytare iC60H 4P B63A	4	-
C-kurva	A9F07170	Minibrytare iC60H 1P C0,5A	1	2112117
	A9F07101	Minibrytare iC60H 1P C1A	1	2112119
	A9F07102	Minibrytare iC60H 1P C2A	1	2112121
	A9F07103	Minibrytare iC60H 1P C3A	1	2112123
	A9F07104	Minibrytare iC60H 1P C4A	1	2112125
PB107402	A9F07106	Minibrytare iC60H 1P C6A	1	2112127
	A9F07110	Minibrytare iC60H 1P C10A	1	2112128
	A9F07113	Minibrytare iC60H 1P C13A	1	2112129
	A9F07116	Minibrytare iC60H 1P C16A	1	2112130
	A9F07120	Minibrytare iC60H 1P C20A	1	2112131
	A9F07125	Minibrytare iC60H 1P C25A	1	2112132
	A9F07132	Minibrytare iC60H 1P C32A	1	2112133
	A9F07140	Minibrytare iC60H 1P C40A	1	2112135
	A9F07150	Minibrytare iC60H 1P C50A	1	2112137
	A9F07163	Minibrytare iC60H 1P C63A	1	2112138
	A9F07270	Minibrytare iC60H 2P 0,5A	2	2112139
	A9F07201	Minibrytare iC60H 2P C1A	2	2112141
	A9F07202	Minibrytare iC60H 2P C2A	2	2112143
	A9F07203	Minibrytare iC60H 2P C3A	2	2112145
PB107406	A9F07204	Minibrytare iC60H 2P C4A	2	2112147
	A9F07206	Minibrytare iC60H 2P C6A	2	2112149
	A9F07210	Minibrytare iC60H 2P C10A	2	2112151
	A9F07213	Minibrytare iC60H 2P C13A	2	2112153
	A9F07216	Minibrytare iC60H 2P C16A	2	2112155
	A9F07220	Minibrytare iC60H 2P C20A	2	2112157
	A9F07225	Minibrytare iC60H 2P C25A	2	2112158
	A9F07232	Minibrytare iC60H 2P C32A	2	2112159
	A9F07240	Minibrytare iC60H 2P C40A	2	2112160
	A9F07250	Minibrytare iC60H 2P C50A	2	2112161
	A9F07263	Minibrytare iC60H 2P C63A	2	2112162
	A9F07370	Minibrytare iC60H 3P C0,5A	3	2112163
	A9F07301	Minibrytare iC60H 3P C1A	3	2112165
	A9F07302	Minibrytare iC60H 3P C2A	3	2112167
	A9F07303	Minibrytare iC60H 3P C3A	3	2112168

iC60H Ik 10kA

Minibrytare för installation
Användningsområden:
- för kontor, skolor, kommersiella och industriella installationer.

	Art. Nr	Beskrivning	Modulbredd	E-nummer
Minibrytare				
	Acti9			
PB107408	A9F07304	Minibrytare iC60H 3P C4A	3	2112169
	A9F07306	Minibrytare iC60H 3P C6A	3	2112171
	A9F07310	Minibrytare iC60H 3P C10A	3	2112173
	A9F07313	Minibrytare iC60H 3P C13A	3	2112253
	A9F07316	Minibrytare iC60H 3P C16A	3	2112254
	A9F07320	Minibrytare iC60H 3P C20A	3	2112255
	A9F07325	Minibrytare iC60H 3P C25A	3	2112257
	A9F07332	Minibrytare iC60H 3P C32A	3	2112259
	A9F07340	Minibrytare iC60H 3P C40A	3	2112261
	A9F07350	Minibrytare iC60H 3P C50A	3	2112263
	A9F07363	Minibrytare iC60H 3P C63A	3	2112265
PB107410	A9F07470	Minibrytare iC60H 4P C0,5A	4	-
	A9F07401	Minibrytare iC60H 4P C1A	4	-
	A9F07402	Minibrytare iC60H 4P C2A	4	-
	A9F07403	Minibrytare iC60H 4P C3A	4	-
	A9F07404	Minibrytare iC60H 4P C4A	4	-
	A9F07406	Minibrytare iC60H 4P C6A	4	2112267
	A9F07410	Minibrytare iC60H 4P C10A	4	2112269
	A9F07413	Minibrytare iC60H 4P C13A	4	2112271
	A9F07416	Minibrytare iC60H 4P C16A	4	2112273
	A9F07420	Minibrytare iC60H 4P C20A	4	2112274
	A9F07425	Minibrytare iC60H 4P C25A	4	2112275
	A9F07432	Minibrytare iC60H 4P C32A	4	2112276
	A9F07440	Minibrytare iC60H 4P C40A	4	2112277
	A9F07450	Minibrytare iC60H 4P C50A	4	2112278
	A9F07463	Minibrytare iC60H 4P C63A	4	2112279
D-kurva	A9F08101	Minibrytare iC60H 1P D1A	1	2112281
PB107402	A9F08102	Minibrytare iC60H 1P D 2A	1	2112283
	A9F08103	Minibrytare iC60H 1P D3A	1	2112284
	A9F08106	Minibrytare iC60H 1P D6A	1	2112287
	A9F08110	Minibrytare iC60H 1P D10A	1	2112289
	A9F08116	Minibrytare iC60H 1P D16A	1	2112293
	A9F08132	Minibrytare iC60H 1P D32A	1	2112297
	A9F08201	Minibrytare iC60H 2P D1A	2	2112307
	A9F08202	Minibrytare iC60H 2P D2A	2	2112309

iC60H Ik 10kA

Minibrytare för installation
Användningsområden:
- för kontor, skolor, kommersiella och industriella installationer.

Minibrytare

PB107406

PB107408

PB107412

Art. Nr	Beskrivning	Modulbredd	E-nummer
Acti9			
A9F08203	Minibrytare iC60H 2P D3A	2	2112311
A9F08204	Minibrytare iC60H 2P D4A	2	2112313
A9F08206	Minibrytare iC60H 2P D6A	2	2112314
A9F08210	Minibrytare iC60H 2P D10A	2	2112315
A9F08213	Minibrytare iC60H 2P D13A	2	2112317
A9F08216	Minibrytare iC60H 2P D16A	2	2112321
A9F08220	Minibrytare iC60H 2P D20A	2	2112325
A9F08232	Minibrytare iC60H 2P D32A	2	2112364
A9F08304	Minibrytare iC60H 3P D4A	3	2112373
A9F08306	Minibrytare iC60H 3P D6A	3	2112375
A9F08310	Minibrytare iC60H 3P D10A	3	2112377
A9F08313	Minibrytare iC60H 3P D13A	3	2112378
A9F08316	Minibrytare iC60H 3P D16A	3	2112379
A9F08320	Minibrytare iC60H 3P D20A	3	2112380
A9F08325	Minibrytare iC60H 3P D25A	3	2112381
A9F08332	Minibrytare iC60H 3P D32A	3	2112382
A9F08340	Minibrytare iC60H 3P D40A	3	2112383
A9F08350	Minibrytare iC60H 3P D50A	3	2112384
A9F08363	Minibrytare iC60H 3P D63A	3	2112385
A9F08470	Minibrytare iC60H 4P D0,5A	4	-
A9F08403	Minibrytare iC60H 4P D3A	4	-
A9F08404	Minibrytare iC60H 4P D4A	4	-
A9F08406	Minibrytare iC60H 4P D6A	4	-
A9F08410	Minibrytare iC60H 4P D10A	4	-
A9F08413	Minibrytare iC60H 4P D13A	4	-
A9F08416	Minibrytare iC60H 4P D16A	4	-
A9F08420	Minibrytare iC60H 4P D20A	4	-
A9F08425	Minibrytare iC60H 4P D25A	4	-
A9F08432	Minibrytare iC60H 4P D32A	4	2112647
A9F08440	Minibrytare iC60H 4P D40A	4	-
A9F08450	Minibrytare iC60H 4P D50A	4	-
A9F08463	Minibrytare iC60H 4P D63A	4	2112578

iC60L Ik 25kA

Minibrytare för installation
Användningsområden:
- för kontors- och industriella installationer.

Minibrytare

Acti9

B-kurva: för skydd av kablar och laster låg inkopplingsström.
C-kurva: för skydd av belysnings- och värmekretsar samt motorer och större grupper av glödlampor eller lysrör. Tillåter kortvariga högre strömstötar.
K-kurva: för skydd av apparater med hög startström, ex.vis motorer och transformatorer.
Z-kurva: för skydd av elektronikkretsar
Tekniska data:
Märkström: 0,5 - 63A vid 50˚C
Märkspänning: 240/415V AC.
Brytförmåga: enligt EN 60947-2
0,5 - 4A: 100kA; 6 - 25A: 25kA; 32 - 40A: 20kA; 50 - 63A: 15kA.
Utlösningskarakteristik: elektromagnetisk
- B-kurva: mellan 3,2 och 4,8 x In
- C-kurva: mellan 6,4 och 9,6 x In
- K-kurva: mellan 9,6 och 14,4 x In
- Z-kurva: mellan 2,4 och 3,6 x In
Anslutningar:
Anslutningar: tunnelanslutningar för flexibel kabel max:
- 16 mm² för märkströmmar t.o.m. 25A
- 25 mm² för märkströmmar 32-63A.

PB104436

	Art. Nr	Beskrivning	Modulbredd	E-nummer
B-kurva	A9F93170	Minibrytare iC60L 1P B0,5A	1	-
	A9F93101	Minibrytare iC60L 1P B1A	1	-
	A9F93102	Minibrytare iC60L 1P B2A	1	-
	A9F93103	Minibrytare iC60L 1P B3A	1	-
	A9F93104	Minibrytare iC60L 1P B4A	1	-
	A9F93106	Minibrytare iC60L 1P B6A	1	-
	A9F93110	Minibrytare iC60L 1P B10A	1	-
	A9F93116	Minibrytare iC60L 1P B16A	1	-
	A9F93120	Minibrytare iC60L 1P B20A	1	-
	A9F93125	Minibrytare iC60L 1P B25A	1	-
	A9F93132	Minibrytare iC60L 1P B32A	1	-
	A9F93140	Minibrytare iC60L 1P B40A	1	-
	A9F93150	Minibrytare iC60L 1P B50A	1	-
	A9F93163	Minibrytare iC60L 1P B63A	1	-

PB104447

	A9F93270	Minibrytare iC60L 2P B0,5A	2	-
	A9F93201	Minibrytare iC60L 2P B1A	2	-
	A9F93202	Minibrytare iC60L 2P B2A	2	-
	A9F93203	Minibrytare iC60L 2P B3A	2	-
	A9F93204	Minibrytare iC60L 2P B4A	2	-
	A9F93206	Minibrytare iC60L 2P B6A	2	-
	A9F93210	Minibrytare iC60L 2P B10A	2	-
	A9F93216	Minibrytare iC60L 2P B16A	2	-
	A9F93220	Minibrytare iC60L 2P B20A	2	-
	A9F93225	Minibrytare iC60L 2P B25A	2	-
	A9F93232	Minibrytare iC60L 2P B32A	2	-
	A9F93240	Minibrytare iC60L 2P B40A	2	-
	A9F93250	Minibrytare iC60L 2P B50A	2	-
	A9F93263	Minibrytare iC60L 2P B63A	2	-
	A9F93301	Minibrytare iC60L 3P B1A	3	-
	A9F93302	Minibrytare iC60L 3P B2A	3	-
	A9F93303	Minibrytare iC60L 3P B3A	3	-

iC60L Ik 25kA

Minibrytare för installation
Användningsområden:
- för kontors- och industriella installationer.

	Art. Nr	Beskrivning	Modulbredd	E-nummer
Minibrytare				
	Acti9			
PB104447	A9F93304	Minibrytare iC60L 3P B4A	3	-
	A9F93306	Minibrytare iC60L 3P B6A	3	-
	A9F93310	Minibrytare iC60L 3P B10A	3	-
	A9F93316	Minibrytare iC60L 3P B16A	3	-
	A9F93320	Minibrytare iC60L 3P B20A	3	-
	A9F93325	Minibrytare iC60L 3P B25A	3	-
	A9F93332	Minibrytare iC60L 3P B32A	3	-
	A9F93340	Minibrytare iC60L 3P B40A	3	-
	A9F93350	Minibrytare iC60L 3P B50A	3	-
	A9F93363	Minibrytare iC60L 3P B63A	3	-
PB104452	A9F93401	Minibrytare iC60L 4P B1A	4	-
	A9F93402	Minibrytare iC60L 4P B2A	4	-
	A9F93403	Minibrytare iC60L 4P B3A	4	-
	A9F93404	Minibrytare iC60L 4P B4A	4	-
	A9F93406	Minibrytare iC60L 4P B6A	4	-
	A9F93410	Minibrytare iC60L 4P B10A	4	-
	A9F93416	Minibrytare iC60L 4P B16A	4	-
	A9F93420	Minibrytare iC60L 4P B20A	4	-
	A9F93425	Minibrytare iC60L 4P B25A	4	-
	A9F93432	Minibrytare iC60L 4P B32A	4	-
	A9F93440	Minibrytare iC60L 4P B40A	4	-
	A9F93450	Minibrytare iC60L 4P B50A	4	-
	A9F93463	Minibrytare iC60L 4P B63A	4	-
C-kurva	A9F94170	Minibrytare iC60L 1P C0,5A	1	-
	A9F94101	Minibrytare iC60L 1P C1A	1	-
	A9F94102	Minibrytare iC60L 1P C2A	1	-
PB104436	A9F94103	Minibrytare iC60L 1P C3A	1	-
	A9F94104	Minibrytare iC60L 1P C4A	1	-
	A9F94106	Minibrytare iC60L 1P C6A	1	-
	A9F94110	Minibrytare iC60L 1P C10A	1	2112386
	A9F94116	Minibrytare iC60L 1P C16A	1	2112387
	A9F94120	Minibrytare iC60L 1P C20A	1	-
	A9F94125	Minibrytare iC60L 1P C25A	1	2112388
	A9F94132	Minibrytare iC60L 1P C32A	1	2112389
	A9F94140	Minibrytare iC60L 1P C40A	1	2112390
	A9F94150	Minibrytare iC60L 1P C50A	1	2112391
	A9F94163	Minibrytare iC60L 1P C63A	1	2112392
PB104442	A9F94270	Minibrytare iC60L 2P C0,5A	2	-
	A9F94201	Minibrytare iC60L 2P C1A	2	-
	A9F94202	Minibrytare iC60L 2P C2A	2	-
	A9F94203	Minibrytare iC60L 2P C3A	2	-
	A9F94204	Minibrytare iC60L 2P C4A	2	-
	A9F94206	Minibrytare iC60L 2P C6A	2	-
	A9F94210	Minibrytare iC60L 2P C10A	2	-

iC60L Ik 25kA

Minibrytare för installation
Användningsområden:
- för kontors- och industriella installationer.

Minibrytare

Acti9

PB104442

Art. Nr	Beskrivning	Modulbredd	E-nummer
A9F94216	Minibrytare iC60L 2P C16A	2	-
A9F94220	Minibrytare iC60L 2P C20A	2	-
A9F94225	Minibrytare iC60L 2P C25A	2	-
A9F94232	Minibrytare iC60L 2P C32A	2	-
A9F94240	Minibrytare iC60L 2P C40A	2	-
A9F94250	Minibrytare iC60L 2P C50A	2	-
A9F94263	Minibrytare iC60L 2P C63A	2	-

PB104447

Art. Nr	Beskrivning	Modulbredd	E-nummer
A9F94370	Minibrytare iC60L 3P C0,5A	3	-
A9F94301	Minibrytare iC60L 3P C1A	3	-
A9F94302	Minibrytare iC60L 3P C2A	3	-
A9F94303	Minibrytare iC60L 3P C3A	3	-
A9F94304	Minibrytare iC60L 3P C4A	3	-
A9F94306	Minibrytare iC60L 3P C6A	3	-
A9F94310	Minibrytare iC60L 3P C10A	3	2112393
A9F94316	Minibrytare iC60L 3P C16A	3	2112394
A9F94320	Minibrytare iC60L 3P C20A	3	-
A9F94325	Minibrytare iC60L 3P C25A	3	2112395
A9F94332	Minibrytare iC60L 3P C32A	3	2112396
A9F94340	Minibrytare iC60L 3P C40A	3	2112397
A9F94350	Minibrytare iC60L 3P C50A	3	2112399
A9F94363	Minibrytare iC60L 3P C63A	3	2112400

PB104452

Art. Nr	Beskrivning	Modulbredd	E-nummer
A9F94470	Minibrytare iC60L 4P C0,5A	4	-
A9F94401	Minibrytare iC60L 4P C1A	4	-
A9F94402	Minibrytare iC60L 4P C2A	4	-
A9F94403	Minibrytare iC60L 4P C3A	4	-
A9F94404	Minibrytare iC60L 4P C4A	4	-
A9F94406	Minibrytare iC60L 4P C6A	4	-
A9F94410	Minibrytare iC60L 4P C10A	4	-
A9F94416	Minibrytare iC60L 4P C16A	4	-
A9F94420	Minibrytare iC60L 4P C20A	4	-
A9F94425	Minibrytare iC60L 4P C25A	4	-
A9F94432	Minibrytare iC60L 4P C32A	4	-
A9F94440	Minibrytare iC60L 4P C40A	4	-
A9F94450	Minibrytare iC60L 4P C50A	4	-
A9F94463	Minibrytare iC60L 4P C63A	4	-

K-kurva

PB104436

Art. Nr	Beskrivning	Modulbredd	E-nummer
A9F95170	Minibrytare iC60L 1P K0,5A	1	-
A9F95101	Minibrytare iC60L 1P K1A	1	-
A9F95172	Minibrytare iC60L 1P K1,6A	1	-
A9F95102	Minibrytare iC60L 1P K2A	1	-
A9F95103	Minibrytare iC60L 1P K3A	1	-
A9F95104	Minibrytare iC60L 1P K4A	1	-
A9F95106	Minibrytare iC60L 1P K6A	1	-
A9F95110	Minibrytare iC60L 1P K10A	1	-
A9F95116	Minibrytare iC60L 1P K16A	1	-
A9F95120	Minibrytare iC60L 1P K20A	1	-

iC60L Ik 25kA

Minibrytare för installation
Användningsområden:
- för kontors- och industriella installationer.

	Art. Nr	Beskrivning	Modulbredd	E-nummer
Minibrytare				
	Acti9			
PB104436	A9F95125	Minibrytare iC60L 1P K25A	1	-
	A9F95132	Minibrytare iC60L 1P K32A	1	-
	A9F95140	Minibrytare iC60L 1P K40A	1	-
	A9F95150	Minibrytare iC60L 1P K50A	1	-
	A9F95163	Minibrytare iC60L 1P K63A	1	-
	A9F95270	Minibrytare iC60L 2P K0,5A	2	-
	A9F95201	Minibrytare iC60L 2P K1A	2	-
	A9F95272	Minibrytare iC60L 2P K1,6A	2	-
	A9F95202	Minibrytare iC60L 2P K2A	2	-
PB104442	A9F95203	Minibrytare iC60L 2P K3A	2	-
	A9F95204	Minibrytare iC60L 2P K4A	2	-
	A9F95206	Minibrytare iC60L 2P K6A	2	-
	A9F95210	Minibrytare iC60L 2P K10A	2	-
	A9F95216	Minibrytare iC60L 2P K16A	2	-
	A9F95220	Minibrytare iC60L 2P K20A	2	-
	A9F95225	Minibrytare iC60L 2P K25A	2	-
	A9F95232	Minibrytare iC60L 2P K32A	2	-
	A9F95240	Minibrytare iC60L 2P K40A	2	-
	A9F95250	Minibrytare iC60L 2P K50A	2	-
	A9F95263	Minibrytare iC60L 2P K63A	2	-
	A9F95370	Minibrytare iC60L 3P K0,5A	3	-
	A9F95301	Minibrytare iC60L 3P K1A	3	-
	A9F95372	Minibrytare iC60L 3P K1,6A	3	-
	A9F95302	Minibrytare iC60L 3P K2A	3	-
PB104447	A9F95303	Minibrytare iC60L 3P K3A	3	-
	A9F95304	Minibrytare iC60L 3P K4A	3	-
	A9F95306	Minibrytare iC60L 3P K6A	3	-
	A9F95310	Minibrytare iC60L 3P K10A	3	-
	A9F95316	Minibrytare iC60L 3P K16A	3	-
	A9F95320	Minibrytare iC60L 3P K20A	3	-
	A9F95325	Minibrytare iC60L 3P K25A	3	-
	A9F95332	Minibrytare iC60L 3P K32A	3	-
	A9F95340	Minibrytare iC60L 3P K40A	3	-
	A9F95350	Minibrytare iC60L 3P K50A	3	-
	A9F95363	Minibrytare iC60L 3P K63A	3	-
Z-kurva	A9F92170	Minibrytare iC60L 1P Z0,5A	1	-
	A9F92101	Minibrytare iC60L 1P Z1A	1	-
	A9F92172	Minibrytare iC60L 1P Z1,6A	1	-
PB104436	A9F92102	Minibrytare iC60L 1P Z2A	1	-
	A9F92103	Minibrytare iC60L 1P Z3A	1	-
	A9F92104	Minibrytare iC60L 1P Z4A	1	-
	A9F92106	Minibrytare iC60L 1P Z6A	1	-
	A9F92110	Minibrytare iC60L 1P Z10A	1	-
	A9F92116	Minibrytare iC60L 1P Z16A	1	-
	A9F92120	Minibrytare iC60L 1P Z20A	1	-

iC60L Ik 25kA

Minibrytare för installation
Användningsområden:
- för kontors- och industriella installationer.

	Art. Nr	Beskrivning	Modulbredd	E-nummer
Minibrytare				
	Acti9			
PB104436	A9F92125	Minibrytare iC60L 1P Z25A	1	-
	A9F92132	Minibrytare iC60L 1P Z32A	1	-
	A9F92140	Minibrytare iC60L 1P Z40A	1	-
	A9F92150	Minibrytare iC60L 1P Z50A	1	-
	A9F92163	Minibrytare iC60L 1P Z63A	1	-
	A9F92270	Minibrytare iC60L 2P Z0,5A	2	-
	A9F92201	Minibrytare iC60L 2P Z1A	2	-
	A9F92272	Minibrytare iC60L 2P Z1,6A	2	-
	A9F92202	Minibrytare iC60L 2P Z2A	2	-
PB104442	A9F92203	Minibrytare iC60L 2P Z3A	2	-
	A9F92204	Minibrytare iC60L 2P Z4A	2	-
	A9F92206	Minibrytare iC60L 2P Z6A	2	-
	A9F92210	Minibrytare iC60L 2P Z10A	2	-
	A9F92216	Minibrytare iC60L 2P Z16A	2	-
	A9F92220	Minibrytare iC60L 2P Z20A	2	-
	A9F92225	Minibrytare iC60L 2P Z25A	2	-
	A9F92232	Minibrytare iC60L 2P Z32A	2	-
	A9F92240	Minibrytare iC60L 2P Z40A	2	-
	A9F92370	Minibrytare iC60L 3P Z0,5A	3	-
	A9F92301	Minibrytare iC60L 3P Z1A	3	-
	A9F92372	Minibrytare iC60L 3P Z1,6A	3	-
	A9F92302	Minibrytare iC60L 3P Z2A	3	-
	A9F92303	Minibrytare iC60L 3P Z3A	3	-
PB104447	A9F92304	Minibrytare iC60L 3P Z4A	3	-
	A9F92306	Minibrytare iC60L 3P Z6A	3	-
	A9F92310	Minibrytare iC60L 3P Z10A	3	-
	A9F92316	Minibrytare iC60L 3P Z16A	3	-
	A9F92320	Minibrytare iC60L 3P Z20A	3	-
	A9F92325	Minibrytare iC60L 3P Z25A	3	-
	A9F92332	Minibrytare iC60L 3P Z32A	3	-
	A9F92340	Minibrytare iC60L 3P Z40A	3	-
	A9F92350	Minibrytare iC60L 3P Z50A	3	-
	A9F92363	Minibrytare iC60L 3P Z63A	3	-
iC60LMA	A9F90372	Minibrytare iC60LMA 3P 1,6A	3	-
	A9F90373	Minibrytare iC60LMA 3P 2,5A	3	-
	A9F90304	Minibrytare iC60LMA 3P 4A	3	-
	A9F90376	Minibrytare iC60LMA 3P 6,3A	3	-
	A9F90310	Minibrytare iC60LMA 3P 10A	3	-
PB104447	A9F90382	Minibrytare iC60LMA 3P 12.5A	3	-
	A9F90316	Minibrytare iC60LMA 3P 16A	3	-
	A9F90325	Minibrytare iC60LMA 3P 25A	3	-
	A9F90340	Minibrytare iC60LMA 3P 40A	3	-

Reflex iC60N - iC60H

Minibrytare med integrerad kontaktor

Reflex iC60

Acti9

Reflex iC60, en kombination av Minibrytare och kontaktor, är en idealisk produkt för belysningsgrupper i större byggnader. Den kan manövreras på tre olika sätt: med fast signal, impuls samt med PLC via Smartlink. Reflex återställs manuellt om den löst ut för elektriskt fel.
Ansluten till Ti24 interface kan man med PLC manövrera kretsen till/från, få information om Minibrytarens kontaktstatus. Med tilläggsmodulen iMDU kan Reflex manövreras med 24/48V AC/DC.

Tekniska data:
Märkström: 10 till 63A vid 50°C
Märkspänning: 240/415V AC
Brytförmåga: Enligt EN 60947-2
iC60N: Icu 10kA, Ics 75% (10-40A) 50% för 63A
iC60H: Icu 15 kA
Utlösningskarakteristik:
- B-kurva mellan 3,2 – 4,8 x In
- C-kurva mellan 6,4 – 9,6 x In
Manöverkrets:
Märkspänning: 230V AC 50Hz
Manöverspänning: ingång Y1/Y2 230V AC 5 mA (24/48V AC/DC med iMDU modul), ingång Y3 24V DC
Min. varaktighet av impuls: ≥ 250 mS
Anslutningar: Minibrytare, tunnelanslutningar för flexibel kabel max:
- 16 mm² för märkströmmar t.o.m. 25A
- 25 mm² för märkströmmar 32-63A
Manöverenheten: inkommande: 1 – 6 mm², utgående 1 – 2,5 mm².

Reflex iC60N för Smartlink

	Art. Nr	Beskrivning	Modulbredd	E-nummer
B-kurva	A9C61210	Reflex iC60N Ti24 2P B10A	4,5	-
	A9C61216	Reflex iC60N Ti24 2P B16A	4,5	-
	A9C61225	Reflex iC60N Ti24 2P B25A	4,5	-
	A9C61240	Reflex iC60N Ti24 2P B40A	4,5	-
	A9C61263	Reflex iC60N Ti24 2P B63A	4,5	-
	A9C61310	Reflex iC60N Ti24 3P B10A	5,5	-
	A9C61316	Reflex iC60N Ti24 3P B16A	5,5	-
	A9C61325	Reflex iC60N Ti24 3P B25A	5,5	-
	A9C61340	Reflex iC60N Ti24 3P B40A	5,5	-
	A9C61363	Reflex iC60N Ti24 3P B63A	5,5	-
C-kurva	A9C62210	Reflex iC60N Ti24 2P C10A	4,5	2112414
	A9C62216	Reflex iC60N Ti24 2P C16A	4,5	2112415
	A9C62225	Reflex iC60N Ti24 2P C25A	4,5	2112417
	A9C62240	Reflex iC60N Ti24 2P C40A	4,5	-
	A9C62263	Reflex iC60N Ti24 2P C63A	4,5	-
	A9C62310	Reflex iC60N Ti24 3P C10A	5,5	2112418
	A9C62316	Reflex iC60N Ti24 3P C16A	5,5	2112419
	A9C62325	Reflex iC60N Ti24 3P C25A	5,5	2112421
	A9C62340	Reflex iC60N Ti24 3P C40A	5,5	-
	A9C62363	Reflex iC60N Ti24 3P C63A	5,5	2112423
	A9C62410	Reflex iC60N Ti24 4P C10A	6,5	-
	A9C62416	Reflex iC60N Ti24 4P C16A	6,5	-
	A9C62425	Reflex iC60N Ti24 4P C25A	6,5	-
	A9C62440	Reflex iC60N Ti24 4P C40A	6,5	-
	A9C62463	Reflex iC60N Ti24 4P C63A	6,5	-

PB115437-40

PB115442-40

Reflex iC60N - iC60H

Minibrytare med integrerad kontaktor

	Art. Nr	Beskrivning	Modulbredd	E-nummer
Reflex iC60H för Smartlink				
	Acti9			
B-kurva	A9C64210	Reflex iC60H Ti24 2P B10A	4,5	-
	A9C64216	Reflex iC60H Ti24 2P B16A	4,5	-
	A9C64240	Reflex iC60H Ti24 2P B40A	4,5	-
	A9C64325	Reflex iC60H Ti24 3P B25A	5,5	-
	A9C64340	Reflex iC60H Ti24 3P B40A	5,5	-
C-kurva	A9C65210	Reflex iC60H Ti24 2P C10A	4,5	2112425
	A9C65216	Reflex iC60H Ti24 2P C16A	4,5	2112427
	A9C65225	Reflex iC60H Ti24 2P C25A	4,5	2112429
	A9C65240	Reflex iC60H Ti24 2P C40A	4,5	-
	A9C65316	Reflex iC60H Ti24 3P C16A	5,5	2112431
	A9C65325	Reflex iC60H Ti24 3P C25A	5,5	2112432
	A9C65340	Reflex iC60H Ti24 3P C40A	5,5	-
	A9C65410	Reflex iC60H Ti24 4P C10A	6,5	-
	A9C65416	Reflex iC60H Ti24 4P C16A	6,5	-
	A9C65425	Reflex iC60H Ti24 4P C25A	6,5	-
	A9C65440	Reflex iC60H Ti24 4P C40A	6,5	-
Tillbehör				
	A9C18195	Spänningsadapter iMDU 24/48 V AC/DC	0,5	-

PB115437-40

PB115442-40

PB106245

C60H DC

Minibrytare avsedd för likspänningskretsar
Användningsområden:
- inom industri och automation, t ex för spårbundna transporter, nödbelysning osv.

Minibrytare

Acti9

Minibrytare skyddar mot överström och kortslutning.
Tekniska data:
Märkspänning: 1P 250V, 2P 500V
Märkström : 0,5 – 63A
Brytförmåga Icu:
1P: 20kA vid 110V DC, 10kA vid 220V DC, 6kA vid 250V DC
2P: 20kA vid 220V DC, 10kA vid 440V DC, 6kA vid 500V DC
Ics: 75%
Standard: IEC 60947-2, EN 60947-2
Utlösningskarakteristik: elektromagnetisk
- C-kurva mellan 6,8 och 10,2 x In

Anslutningar: tunnelanslutningar för flexibel kabel max:
- 16 mm² för märkströmmar t.o.m. 25A
- 25 mm² för märkströmmar 32-63A.

Elektriska tillbehör: A9N26924, A9N26927, A9N26929

C-kurva

PB107193

Art. Nr	Beskrivning	Modulbredd	E-nummer
A9N61500	Minibrytare C60H DC 1P C 0,5A	1	-
A9N61501	Minibrytare C60H DC 1P C1A	1	2112580
A9N61502	Minibrytare C60H DC 1P C2A	1	2112581
A9N61503	Minibrytare C60H DC 1P C3A	1	2112582
A9N61504	Minibrytare C60H DC 1P C4A	1	2112583
A9N61505	Minibrytare C60H DC 1P C5A	1	-
A9N61506	Minibrytare C60H DC 1P C6A	1	2112584
A9N61508	Minibrytare C60H DC 1P C10A	1	2112609
A9N61509	Minibrytare C60H DC 1P C13A	1	2112610
A9N61510	Minibrytare C60H DC 1P C15A	1	-
A9N61511	Minibrytare C60H DC 1P C16A	1	2112611
A9N61512	Minibrytare C60H DC 1P C20A	1	2112641
A9N61513	Minibrytare C60H DC 1P C25A	1	2112642
A9N61514	Minibrytare C60H DC 1P C30A	1	-
A9N61515	Minibrytare C60H DC 1P C32A	1	-
A9N61517	Minibrytare C60H DC 1P C40A	1	-
A9N61518	Minibrytare C60H DC 1P C50A	1	-
A9N61519	Minibrytare C60H DC 1P C63A	1	-
A9N61520	Minibrytare C60H DC 2P C0,5A	2	-
A9N61521	Minibrytare C60H DC 2P C1A	2	2112612
A9N61522	Minibrytare C60H DC 2P C2A	2	2112613
A9N61523	Minibrytare C60H DC 2P C3A	2	2112614
A9N61524	Minibrytare C60H DC 2P C4A	2	2112615
A9N61525	Minibrytare C60H DC 2P C5A	2	-
A9N61526	Minibrytare C60H DC 2P C6A	2	2112616
A9N61528	Minibrytare C60H DC 2P C10A	2	2112617
A9N61529	Minibrytare C60H DC 2P C13A	2	2112618
A9N61530	Minibrytare C60H DC 2P C15A	2	-
A9N61531	Minibrytare C60H DC 2P C16A	2	2112619
A9N61532	Minibrytare C60H DC 2P C20A	2	-
A9N61533	Minibrytare C60H DC 2P C25A	2	-
A9N61534	Minibrytare C60H DC 2P C30A	2	-
A9N61535	Minibrytare C60H DC 2P C32A	2	-
A9N61537	Minibrytare C60H DC 2P C40A	2	-
A9N61538	Minibrytare C60H DC 2P C50A	2	-
A9N61539	Minibrytare C60H DC 2P C63A	2	-

PB107194

C60PV-DC

Apparater för likspänning i solcellsanläggningar

Minibrytare

C60PV-DC

C60PV-DC är en likströmsbrytare avsedd för solcellsinstallationer.
Den är utformad för att skydda kablarna som finns mellan varje sträng av solcellsmoduler och växelriktaren mot överbelastning och kortslutning. I kombination med en brytare C60NA-DC samt SW60-DC installeras C60PV-DC i slutet av varje sträng. En felström kan flyta i motsatt riktning mot driftströmmen och C60PV-DC kan detektera och skydda mot all dubbelriktad ström. För komplett info om installation av solcellspaneler, se katalog EDCED112005EN.
Tekniska data:
Märkspänning: 2P 800V. Märkström: 1-25A.
Brytförmåga Icu: 2P: 1,5kA vid 800V DC. Ics: 100% Standard: IEC / EN 60947-2.
Utlösningskarakteristik: elektromagnetisk
1-5A 8,5 x In ± 20%, motsvarar C-karakteristik
8-25A 5,7 x In ± 20%, motsvarar B-karakteristik
Anslutningar: tunnelanslutningar för flexibel kabel max 16 mm2
Elektriska och mekaniska tillbehör: A9Nxxxxx se sidan 29.

PB108403

Art. Nr	Beskrivning	Modulbredd	E-nummer
A9N61656	Minibrytare C60PV-DC 2P 5A 800V	4	-
A9N61657	Minibrytare C60PV-DC 2P 8A 800V	4	-
A9N61650	Minibrytare C60PV-DC 2P 10A 800V	4	-
A9N61658	Minibrytare C60PV-DC 2P 13A 800V	4	-
A9N61659	Minibrytare C60PV-DC 2P 15A 800V	4	-
A9N61651	Minibrytare C60PV-DC 2P 16A 800V	4	-
A9N61652	Minibrytare C60PV-DC 2P 20A 800V	4	-
A9N61660	Minibrytare C60PV-DC 2P 25A 800V	4	-

Huvudbrytare

C60NA-DC och SW60-DC

Tekniska data:
Märkström: 50A
Standard: IEC / EN 60947-3
Max driftspänning A9N61690:
20A: 1000V DC
32A: 800V DC
50A: 700V DC
Max driftspänning A9N61699:
50A: 1000V DC
Anslutningar: tunnelanslutningar för flexibel kabel max 16 mm2

PB108404

PB108406

Art. Nr	Beskrivning	Modulbredd	E-nummer
A9N61690	Huvudbrytare C60NA-DC 2P 20A 1000V DC	4	-
A9N61699	Huvudbrytare SW60-DC 2P 50A 1000V DC	4	-

Överspänningsskydd

iPRD 40r

iPRD PV-DC är ett överspänningsskydd typ 2 designat för att skydda mot överspänningar vid DC-ingången mellan växelriktaren och solcellspanelerna på grund av ett blixtnedslag.
Skyddet är försett med signalkontakt vid förbrukat skydd och har utbytbara patroner av plug-in typ.
Tekniska data:
Märkspänning Uc: 800 samt 1000V DC
Restspänning Up: 3 och 3,9kV

PB110283

PB110285

Art. Nr	Beskrivning	Modulbredd	E-nummer
A9L40271	Överspänningsskydd iPRD 40r PV-DC 800V DC 2P	3	-
A9L40281	Överspänningsskydd iPRD 40r PV-DC 1000V DC 2P	3	-
A9L40172	Utbytespatron för iPRD 40r PV-DV 800V DC	1	-
A9L40182	Utbytespatron för iPRD 40r PC-DC 1000V DC	1	-

C120N Ik 10kA

Minibrytare för installation
Användningsområde:
För skydd av strömkretsar mot överbelastning och kortslutning i industriinstallationer.

Minibrytare

Acti9

Tekniska data:
Märkspänning: 230/400V AC vid 50° C
Märkström: 63 till 125A
Max. driftspänning: 440V AC
Brytförmåga:
enl EN 60898 vid märkspänning C120N: 10kA,
enl EN 60947-2 Icu 10kA, Ics 75%
Utlösningskarakteristik: elektromagnetisk
- B-kurva mellan 3 och 5 x In
- C-kurva mellan 5 och 10 x In
- D-kurva mellan 10 och 14 x In
Anslutningar: tunnelanslutningar för:
-1,5 till 35 mm² flexibel kabel
-1 till 50 mm² enledarkabel.
Elektriska tillbehör: A9N26924, A9N26927, A9N26929

	Art. Nr	Beskrivning	Modulbredd	E-nummer
B-kurva	A9N18340	Minibrytare C120N 1P B63A	1,5	-
	A9N18341	Minibrytare C120N 1P B80A	1,5	-
	A9N18342	Minibrytare C120N 1P B100A	1,5	-
	A9N18343	Minibrytare C120N 1P B125A	1,5	-
	A9N18344	Minibrytare C120N 2P B63A	3	-
	A9N18345	Minibrytare C120N 2P B80A	3	-
	A9N18346	Minibrytare C120N 2P B100A	3	-
	A9N18347	Minibrytare C120N 2P B125A	3	-
	A9N18348	Minibrytare C120N 3P B63A	4,5	-
	A9N18349	Minibrytare C120N 3P B80A	4,5	-
	A9N18350	Minibrytare C120N 3P B100A	4,5	-
	A9N18351	Minibrytare C120N 3P B125A	4,5	-
	A9N18352	Minibrytare C120N 4P B63A	6	-
	A9N18353	Minibrytare C120N 4P B80A	6	-
	A9N18354	Minibrytare C120N 4P B100A	6	-
	A9N18355	Minibrytare C120N 4P B125A	6	-
C-kurva	A9N18356	Minibrytare C120N 1P C63A	1,5	-
	A9N18357	Minibrytare C120N 1P C80A	1,5	-
	A9N18358	Minibrytare C120N 1P C100A	1,5	-
	A9N18359	Minibrytare C120N 1P C125A	1,5	2113784
	A9N18360	Minibrytare C120N 2P C63A	3	-
	A9N18361	Minibrytare C120N 2P C80A	3	-
	A9N18362	Minibrytare C120N 2P C100A	3	-
	A9N18363	Minibrytare C120N 2P C125A	3	-
	A9N18364	Minibrytare C120N 3P C63A	4,5	2112401
	A9N18365	Minibrytare C120N 3P C80A	4,5	2112403
	A9N18367	Minibrytare C120N 3P C100A	4,5	2112404
	A9N18369	Minibrytare C120N 3P C125A	4,5	2112405
	A9N18371	Minibrytare C120N 4P C63A	6	-
	A9N18372	Minibrytare C120N 4P C80A	6	-
	A9N18374	Minibrytare C120N 4P C100A	6	-
	A9N18376	Minibrytare C120N 4P C125A	6	2112648

PB107914

PB107920

PB107917

PB107923

C120N Ik 10kA

Minibrytare för installation
Användningsområde:
För skydd av strömkretsar mot överbelastning och kortslutning i industriinstallationer.

	Art. Nr	Beskrivning	Modulbredd	E-nummer
Minibrytare				
	Acti9			
D-kurva	A9N18379	Minibrytare C120N 1P D80A	1,5	-
	A9N18381	Minibrytare C120N 1P D125A	1,5	-
	A9N18382	Minibrytare C120N 2P D63A	3	-
	A9N18383	Minibrytare C120N 2P D80A	3	-
	A9N18384	Minibrytare C120N 2P D100A	3	-
	A9N18385	Minibrytare C120N 2P D125A	3	-
	A9N18386	Minibrytare C120N 3P D63A	4,5	-
	A9N18387	Minibrytare C120N 3P D80A	4,5	-
	A9N18388	Minibrytare C120N 3P D100A	4,5	-
	A9N18389	Minibrytare C120N 3P D125A	4,5	-
	A9N18390	Minibrytare C120N 4P D63A	6	-
	A9N18391	Minibrytare C120N 4P D80A	6	-
	A9N18392	Minibrytare C120N 4P D100A	6	-
	A9N18393	Minibrytare C120N 4P D125A	6	-

PB107914

PB107920

Vill du prenumerera på vårt nyhetsbrev och få de senaste nyheterna en gång i månaden via e-post? Anmäl dig då på vår hemsida:

www.se.com/se/nyhetsbrev

C120H Ik 15kA

Minibrytare för installation
Användningsområde:
För skydd av strömkretsar mot överbelastning och kortslutning i industriinstallationer där högre brytförmåga krävs.

Minibrytare

Acti9

Tekniska data:
Märkspänning: 230/400V AC vid 50°
Märkström: 63 till 125A
Max. driftspänning: 440V AC
Brytförmåga:
enl EN 60898 vid märkspänning C120H: 15kA,
enl EN 60947-2 Ics 15kA, Ics 50%
Utlösningskarakteristik: elektromagnetisk
- B-kurva mellan 3 och 5 x In
- C-kurva mellan 5 och 10 x In
- D-kurva mellan 10 och 14 x In
Anslutningar: tunnelanslutningar för:
- 1,5 till 35 mm² flexibel kabel
- 1 till 50 mm² enledarkabel.
Elektriska tillbehör: A9N26924, A9N26927, A9N26929

	Art. Nr	Beskrivning	Modulbredd	E-nummer
B-kurva	A9N18401	Minibrytare C120H 1P B63A	1,5	-
	A9N18402	Minibrytare C120H 1P B80A	1,5	-
	A9N18403	Minibrytare C120H 1P B100A	1,5	-
	A9N18404	Minibrytare C120H 1P B125A	1,5	-
	A9N18412	Minibrytare C120H 2P B63A	3	-
	A9N18413	Minibrytare C120H 2P B80A	3	-
	A9N18414	Minibrytare C120H 2P B100A	3	-
	A9N18415	Minibrytare C120H 2P B125AB	3	-
	A9N18423	Minibrytare C120H 3P B63A	4,5	-
	A9N18424	Minibrytare C120H 3P B80A	4,5	-
	A9N18425	Minibrytare C120H 3P B100A	4,5	-
	A9N18426	Minibrytare C120H 3P B125A	4,5	-
	A9N18434	Minibrytare C120H 4P B63A	6	-
	A9N18435	Minibrytare C120H 4P B80A	6	-
	A9N18436	Minibrytare C120H 4P B100A	6	-
	A9N18437	Minibrytare C120H 4P B125A	6	-
C-kurva	A9N18445	Minibrytare C120H 1P C63A	1,5	-
	A9N18446	Minibrytare C120H 1P C80A	1,5	-
	A9N18447	Minibrytare C120H 1P C100A	1,5	-
	A9N18448	Minibrytare C120H 1P C125A	1,5	-
	A9N18456	Minibrytare C120H 2P C63A	3	-
	A9N18457	Minibrytare C120H 2P C80A	3	-
	A9N18458	Minibrytare C120H 2P C100A	3	-
	A9N18459	Minibrytare C120H 2P C125A	3	-
	A9N18467	Minibrytare C120H 3P C63A	4,5	-
	A9N18468	Minibrytare C120H 3P C80A	4,5	-
	A9N18469	Minibrytare C120H 3P C100A	4,5	-
	A9N18470	Minibrytare C120H 3P C125A	4,5	-
	A9N18478	Minibrytare C120H 4P C63A	6	-
	A9N18479	Minibrytare C120H 4P C80A	6	-
	A9N18480	Minibrytare C120H 4P C100A	6	2113785
	A9N18481	Minibrytare C120H 4P C125A	6	-

PB107913

PB107919

PB107916

PB107922

C120H Ik 15kA

Minibrytare för installation
Användningsområde:
För skydd av strömkretsar mot överbelastning och kortslutning i industriinstallationer där högre brytförmåga krävs.

	Art. Nr	Beskrivning	Modulbredd	E-nummer
Minibrytare				
	Acti9			
D-kurva	A9N18489	Minibrytare C120H 1P D63A	1,5	-
	A9N18490	Minibrytare C120H 1P D80A	1,5	-
PB107913	A9N18491	Minibrytare C120H 1P D100A	1,5	-
	A9N18492	Minibrytare C120H 1P D125A	1,5	-
	A9N18500	Minibrytare C120H 2P D63A	3	-
	A9N18501	Minibrytare C120H 2P D80A	3	-
	A9N18502	Minibrytare C120H 2P D100A	3	-
	A9N18503	Minibrytare C120H 2P D125A	3	-
	A9N18511	Minibrytare C120H 3P D63A	4,5	-
	A9N18512	Minibrytare C120H 3P D80A	4,5	-
PB107919	A9N18513	Minibrytare C120H 3P D100A	4,5	-
	A9N18514	Minibrytare C120H 3P D125A	4,5	-
	A9N18522	Minibrytare C120H 4P D63A	6	-
	A9N18523	Minibrytare C120H 4P D80A	6	-
	A9N18524	Minibrytare C120H 4P D100A	6	-
	A9N18525	Minibrytare C120H 4P D125A	6	-

iC40N

Minibrytare avsedd för 5-ledarsystem där man bryter bort både fas och nolledare. Apparaten finns i 1-fas utförande (1P+N) och 3-fas utförande (3P+N) med brytförmåga 6 och 10kA. Modulbredd 18 mm.

Minibrytare

Acti9

iC40N kan förses med hjälpfunktioner för indikering (hjälp/signalkontakt) och fjärrutlösning (shunt/ underspänningsutlösare), samma tillbehör som till serien iC60 används. Då apparaten har två anslutningar med 9 mm mellanrum finns speciella fasskenor, se sidan 38.

Tekniska data:
Märkström: 2 till 40A vid 30˚C
Märkspänning: 1P+N 230V AC, 3P+N 400V AC
Brytförmåga:
- enligt EN 60898: 6kA.
- enligt EN 60947-2: 10kA

Utlösningskarakteristik: elektromagnetisk
- B-kurva: mellan 3 och 5 x In
- C-kurva: mellan 5 och 10 x In
- D-kurva: mellan 10 och 14 x In

Anslutningar: Tunnelanslutningar för kablar max: 10 mm².
Elektriska tillbehör: se sidan 30.
Fasskenor: se sidan 38.

PB119533

B-kurva

Art. Nr	Beskrivning	Modulbredd	E-nummer
A9P44606	Minibrytare iC40N 1P+N B6A	1	2113796
A9P44610	Minibrytare iC40N 1P+N B10A	1	2113797
A9P44613	Minibrytare iC40N 1P+N B13A	1	2113798
A9P44616	Minibrytare iC40N 1P+N B16A	1	2113799
A9P44620	Minibrytare iC40N 1P+N B20A	1	2113800
A9P44625	Minibrytare iC40N 1P+N B25A	1	2113801
A9P44632	Minibrytare iC40N 1P+N B32A	1	2113802
A9P44640	Minibrytare iC40N 1P+N B40A	1	2113803

PB119533

C-kurva

A9P54602	Minibrytare iC40N 1P+N C2A	1	2113804
A9P54604	Minibrytare iC40N 1P+N C4A	1	2113805
A9P54606	Minibrytare iC40N 1P+N C6A	1	2113806
A9P54610	Minibrytare iC40N 1P+N C10A	1	2113807
A9P54613	Minibrytare iC40N 1P+N C13A	1	2113808
A9P54616	Minibrytare iC40N 1P+N C16A	1	2113809
A9P54620	Minibrytare iC40N 1P+N C20A	1	2113810
A9P54625	Minibrytare iC40N 1P+N C25A	1	2113811
A9P54632	Minibrytare iC40N 1P+N C32A	1	2113812
A9P54640	Minibrytare iC40N 1P+N C40A	1	2113813

PB119538

A9P54710	Minibrytare iC40N 3P+N C10A	3	2113814
A9P54716	Minibrytare iC40N 3P+N C16A	3	2113815
A9P54720	Minibrytare iC40N 3P+N C20A	3	2113816
A9P54725	Minibrytare iC40N 3P+N C25A	3	2113817
A9P54732	Minibrytare iC40N 3P+N C32A	3	2113818

D-kurva

A9P64710	Minibrytare iC40N 3P+N D10A	3	-
A9P64713	Minibrytare iC40N 3P+N D13A	3	-
A9P64716	Minibrytare iC40N 3P+N D16A	3	-
A9P64720	Minibrytare iC40N 3P+N D20A	3	-
A9P64725	Minibrytare iC40N 3P+N D25A	3	-
A9P64732	Minibrytare iC40N 3P+N D32A	3	-
A9P64740	Minibrytare iC40N 3P+N D40A	3	-

Tillbehör

Elektriska och mekaniska tillbehör för Minibrytare iC40, iC60, personskyddsbrytare iCV40 och iC60, samt jordfelsbrytare iID.

Tillbehör Minibrytare, jordfelsbrytare, personskyddsbrytare

Acti9

Tillbehören finns både som mekaniska och elektriska. De mekaniska består av olika beröringsskydd, låsadapter, plug-in-sockel för synligt brytställe, vridhandtag samt mellanstycke för utfyllnad eller värmeavledning. De elektriska tillbehören finns för indikering respektive för att lösa ut minibrytarna.

Hjälpkontakt OF indikerar huvudkontaktens status och följer de till- och frånmanövrar som görs med respektive apparat. Signalkontakt SD indikerar om Minibrytaren löst ut för elektriskt fel och reagerar inte då Minibrytaren slås till respektive från manuellt. Shuntutlösaren MX är en utlösningsspole som då den aktiveras med en puls, löser ut apparaten. Underspänningsutlösaren MN har konstant spänning och när spänningen faller löser apparen ut. Samtliga elektriska tillbehör monteras på Minibrytarens vänstra sida. OF och SD samt kombinationen OF+OF/SD är 9 mm breda.

Utlösningsspolarna MX och MN har en modulbredd på 18 mm och monteras också på vänster sida.
Man kan montera max följande kombinationer på en Minibrytare:
- 1 st utlösningsspole + 2 st indikeringsenheter
- 2 st utlösningsspolar + 1 st indikeringsenhet
- 3 st indikeringsspolar

Det finns 2 olika strömområden för hjälp samt signalkontakter:
0,1-6A används i de vanligaste fallen där inte extremt låga strömmar förekommer.
2-100mA används vid krävande applikationer med extremt låga strömmar som tex vid PLC-drift eller i fall där upp till 100 kontakter ligger i serie.

Art. Nr	Beskrivning	Modulbredd	E-nummer
Hjälp och signalkontakter för 0,1A-6A:			
A9A26904	Hjälpkontakt iOF 0,1-6A fasskenan över	0,5	2113849
A9A26907	Signalkontakt iSD 0,1-6A fasskenan över	0,5	2113850
A9A26909	Hjälp/signal kontakt iOF/SD+OF 0,1-6A	0,5	2113851
A9A26905	Hjälpkontakt iOF 0,1-6A fasskenan under	0,5	2113852
A9A26906	Signalkontakt iSD 0,1-6A fasskenan under	0,5	2113853
Hjälp och signalkontakter för låga strömmar mellan 2mA-100mA, tex PLC:			
A9A26914	Hjälpkontakt iOF 2-100mA fasskenan över	0,5	2113860
A9A26917	Signalkontakt iSD 2-100mA fasskenan över	0,5	2113861
A9A26919	Hjälp/signal kontakt iSD+OF 2-100mA	0,5	2113862
A9A26915	Hjälpkontakt iOF 2-100mA fasskenan under	0,5	2113863
A9A26916	Signalkontakt iSD 2-100mA fasskena under	0,5	2113864
A9A26897	Hjälp-/signalkontakt iOF+SD24 Smartlink	0,5	2112437
Övriga tillbehör:			
A9A26476	Shuntutlösare iMX 100-415VAC	1	2112440
A9A26477	Shuntutlösare iMX 48VAC	1	-
A9A26478	Shuntutlösare iMX 12-24VAC	1	2112681
A9A26946	Shuntutlösare iMX+OF 100-415VAC	1	2112630
A9A26947	Shuntutlösare iMX+OF 48VAC	1	-
A9A26948	Shuntutlösare iMX+OF12-24VAC	1	2112631
A9A26959	Underspänningsutlösare iMN 115VAC	1	-
A9A26960	Underspänningsutlösare iMN 220-240VAC	1	2112441
A9A26961	Underspänningsutlösare iMN 48VAC	1	-
A9A26963	Underspänningsutlösare iMNs 220-240VAC	1	-
A9A26969	Underspänningsutlösare iMNx 220-240VAC	1	2112640
A9A26971	Underspänningsutlösare iMNx 380-415VAC	1	-
A9A27108	Underspänningsutlösare iMN 24V AC/DC	1	-
A9A26500	Översp.utlösare iMSU 230V	0,5	-
A9A27003	Plug-in-sockel för synl.brytställe iC60	1	2112443
A9A27062	Mellanstycke för iC60, iID, iCT, 5 st/fp	0,5	2112444
A9A26981	Ansl.skydd för iC60 iID, 20 st/fp (10 per sida)		-
A9A26982	Ansl.skydd för Vigi iC60, 12 st/fp		-
A9A26975	Beröringsskydd 18 mm iC60, 2 st/fp		-
A9A26976	Beröringsskydd 36 mm iC60, iID, 2 st/fp		-
A9A26970	Låsadapter för iC60, iID, 10 st/fp		2112541
A9A27005	Vridhandtag fast del + svart handtag iC60		-

A9A26897

PB107421

PB104481

Tillbehör

Elektriska och mekaniska tillbehör för C120, C60H-DC, SW60-DC, C60PV-DC, C60NA-DC

Tillbehör Minibrytare, jordfelsbrytare, personskyddsbrytare

Acti9

Tillbehören finns både som mekaniska och elektriska. De mekaniska består av olika beröringsskydd, låsadapter, plug-in-sockel för synligt brytställe, vridhandtag samt mellanstycke för utfyllnad eller värmeavledning. De elektriska tillbehören finns för indikering respektive för att lösa ut minibrytarna.

Hjälpkontakt OF indikerar huvudkontaktens status och följer de till- och frånmanövrar som görs med respektive apparat. Signalkontakt SD indikerar om Minibrytaren löst ut för elektriskt fel och reagerar inte då Minibrytaren slås till respektive från manuellt. Shuntutlösaren MX är en utlösningsspole som då den aktiveras med en puls, löser ut apparaten. Underspänningsutlösaren MN har konstant spänning och när spänningen faller löser apparen ut. Samtliga elektriska tillbehör monteras på Minibrytarens vänstra sida. OF och SD samt kombinationen OF+OF/SD är 9 mm breda.

Utlösningsspolarna MX och MN har en modulbredd på 18 mm och monteras också på vänster sida.
Man kan montera max följande kombinationer på en Minibrytare:
- 1 st utlösningsspole + 2 st indikeringsenheter
- 2 st utlösningsspolar + 1 st indikeringsenhet
- 3 st indikeringsspolar

Det finns 2 olika strömområden för hjälp samt signalkontakter:
0,1-6A används i de vanligaste fallen där inte extremt låga strömmar förekommer.
2-100mA används vid krävande applikationer med extremt låga strömmar som tex vid PLC-drift eller i fall där upp till 100 kontakter ligger i serie.

Art. Nr	Beskrivning	Modulbredd	E-nummer
Hjälp och signalkontakter för 0,1A-6A:			
A9N26904	Hjälpkontakt OF C120/C60H DC 0,1-6A	0,5	2113854
A9N26907	Signalkontakt SD C120/C60H DC 0,1-6A	0,5	2113855
A9N26909	Hjälp/signal OF+OF/SD C120/C60H 0,1-6A	0,5	2113856
Hjälp och signalkontakter för låga strömmar mellan 2mA-100mA, tex PLC:			
A9N26914	Hjälpkontakt OF C120/C60H DC 2-100mA	0,5	2113865
A9N26917	Signalkontakt SD C120/C60H DC 2-100mA	0,5	2113866
A9N26899	Hjälp/sign.kontakt OF+SD24 C120/C60H-DC	0,5	2112438
Övriga tillbehör:			
A9N26946	Shuntutlösare MX+OF 100-415VAC	1	2112649
A9N26947	Shuntutlösare MX+OF 48VAC	1	-
A9N26948	Shuntutlösare MX+OF 12-24VAC	1	2112682
A9N26959	Underspänningsutlösare iMN 115V AC	1	-
A9N26960	Underspänningsutlösare iMN 240V AC	1	-
A9N26961	Underspänningsutlösare iMN 48V AC/DC	1	-
A9N26963	Underspänningsutlösare fördröjd iMN240V AC	1	-
27145	Låsadapter för C120, 4 st/fp		-
26970	Låsadapter för C60H DC, 2 st/fp		2114610

Motordon för iC60

Art. Nr	Beskrivning	Modulbredd	E-nummer

Motordon RCA iC60

Acti9

Motordon RCA iC60 används för att manövrera Minibrytare effektivt och säkert även på stora avstånd. RCA finns i två olika utföranden, med eller utan kommunikation. Den kan monteras på alla storlekar av iC60, även i kombination med andra elektriska tillbehör. På fronten finns möjlighet att välja mellan att återställa/ inte återställa vid utlöst Minibrytare. Manövrering kan ske både lokalt och centralt. Manöverspänningen är 230V AC och med tillbehör iMDU 24/48V AC/DC.

Tekniska data
Manöverspänning: 230V AC
Min.tid för manöverorder: ≥ 200mS
Reaktionstid:< 500mS
Egenförbrukning: ≤ 1W
Mekanisk hållfasthet (C-O): 10.000 cykler
Omgivningstemperatur: -25°C - + 60°C
Anslutningsbar area:
- Inkommande flexibel kabel 0,5 – 6 mm²
- Utgående flexibel kabel 0,5 – 2,5 mm².

Konventionell manövrering

PB106250

RCA

A9C70112	Motordon RCA för iC60 1P-2P	3,5	2112445
A9C70114	Motordon RCA för iC60 3P-4P	3,5	2112447

Manövrering med Smartlink

PB106253

RCA Ti24

A9C70122	Motordon RCA Ti24 för iC60 1P-2P	3,5	2112449
A9C70124	Motordon RCA Ti24 för iC60 3P-4P	3,5	2112451

ARA

Automatisk återställning av Minibrytare och jordfelsbrytare vid elektriskt fel

Återställningsmodul ARA

ARA iC60, iID

ARA är en återställningsmodul för Minibrytare upp t.o.m. 63A och jordfelsbrytare upp t.o.m. 100A, monteras på vänster sida.
Beroende på applikation och säkerhetskrav väljer man det program som passar bäst för ändamålet. Det finns fyra olika program för respektive typ, från ett återställningsförsök upp till fem stycken för Minibrytare och femton stycken för jordfelsbrytare. Första återställningsförsöket görs efter 60 sek.
ARA har en integrerad hjälpkontakt OF samt en för indikering av permanent frånslag.
OBS: A9C70342 har endast ett program.

Tekniska data
Drift och manöverspänning: 230V AC
Min. tid frånslagsorder: ≥ 200mS
Reaktionstid: < 500mS
Elektrisk hållfasthet (C-O): 5000 cykler
Drifttemp: -25°C till +60°C
Anslutningsbar area:
- Inkommande flexibel kabel 0,5 – 6 mm²
- Utgående flexibel kabel 0,5 – 2,5 mm².

PB106256

A9C70132	Automatisk återställning ARA iC60 1P-2P	3,5	2112453
A9C70134	Automatisk återställning ARA iC60 3P-4P	3,5	2112454
A9C70342	Automatisk återställning ARA för iID 1P-2P	3,5	2164935
A9C70344	Automatisk återställning ARA för iID 3P-4P	3,5	2165055

Tips vid installation av jordfelsbrytare

Om en jordfelsbrytare slår ifrån en hel anläggning kan olägenheter uppstå t ex med att värmesystem, kyl & frys och larm slutar att fungera i onödan. En jordfelsbrytare för personskydd löser ut vid mellan 15-30mA och eftersom det finns läckströmmar i alla elanläggningar bör hänsyn till detta tas redan vid planeringen.

Läckströmmarna ackumuleras och kommer ganska snart upp i 15mA, se tabell nedan. Det är därför en rekommendation att anläggningen förses med flera jordfelsbrytare och dessutom personskyddbrytare för särskilt utsatta och viktiga laster som t ex värmepanna, kyl & frys samt vägguttag och belysning ute.

Produkt	Läckström i mA
Bastuaggregat	3-5
Diskmaskin	3-5
Elpanna	3-5
Elspis med tre plattor samt ugn	6-7
Elelement	0,75-1,5
Kyl, frys	1,5
Mikrovågsugn	5
Spisfläkt	3
Torktumlare, torkskåp	2-5
Tvättmaskin	3-5

Jordfelsbrytare finns i olika utföranden till olika användningsområden för att på bästa sätt skydda vid felströmmar till jord. Det viktiga är att den löser ut när det är befogat och att den inte gör det om det är obefogat. Det är därför viktigt att välja rätt jordfelsbrytare beroende på till vilken last den skall användas, se nedanstående bild för val av typ till olika laster.

NG125N Ik 25kA

Minibrytare anpassad för industri.
Användningsområde:
för skydd av strömkretsar mot överbelastning och kortslutning där hög brytförmåga erfordras.

Minibrytare industri

Tekniska data:
Märkström: 10-125A vid 40° C
Märkspänning: 240/415V AC, max. driftspänning 500 V AC
Brytförmåga: enl EN 60947-2, NG125N: 25kA vid 240/415V AC,
Utlösningskarakteristik: elektromagnetisk
- B-kurva: mellan 3,2 och 4,8 x In
- C-kurva: mellan 6,9 och 9,6 x In
- D-kurva: mellan 9,6 och 14,4 x In

Anslutningar:
1,5 till 50 mm² för 63A
16 till 70 mm² Cu kabel för 80 till 125A, dessa kan bytas ut mot anslutningar för Al eller kabelskor.

	Art. Nr	Beskrivning	Modulbredd	E-nummer
B-kurva	18663	Minibrytare NG125N 3P B80A	4,5	-
	18664	Minibrytare NG125N 3P B100A	4,5	-
	18665	Minibrytare NG125N 3P B125A	4,5	-
	18666	Minibrytare NG125N 4P B80A	6	-
	18667	Minibrytare NG125N 4P B100A	6	-
	18668	Minibrytare NG125N 4P B125A	6	-
C-kurva	18610	Minibrytare NG125N 1P C10A	1,5	2113720
	18611	Minibrytare NG125N 1P C16A	1,5	2113721
	18612	Minibrytare NG125N 1P C20A	1,5	2113722
	18613	Minibrytare NG125N 1P C25A	1,5	2113723
	18614	Minibrytare NG125N 1P C32A	1,5	2113724
	18615	Minibrytare NG125N 1P C40A	1,5	2113725
	18616	Minibrytare NG125N 1P C50A	1,5	2113726
	18617	Minibrytare NG125N 1P C63A	1,5	2113727
	18621	Minibrytare NG125N 2P C10A	3	-
	18622	Minibrytare NG125N 2P C16A	3	-
	18623	Minibrytare NG125N 2P C20A	3	-
	18624	Minibrytare NG125N 2P C25A	3	-
	18625	Minibrytare NG125N 2P C32A	3	-
	18626	Minibrytare NG125N 2P C40A	3	-
	18627	Minibrytare NG125N 2P C50A	3	-
	18628	Minibrytare NG125N 2P C63A	3	-
	18629	Minibrytare NG125N 2P C80A	3	-
	18632	Minibrytare NG125N 3P C10A	4,5	2113729
	18633	Minibrytare NG125N 3P C16A	4,5	2113730
	18634	Minibrytare NG125N 3P C20A	4,5	2113731
	18635	Minibrytare NG125N 3P C25A	4,5	2113732
	18636	Minibrytare NG125N 3P C32A	4,5	2113733
	18637	Minibrytare NG125N 3P C40A	4,5	2113734
	18638	Minibrytare NG125N 3P C50A	4,5	2113735
	18639	Minibrytare NG125N 3P C63A	4,5	2113736
	18640	Minibrytare NG125N 3P C80A	4,5	2113737
	18642	Minibrytare NG125N 3P C100A	4,5	2113738
	18644	Minibrytare NG125N 3P C125A	4,5	2113739

PB103989_SE

056915N_SE

PB103987_SE

056904N_SE

NG125N Ik 25kA

Minibrytare anpassad för industri.
Användningsområde:
för skydd av strömkretsar mot överbelastning och kortslutning där hög brytförmåga erfordras.

Minibrytare industri

PB103989_SE

	Art. Nr	Beskrivning	Modulbredd	E-nummer
	18649	Minibrytare NG125N 4P C10A	6	-
	18650	Minibrytare NG125N 4P C16A	6	-
	18651	Minibrytare NG125N 4P C20A	6	-
	18652	Minibrytare NG125N 4P C25A	6	-
	18653	Minibrytare NG125N 4P C32A	6	-
	18654	Minibrytare NG125N 4P C40A	6	-
	18655	Minibrytare NG125N 4P C50A	6	-
	18656	Minibrytare NG125N 4P C63A	6	-
	18658	Minibrytare NG125N 4P C80A	6	-
	18660	Minibrytare NG125N 4P C100A	6	-
	18662	Minibrytare NG125N 4P C125A	6	2112398
D-kurva	18669	Minibrytare NG125N 3P D80A	4,5	-
	18670	Minibrytare NG125N 3P D100A	4,5	-
	18671	Minibrytare NG125N 3P D125A	4,5	-
	18672	Minibrytare NG125N 4P D80A	6	-
	18673	Minibrytare NG125N 4P D100A	6	-
	18674	Minibrytare NG125N 4P D125A	6	-

056904N_SE

NG125L Ik 50kA

Minibrytare anpassad för industri.
Användningsområde:
för skydd av strömkretsar mot överbelastning och kortslutning där hög brytförmåga erfordras.

Minibrytare industri

Tekniska data:
Märkström: 10-80A 40° C
Märkspänning: 240/415V AC, max. driftspänning 500V AC
Brytförmåga: enl EN 60947-2, NG125L: 50kA vid 240/415V AC
Utlösningskarakteristik: elektromagnetisk
- B-kurva: mellan 3,2 och 4,8 x In
- C-kurva: mellan 6,9 och 9,6 x In
- D-kurva: mellan 9,6 och 14,4 x In
Anslutningar:
1,5 till 50 mm² för 63 A
16 till 70 mm² Cu kabel för 80 till 125 A, dessa kan bytas ut mot anslutningar för Al eller kabelskor.

056915N_SE

B-kurva	18741	Minibrytare NG125L 1P B10A	1,5	-
	18742	Minibrytare NG125L 1P B16A	1,5	-
	18743	Minibrytare NG125L 1P B20A	1,5	-
	18744	Minibrytare NG125L 1P B25A	1,5	-
	18745	Minibrytare NG125L 1P B32A	1,5	-
	18746	Minibrytare NG125L 1P B40A	1,5	-
	18747	Minibrytare NG125L 1P B50A	1,5	-
	18748	Minibrytare NG125L 1P B63A	1,5	-
	18749	Minibrytare NG125L 1P B80A	1,5	-

NG125L Ik 50kA

Minibrytare anpassad för industri.
Användningsområde:
för skydd av strömkretsar mot överbelastning och kortslutning där hög brytförmåga erfordras.

	Art. Nr	Beskrivning	Modulbredd	E-nummer
Minibrytare industri				
PB103987_SE	18750	Minibrytare NG125L 2P B10A	3	-
	18751	Minibrytare NG125L 2P B16A	3	-
	18752	Minibrytare NG125L 2P B20A	3	-
	18753	Minibrytare NG125L 2P B25A	3	-
	18754	Minibrytare NG125L 2P B32A	3	-
	18755	Minibrytare NG125L 2P B40A	3	-
	18756	Minibrytare NG125L 2P B50A	3	-
	18757	Minibrytare NG125L 2P B63A	3	-
	18758	Minibrytare NG125L 2P B80A	3	-
056904N_SE	18759	Minibrytare NG125L 3P B10A	4,5	-
	18760	Minibrytare NG125L 3P B16A	4,5	-
	18761	Minibrytare NG125L 3P B20A	4,5	-
	18762	Minibrytare NG125L 3P B25A	4,5	-
	18763	Minibrytare NG125L 3P B32A	4,5	-
	18764	Minibrytare NG125L 3P B40A	4,5	-
	18765	Minibrytare NG125L 3P B50A	4,5	-
	18766	Minibrytare NG125L 3P B63A	4,5	-
	18767	Minibrytare NG125L 3P B80A	4,5	-
PB103989_SE	18768	Minibrytare NG125L 4P B10A	6	-
	18769	Minibrytare NG125L 4P B16A	6	-
	18770	Minibrytare NG125L 4P B20A	6	-
	18771	Minibrytare NG125L 4P B25A	6	-
	18772	Minibrytare NG125L 4P B32A	6	-
	18773	Minibrytare NG125L 4P B40A	6	-
	18774	Minibrytare NG125L 4P B50A	6	-
	18775	Minibrytare NG125L 4P B63A	6	-
	18776	Minibrytare NG125L 4P B80A	6	-
C-kurva	18777	Minibrytare NG125L 1P C10A	1,5	-
056915N_SE	18778	Minibrytare NG125L 1P C16A	1,5	-
	18779	Minibrytare NG125L 1P C20A	1,5	-
	18780	Minibrytare NG125L 1P C25A	1,5	-
	18781	Minibrytare NG125L 1P C32A	1,5	-
	18782	Minibrytare NG125L 1P C40A	1,5	-
	18783	Minibrytare NG125L 1P C50A	1,5	-
	18784	Minibrytare NG125L 1P C63A	1,5	-
	18785	Minibrytare NG125L 1P C80A	1,5	-
PB103987_SE	18788	Minibrytare NG125L 2P C10A	3	-
	18789	Minibrytare NG125L 2P C16A	3	-
	18790	Minibrytare NG125L 2P C20A	3	-
	18791	Minibrytare NG125L 2P C25A	3	-
	18792	Minibrytare NG125L 2P C32A	3	-
	18793	Minibrytare NG125L 2P C40A	3	-
	18794	Minibrytare NG125L 2P C50A	3	-
	18795	Minibrytare NG125L 2P C63A	3	-
	18796	Minibrytare NG125L 2P C80A	3	-

NG125L Ik 50kA

Minibrytare anpassad för industri.
Användningsområde:
för skydd av strömkretsar mot överbelastning och kortslutning där hög brytförmåga erfordras.

Minibrytare industri

056904N_SE

PB103989_SE

	Art. Nr	Beskrivning	Modulbredd	E-nummer
	18799	Minibrytare NG125L 3P C10A	4,5	-
	18800	Minibrytare NG125L 3P C16A	4,5	-
	18801	Minibrytare NG125L 3P C20A	4,5	-
	18802	Minibrytare NG125L 3P C25A	4,5	-
	18803	Minibrytare NG125L 3P C32A	4,5	-
	18804	Minibrytare NG125L 3P C40A	4,5	-
	18805	Minibrytare NG125L 3P C50A	4,5	-
	18806	Minibrytare NG125L 3P C63A	4,5	2112575
	18807	Minibrytare NG125L 3P C80A	4,5	-
	18810	Minibrytare NG125L 4P C10A	6	-
	18811	Minibrytare NG125L 4P C16A	6	-
	18812	Minibrytare NG125L 4P C20A	6	-
	18813	Minibrytare NG125L 4P C25A	6	-
	18814	Minibrytare NG125L 4P C32A	6	-
	18815	Minibrytare NG125L 4P C40A	6	-
	18816	Minibrytare NG125L 4P C50A	6	-
	18817	Minibrytare NG125L 4P C63A	6	2112576
	18818	Minibrytare NG125L 4P C80A	6	-
D-kurva	18831	Minibrytare NG125L 1P D16A	1,5	-
	18835	Minibrytare NG125L 1P D40A	1,5	-
	18839	Minibrytare NG125L 2P D10A	3	-
	18840	Minibrytare NG125L 2P D16A	3	-
	18841	Minibrytare NG125L 2P D20A	3	-
	18842	Minibrytare NG125L 2P D25A	3	-
	18843	Minibrytare NG125L 2P D32A	3	-
	18844	Minibrytare NG125L 2P D40A	3	-
	18845	Minibrytare NG125L 2P D50A	3	-
	18846	Minibrytare NG125L 2P D63A	3	-
	18847	Minibrytare NG125L 2P D80A	3	-
	18848	Minibrytare NG125L 3P D10A	4,5	-
	18849	Minibrytare NG125L 3P D16A	4,5	-
	18850	Minibrytare NG125L 3P D20A	4,5	-
	18851	Minibrytare NG125L 3P D25A	4,5	-
	18852	Minibrytare NG125L 3P D32A	4,5	-
	18853	Minibrytare NG125L 3P D40A	4,5	-
	18854	Minibrytare NG125L 3P D50A	4,5	-
	18855	Minibrytare NG125L 3P D63A	4,5	-
	18856	Minibrytare NG125L 3P D80A	4,5	-

056915N_SE

PB103987_SE

056904N_SE

NG125L Ik 50kA

Minibrytare anpassad för industri.
Användningsområde:
för skydd av strömkretsar mot överbelastning och kortslutning där hög brytförmåga erfordras.

Minibrytare industri

PB103989_SE

Art. Nr	Beskrivning	Modulbredd	E-nummer
18857	Minibrytare NG125L 4P D10A	6	-
18858	Minibrytare NG125L 4P D16A	6	-
18859	Minibrytare NG125L 4P D20A	6	-
18860	Minibrytare NG125L 4P D25A	6	-
18861	Minibrytare NG125L 4P D32A	6	-
18862	Minibrytare NG125L 4P D40A	6	-
18863	Minibrytare NG125L 4P D50A	6	-
18864	Minibrytare NG125L 4P D63A	6	-
18865	Minibrytare NG125L 4P D80A	6	-

Tillbehör NG 125

Det finns ett stort sortiment av tillbehörsprodukter anpassat för industriapplikationer. Olika typer av anslutningar (både för koppar och aluminium), beröringsskydd, vridhandtag med förlängd axel, samt elektriska tillbehör för både indikering resp. för att lösa ut minibrytarna.

Hjälpkontakt OF+OF indikerar huvudkontaktens status och följer de till- och frånmanövrar som görs med Minibrytaren.
Kombination hjälp/signalkontakt OF+SD som både visar kontaktstatus och indikerar om Minibrytaren löst ut för elektriskt fel och reagerar inte då Minibrytaren slås till resp. från.
Shuntutlösaren MX är en utlösningsspole som då den aktiveras med en puls löser ut Minibrytaren. Underspänningsutlösaren MN har konstant spänning som när den faller löser ut Minibrytaren.
Samtliga elektriska tillbehör monteras på Minibrytarens vänstra sida.
OF+OF och SD+OF samt kombinationen OF+OF eller OF+SD är 9mm breda.
Utlösningsspolarna MX och MN har en modulbredd på 18 mm och monteras också på vänster sida.
Man kan montera max följande kombinationer på en Minibrytare:
2 st OF+OF eller 2 st OF+SD och en MX eller MN

B219003

19071	OF+OF hjälpkontakt 220/240V AC 6A	0,5	2114614
19072	OF+SD hjälp-/signalkontakt 220/240V 6A	0,5	2114616
19064	MX+OF 230/415V AC, 110/130V DC	1	2114632
19065	MX+OF 48/130V AC, 48V DC	1	-
19066	MX+OF 24V AC, 24V DC	1	-
19069	MN undersp.utlös. 48V AC	1	-
19067	MN undersp.utlös. 220/240V AC	1	-
19070	MN undersp.utlös. 48V DC	2	-
19080	Beröringsskydd 1P NG125		-
19081	Beröringsskydd 2P NG125		-
19082	Beröringsskydd 3P NG125		-
19083	Beröringsskydd 4P NG125		-
19084	Anslutningsskydd 1P NG125		-
19085	Anslutningsskydd 2P NG125		-
19086	Anslutningsskydd 3P NG125		-
19087	Anslutningsskydd 4P NG125		-
19088	Vridhandtag NG125 svart		2114700
19090	Låsadapter NG125, förpackning om 4st		-
19094	Kabelskor 70mm NG125 80-125A		-
19095	Kabelanslutning ALU. 70mm NG125 80-125		-
19091	Isol.förd.plint, förpackning om 4st		-
19093	Skruv/mutter, förpackn. om 4st inkl. isol.skiva		-

Fasskenor

Används för att underlätta sammankopplingen av minibrytarna på inkommandesidan. Samtliga fasskenor är av s.k. pinntyp.

Fasskenor

Minibrytarna iC60N och iC60H är försedda med dubbel anslutningklämma, inkopplingsklämma behövs normalt inte. PÅ iC60L och iC60H DC ansluts mjukledare och fasskena i samma anslutning. Normalt behövs inte heller här någon speciell inkopplingsklämma. Minibrytare med integrerad nolla (iC40) och personskyddsbrytare (iCV40) har en tätare poldelning (9 mm) än standardminibrytarna, därför används speciella skenor för dem. De är av 1-fas och 3-fas typ och finns i längderna 12, 24 och 48 moduler.
För Minibrytare med 18 mm mellan anslutningarna finns standardlängderna 12 respektive 24 moduler samt 1 meter, i 1 - 4 pol utförande med area 10 mm². Till Minibrytare med hjälp- eller signalkontakt finns speciella skenor enligt följande: 1 och 2 pol + hj, 3 pol för 1 pol med hj och för 3 pol med hj samt för 3 pol+N med hj, samtliga har längd 1 meter. Som tillbehör till skenorna finns anslutningar, anslutningsskydd och ändskydd.
Märkström: Med mittmatning 80A. Med dubbel matning 100A.
Se dokument CA908048E och CA907026E för mer teknisk information och valguide.

A9XPH112

A9XPH306

A9XPH412

A9XAH357

STENGER_ODA3

A9XPC712

A9XPA648

Art. Nr	Beskrivning	E-nummer
A9XPH112	Fasskena 1-pol 16 mm² 12 mod	2112433
A9XPH124	Fasskena 1-pol 16 mm² 24 mod	2112434
A9XPH157	Fasskena 1-pol 16 mm² 57 mod	2112542
14811	Fasskena 1-pol 16 mm² 16 mod NG125	2114672
A9XPH212	Fasskena 2-pol 16 mm² 12 mod	2112543
A9XPH224	Fasskena 2-pol 16 mm² 24 mod	2112544
A9XPH257	Fasskena 2-pol 16 mm² 57 mod	2112545
14812	Fasskena 2-pol 16 mm² 16 mod NG125	-
A9XPH306	Fasskena 3-pol 16 mm² 6 mod	2114706
A9XPH309	Fasskena 3-pol 16 mm² 9 mod	2114707
A9XPH312	Fasskena 3-pol 16 mm² 12 mod	2112546
A9XPH324	Fasskena 3-pol 16 mm² 24 mod	2112547
A9XPH357	Fasskena 3-pol 16 mm² 57 mod	2112548
A9XPH557	Fasskena 3-pol+N 16 mm² 57 mod	-
14813	Fasskena 3-pol 16 mm² 16 mod NG125	2114674
A9XPH412	Fasskena 4-pol 16 mm² 12 mod	2112549
A9XPH424	Fasskena 4-pol 16 mm² 24 mod	2112560
A9XPH457	Fasskena 4-pol 16 mm² 57 mod	2112561
14814	Fasskena 4-pol 16 mm² 16 mod NG125	-
Fasskenor med plats för hjälpkontakter.		
A9XAH157	Fasskena 1-pol 16 mm² 57 mod 9 mm-L1-9 mm-L1 osv.	2112562
A9XAH257	Fasskena 2-pol 16 mm² 57 mod 9 mm-L1-L2-9 mm-L1-L2 osv.	2112563
A9XAH357	Fasskena 3-pol 16 mm² 57 mod 9 mm-L1-L2-L3-9 mm-L1-L2-L3 osv.	2112564
A9XAH457	Fasskena 4-pol 16 mm² 57 mod 9 mm-N-L1-L2-L3 osv.	2112565
A9XAH657	Fasskena 3-pol 16 mm² 57 mod 9 mm-L1-9 mm-L2-9 mm-L3 osv.	2112566
A9XAH557	Fasskena 4-pol 16 mm² 57 mod 9 mm-N-L1-9 mm-N-L2-9 mm-N-L3 osv.	2112567
Fasskena med integrerad neutralledare för iC40, iCV40 och AFDD. Extra ändskydd samt 3 st beröringsskydd ingår. Märkström 80A.		
A9XPC612	Fasskena iC40, iCV40 och AFDD 1P+N 12 moduler	2113819
A9XPC624	Fasskena iC40, iCV40 och AFDD 1P+N 24 moduler	2113820
A9XPC648	Fasskena iC40, iCV40 och AFDD 1P+N 48 moduler	2113821
A9XPC712	Fasskena iC40, iCV40 och AFDD 3P+N 12 moduler	2113822
A9XPC724	Fasskena iC40, iCV40 och AFDD 3P+N 24 moduler	2113823
A9XPC748	Fasskena iC40, iCV40 och AFDD 3P+N 48 moduler	2113824
Fasskena med integrerad neutralledare och plats för hjälpkontakter.		
A9XPA648	Fasskena iC40 2-pol (1P+N) 48 moduler 9mm+N+L	2113874
A9XPA748	Fasskena iC40 4-pol (1P+N) 48 moduler 9mm+N+L1, 9mm-N-L2, 9mm-N-L3 osv.	2113875
A9XPV748	Fasskena iCV40 och AFDD 4-pol (1P+N) 48 moduler 9mm-N-L1-18mm, 9mm-N-L2-18mm, 9mm-N-L3-18mm osv.	-

Tillbehör för fasskenor

Som tillbehör till fasskenorna finns ändskydd, anslutningsskydd och anslutningar för flertrådig kabel upp till 25 mm²

Tillbehör fasskenor

A9XPV3125 PB110258, PB110259 PB110257 PB104499 PB104501

Art. Nr	Beskrivning	E-nummer
A9XPV3125	Vertikal flexibel treledare. Tillbehör bestående av 3 st flexibla 10 mm² kablar med ändhylsor för vidarematning till raden över/ under. Längd 250 mm.	2112669
A9XPCM04	Isolerad anslutningsklämma f. minibrytare. lång för fasskena, sats om 4 st	2112573
A9XPCD04	Isolerad anslutningsklämma f. minibrytare. kort utan fasskena, sats om 4 st	2112574
A9XPE110	Ändskydd för 1-polig skena, sats om 10 st	2112568
A9XPE210	Ändskydd för 2-polig skena, sats om 10 st	2112569
A9XPE310	Ändskydd för 3-polig skena, sats om 10 st	2112570
A9XPE410	Ändskydd för 3-polig+N skena, sats om 10 st	2112571
A9X21094	Ändskydd för iC40, iCV40 och AFDD fasskena 1P+N, sats om 40 st	2113826
A9X21095	Ändskydd för iC40, iCV40 och AFDD fasskena 3P+N, sats om 40 st	2113827
A9XPT920	Anslutningsskydd, sats om 20 st	2112572
A9X21096	Anslutningsskydd för iC40, iCV40 och AFDD fasskena, sats om 12 st	2113825
Fördelningsblock		
LVS04040	Distribloc 4P 63A inkommande ovansidan	2113876
LVS04041	Distribloc 4P 63A inkommande underifrån	2113877
LVS04004	Multiclip 4P 80A 24 mod	-

Distributionsblock LGY

IEC/EN 60947-7-1, IEC/EN 61439-1 & 2

PB111244

Beskrivning

- Märkspänning 230/440V AC.
- 1- och och 4-poliga fördelningsblock som kan monteras på DIN-skena eller på platta.
- Kompatibel med Prisma G och P, Pragma och Mini Pragma.
- Anslutningarna klarar både solida kablar samt mjukledare.

Fördelar

- Enkel och smidig fördelning av kraft internt i skåpet.
- Överskådlig och enkel fördelning för att undvika snedbelastning.
- Enkel kabelförläggning p g a hög tillgänglighet och åtkomlighet.
- Synlig förläggning och anslutning.
- Faserna är säkert åtskilda.

Fördelningsblock

PB111250 PB111251 PB111252 PB111243 PB111244 PB111246 PB111245

Art. Nr	Beskrivning	Modulbredd	E-nummer
LGY			
LGY112510	Distributionsblock 1P 125A 10 anslutningar	1,5	2201039
LGY116013	Distributionsblock 1P 160A 13 anslutningar	2	2201040
LGY125014	Distributionsblock 1P 250A 14 anslutningar	2,5	2201041
LGY410028	Distributionsblock 4P 100A 4x7 anslutningar	4	2201042
LGY412548	Distributionsblock 4P 125A 4x12 anslutningar	7	2201043
LGY412560	Distributionsblock 4P 125A 4x15 anslutningar	10	2201044
LGY416048	Distributionsblock 4P 160A 4x12 anslutningar	9	2201045

Teknisk information

			Angiven area avser mjukledare samt hylsor						
Art. Nr	Mått (BxHxD)	Anslutningar	1,5-10 mm²	1,5-16 mm²	4-25 mm²	6-35 mm²	1,5-35 mm²	16-50 mm²	25-95 mm²
LGY112510	27x85x50,5	10	6	2		2			
LGY116013	36x85x50,5	13	8	3				2	
LGY125014	45x85x50,5	14	4	8			1		1
LGY410028	71x100x50,5	4x7	5	2					
LGY412548	126x100x50,5	4x12	4	7	1				
LGY412560	162x100x50,5	4x15	11		3	1			
LGY416048	174x100x50,5	4x12		8	3			1	

För kompletterande teknisk information se katalog LVCATM9OEM_EN.

A, Asi upp till 63A

Jordfelsbrytare iID är elektromagnetisk, fungerar utan yttre spänningskällor och är avsedd för fast montage på Din-skena i centraler.

Jordfelsbrytare iID

Jordfelsbrytarna finns både i momentant och selektivt utförande för klass A. I momentant utförande med märkfelström 10, 30, 100, 300, 500mA samt selektivt (märkt med S) 300mA.
A-klass finns i följande utföranden:
- standard
- Asi som är korttidsfördröjd 10mS och har förhöjd stötströmstålighet 3kA. De är även försedda med ett inre skydd som gör dem anpassade för fuktiga och aggressiva miljöer.

Samtliga typer kan förses med hjälpkontakt för att indikera att jordfelsbrytaren löst ut.

Tekniska data:
Norm: IEC/EN 61008-1
Märkspänning: 230/400V AC
Märkström 25 till 63A
Märkfelström: 10, 30, 100, 300, 500mA momentant och 300mA selektivt (S).
Till jordfelsbrytare iID 25-100A finns en återställningsmodul som monteras på vänster sida, se sid 27.

	Art. Nr	Beskrivning	Modulbredd	E-nummer
A-klass 25-63A	A9Z20216	Jordfelsbrytare iID 2P 16A 10mA A	2	-
	A9Z20225	Jordfelsbrytare iID 2P 25A 10mA A	2	2164916
	A9Z21225	Jordfelsbrytare iID 2P 25A 30mA A	2	2164925
	A9Z24225	Jordfelsbrytare iID 2P 25A 300mA A	2	2164926
	A9Z21240	Jordfelsbrytare iID 2P 40A 30mA A	2	2164928
	A9Z24240	Jordfelsbrytare iID 2P 40A 300mA A	2	2164929
	A9Z21263	Jordfelsbrytare iID 2P 63A 30mA A	2	2164930
	A9Z24263	Jordfelsbrytare iID 2P 63A 300mA A	2	2164931
	A9Z21425	Jordfelsbrytare iID 4P 25A 30mA A	4	2164952
	A9Z24425	Jordfelsbrytare iID 4P 25A 300mA A	4	2164954
	A9Z21440	Jordfelsbrytare iID 4P 40A 30mA A	4	2164955
	A9Z22440	Jordfelsbrytare iID 4P 40A 100mA A	4	2164956
	A9Z24440	Jordfelsbrytare iID 4P 40A 300mA A	4	2164959
	A9Z25440	Jordfelsbrytare iID 4P 40A 300mA S A	4	2164941
	A9Z21463	Jordfelsbrytare iID 4P 63A 30mA A	4	2164970
	A9Z22463	Jordfelsbrytare iID 4P 63A 100mA A	4	2164972
	A9Z24463	Jordfelsbrytare iID 4P 63A 300mA A	4	2164974
	A9Z25463	Jordfelsbrytare iID 4P 63A 300mA S A	4	2165245
	A9Z26463	Jordfelsbrytare iID 4P 63A 500mA A	4	2165246
A-klass typ si 25-63A	A9Z31225	Jordfelsbrytare iID 2P 25A 30mA Asi	2	2164934
	A9Z31240	Jordfelsbrytare iID 2P 40A 30mA Asi	2	2164950
	A9Z31263	Jordfelsbrytare iID 2P 63A 30mA Asi	2	2164951
	A9Z31425	Jordfelsbrytare iID 4P 25A 30mA Asi	4	2164975
	A9Z31440	Jordfelsbrytare iID 4P 40A 30mA Asi	4	2164976
	A9Z31463	Jordfelsbrytare iID 4P 63A 30mA Asi	4	2164981
	A9Z35463	Jordfelsbrytare iID 4P 63A 300mA S Asi	4	2165248

PB107413

PB107414

PB107414

För tips och råd om dimensionering av anläggning med jordfelsbrytare samt personskyddsbrytare och val av olika typer, se sidan 32.

A, Asi 80-100A

	Art. Nr	Beskrivning	Modulbredd	E-nummer
Jordfelsbrytare iID				

Jordfelsbrytarna finns både i momentant och selektivt utförande för klass A. I momentant utförande med märkfelström 30, 100, 300, 500mA samt selektivt (märkt med S) 300mA.
A-klass finns i följande utföranden:
- standard
- Asi som är korttidsfördröjd 10mS och har förhöjd stötströmstålighet 3kA. De är även försedda med ett inre skydd som gör dem anpassade för fuktiga och aggressiva miljöer.

Samtliga typer kan förses med hjälpkontakt för att indikera att jordfelsbrytaren löst ut.
Tekniska data:
Norm: IEC/EN 61008-1
Märkspänning: 230/400V AC
Märkström: 80 till 100A
Märkfelström: 30, 100, 300, 500mA momentant och 300mA selektivt (S)
Anslutningar: Märkström upp t.o.m 100A är försedda med dubbelanslutningar på bägge sidor
Anslutningsbar area. Flexibel kabel upp till max. 25mm².
Till jordfelsbrytare iID 25-100A finns en återställningsmodul som monteras på vänster sida, se sid 27.

A-klass 80-100A	A9Z24280	Jordfelsbrytare iID 2P 80A 300mA A	2	-
PB107413	A9Z21480	Jordfelsbrytare iID 4P 80A 30mA A	4	2165022
	A9Z22480	Jordfelsbrytare iID 4P 80A 100mA A	4	-
	A9Z24480	Jordfelsbrytare iID 4P 80A 300mA A	4	-
	A9Z25480	Jordfelsbrytare iID 4P 80A 300mA S A	4	-
PB107414	A9Z21491	Jordfelsbrytare iID 4P 100A 30mA A	4	2165326
	A9Z22491	Jordfelsbrytare iID 4P 100A 100mA A	4	-
	A9Z24491	Jordfelsbrytare iID 4P 100A 300mA A	4	-
	A9Z25491	Jordfelsbrytare iID 4P 100A 300mA S A	4	-
A-klass typ si 80-100A	A9Z31280	Jordfelsbrytare iID 2P 80A 30mA Asi	2	-
PB107413	A9Z35280	Jordfelsbrytare iID 2P 80A 300mA Asi	2	-
	A9Z31291	Jordfelsbrytare iID 2P 100A 30mA Asi	2	-
	A9Z35291	Jordfelsbrytare iID 2P 100A 300mA Asi	2	-
	A9Z35480	Jordfelsbrytare iID 4P 80A 300mA S Asi	4	-
PB107414	A9Z32491	Jordfelsbrytare iID 4P 100A 100mA Asi	4	-

För tips och råd om dimensionering av anläggning med jordfelsbrytare samt personskyddsbrytare och val av olika typer, se sidan 32.

A, Asi 125A

	Art. Nr	Beskrivning	Modulbredd	E-nummer
Jordfelsbrytare ID				

Jordfelsbrytarna finns både i momentant och selektivt utförande för klass A. I momentant utförande med märkfelström 30, 300, 500mA samt selektivt (märkt med [S]) 300mA.
A-klass finns i följande utföranden:
- standard
- Asi som är korttidsfördröjd 10mS och har förhöjd stötströmstålighet 3kA. De är även försedda med ett inre skydd som gör dem anpassade för fuktiga och aggressiva miljöer
Samtliga typer kan förses med hjälpkontakt för att indikera att jordfelsbrytaren löst ut, se sidan 43.

Tekniska data:
Norm: IEC/EN 61008-1 IEC/EN 61008-2-1 IEC/EN 62423 VDE 0664
Märkspänning: 400V AC
Märkström: 125A
Märkfelström: 30, 300, 500mA momentant och 300mA selektivt ([S])
Anslutningar: enkla tunnelanslutningar
Anslutningsbar area: flexibel kabel upp till max. 35 mm^2.

PB111263

A9R21492	Jordfelsbrytare 4P 125 30mA A	4	2165367
A9R24492	Jordfelsbrytare 4P 125A 300mA A	4	2165368
A9R25492	Jordfelsbrytare 4P 125A 300mA A Selektiv [S]	4	2165369
A9R26492	Jordfelsbrytare 4P 125A 500mA A	4	2165370
A9R31492	Jordfelsbrytare 4P 125A 30mA A-SI	4	2165371
A9R34492	Jordfelsbrytare 4P 125A 300mA A-SI	4	2165372

B-SI, B-EV

Jordfelsbrytare A9 iID

Jordfelsbrytarna i B-klass är avsedda för specialapplikationer såsom elbilsladdare, solceller, likriktare, batteriladdare och frekvensomformare. De reagerar och löser ut för felströmmar av både växel- och likspänningskaraktär. B-klass finns i 2- och 4-pol utförande, momentana och selektiva (märkt med [S]), med märkfelström 30, 300 och 500mA. De kan förses med hjälpkontakt för att indikera att jordfels brytaren löst ut. B-klass finns i följande utföranden:

B-SI som är korttidsfördröjd 10mS och har förhöjd stötströmstålighet 3kA. De är även försedda med ett inre skydd som gör dem anpassade för fuktiga och aggressiva miljöer.

B-EV betyder Electric Vehicle och är speciellt utvecklad för elbilsladdning. Om inte elbilsladdaren har inbyggt DC-skydd är det krav på att den skall skyddas med jordfelsbrytare typ B.
Samtliga typer kan förses med hjälpkontakt för att indikera att jordfelsbrytaren löst ut.

Tekniska data:
Norm: IEC/EN 61008-2-1, IEC/EN 62423, IEC 61543, VDE 0664
Märkspänning: 230/400V AC
Märkström: 16-80A
Stötströmstålighet: 3kA
Anslutningsbar area: tunnelanslutningar för kabel upp till 25 mm^2.

A9Z61225

A9Z61425

B-SI			
A9Z61225	Jordfelsbrytare A9 iID 2P 25A 30mA B-SI	4	2165212
A9Z61240	Jordfelsbrytare A9 iID 2P 40A 30mA B-SI	4	2165214
A9Z61263	Jordfelsbrytare A9 iID 2P 63A 30mA B-SI	4	2165224
A9Z64225	Jordfelsbrytare A9 iID 2P 25A 300mA B-SI	4	2165240
A9Z64240	Jordfelsbrytare A9 iID 2P 40A 300mA B-SI	4	2165241
A9Z64263	Jordfelsbrytare A9 iID 2P 63A 300mA B-SI	4	2165242
A9Z61425	Jordfelsbrytare A9 iID 4P 25A 30mA B-SI	4	2165204
A9Z61440	Jordfelsbrytare A9 iID 4P 40A 30mA B-SI	4	2165208
A9Z61463	Jordfelsbrytare A9 iID 4P 63A 30mA B-SI	4	2165210
A9Z61480	Jordfelsbrytare A9 iID 4P 80A 30mA B-SI	4	2165211

För tips och råd om dimensionering av anläggning med jordfelsbrytare samt personskyddsbrytare och val av olika typer, se sidan 32.

Jordfelsbrytare A9 iID

A9Z65480

A9Z51216

A9Z51440

	Art. Nr	Beskrivning	Modul-bredd	E-nummer
B-SI	A9Z64425	Jordfelsbrytare A9 iID 4P 25A 300mA B-SI	4	2165230
	A9Z64440	Jordfelsbrytare A9 iID 4P 40A 300mA B-SI	4	2165231
	A9Z64463	Jordfelsbrytare A9 iID 4P 63A 300mA B-SI	4	2165232
	A9Z64480	Jordfelsbrytare A9 iID 4P 80A 300mA B-SI	4	2165233
	A9Z65440	Jordfelsbrytare A9 iID 4P40A 300mA S B-SI	4	2165234
	A9Z65463	Jordfelsbrytare A9 iID 4P63A 300mA S B-SI	4	2165235
	A9Z65480	Jordfelsbrytare A9 iID 4P80A 300mA S B-SI	4	2165236
	A9Z66440	Jordfelsbrytare A9 iID 4P 40A 500mA B-SI	4	2165237
	A9Z66463	Jordfelsbrytare A9 iID 4P 63A 500mA B-SI	4	2165238
	A9Z66480	Jordfelsbrytare A9 iID 4P 80A 500mA B-SI	4	2165239
B-EV	A9Z51216	Jordfelsbrytare A9 iID 2P 16A 30mA B EV	4	2165225
	A9Z51225	Jordfelsbrytare A9 iID 2P 25A 30mA B EV	4	2165226
	A9Z51240	Jordfelsbrytare A9 iID 2P 40A 30mA B EV	4	2165227
	A9Z51425	Jordfelsbrytare A9 iID 4P 25A 30mA B EV	4	2165340
	A9Z51440	Jordfelsbrytare A9 iID 4P 40A 30mA B EV	4	2165228
	A9Z51463	Jordfelsbrytare A9 iID 4P 63A 30mA B EV	4	2165229

B 125A

Jordfelsbrytare

PB111261

Jordfelsbrytarna i B-klass är avsedda för specialapplikationer såsom likriktare, batteriladdare och frekvensomformare. De reagerar och löser ut för felströmmar av både växel- och likspänningskaraktär. B-klass finns i 4-pol utförande, momentana och selektiva (märkt med S), med märkfelström 30, 300 och 500mA. De kan förses med hjälpkontakt för att indikera att jordfelsbrytaren löst ut.

Tekniska data:
Norm: IEC/EN 61008-1 IEC/EN 61008-2-1 IEC/EN 62423 VDE 0664
Märkspänning: 400V AC
Märkström: 25 till 125A
Stötströmstålighet: 3kA
Anslutningsbar area: tunnelanslutningar för kabel upp till 35 mm².

A9R41492	Jordfelsbrytare 4P 125A 30mA B	4	2165373
A9R44492	Jordfelsbrytare 4P 125A 300mA B	4	2165374
A9R45492	Jordfelsbrytare 4P 125A 300mA B Selektiv S	4	2165375
A9R46492	Jordfelsbrytare 4P 125A 500mA B	4	2165376

För tips och råd om dimensionering av anläggning med jordfelsbrytare samt personskyddsbrytare och val av olika typer, se sidan 32.

Tillbehör jordfelsbrytare

125A, A, Asi samt B-typ

PB107510

Hjälpkontakt OFsp, för 125A A, Asi och B-klass, har en växlande och en öppnande kontakt, monteras på jordfelsbrytarens vänstra sida. Anslutningar: 0,5 till 1,5 mm².
För övriga jordfelsbrytare, se sidan 29.

A9N16940	Hjälpkontakt OFSP för jordfelsbrytare 125A	0,5	2165377
16939	Beröringsskydd, Acti9 ID, för 4P jordfelsbrytare, 10 pack	4	2165096
27145	Låsadapter för hänglås, förpackning med 4 st	-	-

RED, REDs, REDm och REDtest

Exempel på användningsområden är industri, skolor, affärscentrum, kommersiella byggnader mm.

Jordfelsbrytare med självåterställning och självtest
Serien är speciellt lämpad för applikationer som är känsliga för driftavbrott, svåråtkomliga eller som är obemannade under längre perioder.

Jordfelsbrytare

Jordfelsbrytare i RED-serien finns i 2 och 4-poligt utförande och i olika varianter.
RED Automatisk återställning vid jordfel. Vid jordfel görs 3 återställningsförsök, därefter måste återställning göras manuellt.
REDs Automatisk återställning vid jordfel. Vid jordfel görs 3 återställningsförsök, därefter var 15:e minut.
REDm Automatisk självtest varje månad. Ingen återställning vid jordfel som löst ut jordfelsbrytaren.
REDtest Automatisk självtest varje månad. Vid jordfel görs 3 återställningsförsök, därefter var 15:e minut.

Självtest:
När självtestet görs sker en förbikoppling av kontakterna vilket gör att testet sker utan avbrott i huvudkretsen. Denna test görs regelbundet en gång i månaden. Jordfelsbrytarna är försedda med fjärrindikeringskontakt. (Ej RED samt 2P REDs).
Återställningsfunktionen:
Max. tid för en återstart: 2-pol 90 sekunder, 4-pol 10 sekunder. Max. antal återstarter efter varandra:
3 st RED gör max 3 återställningsförsök efter varandra.
REDs och REDtest gör 3 återställningsförsök och därefter kontrollerar den var 15:e minut om jordfelet kvarstår.
När jordfelet är avhjälpt återgår den i driftläge.
REDm saknar funktion med automatisk återställning.
Anslutningar: tunnelanslutning för kabel upp till 35 mm^2.
Tekniska data:
Märkspänning: 2P 230V AC, 4P 400V AC
Märkström: RED 25-40A, 2P. REDs 25-40-63A, 2P och 4P. REDm 40A 4P. REDtest 25-40-63A 2P och 4P.
Frekvens: 50Hz
Stötströmstålighet: 250A

A9CR4225

18280

A9CR6440

Art. Nr	Beskrivning	Modulbredd	E-nummer
A9CR2225	Jordfelsbrytare RED 2P 25A 30mA A	3	2165250
A9CR2240	Jordfelsbrytare RED 2P 40A 30mA A	3	2165251
A9CR4225	Jordfelsbrytare REDs 2P 25A 30mA A	3	2165252
A9CR4240	Jordfelsbrytare REDs 2P 40A 30mA A	3	2165253
A9CR4263	Jordfelsbrytare REDs 2P 63A 30mA A	3	2165254
18264	Jordfelsbrytare REDs 4P 25A 30mA A	7	2165166
18265	Jordfelsbrytare REDs 4P 25A 300mA A	7	-
18266	Jordfelsbrytare REDs 4P 40A 30mA A	7	2165167
18267	Jordfelsbrytare REDs 4P 40A 300mA A	7	-
18268	Jordfelsbrytare REDs 4P 63A 30mA A	7	2165168
18269	Jordfelsbrytare REDs 4P 63A 300mA A	7	2165169
A9CR8440	Jordfelsbrytare REDm 4P 40A 30mA A	7	2165338
A9CR9440	Jordfelsbrytare REDm 4P 40A 300mA A	7	2165339
18280	Jordfelsbrytare REDtest 2P 25A 30mA A	5	2165160
18281	Jordfelsbrytare REDtest 2P 40A 30mA A	5	2165161
A9CR6440	Jordfelsbrytare REDtest 4P 40A 30mA A	7	2165334
A9CR6463	Jordfelsbrytare REDtest 4P 63A 30mA A	7	2165335
A9CR7440	Jordfelsbrytare REDtest 4P 40A 300mA A	7	2165336
A9CR7463	Jordfelsbrytare REDtest 4P 63A 300mA A	7	2165337

Personskyddsbrytare

iCV40N och iCV40H
Avsedda att användas som skydd för 1- och 3-fasgrupper i normcentraler.

	Art. Nr	Beskrivning	Modul-bredd	E-nummer
Personskyddsbrytare				
	iCV40N och iCV40H			

iCV40 är en kombination av en Minibrytare och ett jordfelsskydd, är av elektromekanisk typ och fungerar utan yttre spänningskällor. De finns i 1-fas och 3-fas i B- och C-kurva i A-klass samt i utförande Asi, dvs korttidsfördröjd med förhöjd stötströmstålighet och 6kA respektive 10kA brytförmåga.
iCV40 kan förses med hjälpfunktioner för indikering (hjälp-/signalkontakt) och fjärrutlösning (shunt/ underspänningsutlösare), samma tillbehör som till iC60. Då apparaten har två anslutningar med 9 mm mellanrum finns speciella fasskenor för den här serien, se sidan 38.

Tekniska data:
Märkspänning: 1P+N 230V AC, 3P+N 400V AC.
Märkström: iCV40N 1P+N 6-40A, iCV40H 1P+N 6-32A, iCV40N 3P+N 10-40A.
Märkfelström: iCV40N 1P+N 30 och 300mA, iCV40N 3P+N 30mA, iCV40H 1P+N 30 och 300mA.
Brytförmåga: iCV40N 1P+N och 3P+N 6kA, iCV40H 1P+N och 3P+N 10kA.
Anslutningar: tunnelanslutningar upp till 10 mm². Tillbehör: Se sidan 30. Fasskenor: Se sidan 38.

iCV40N

	1-pol+N 6kA			
B-kurva	A9DG3606	Personskyddsbrytare iCV40N 1P+N B6A 30mA A	2	2165255
	A9DG3610	Personskyddsbrytare iCV40N 1P+N B10A 30mA A	2	2165256
	A9DG3613	Personskyddsbrytare iCV40N 1P+N B13A 30mA A	2	2165257
	A9DG3616	Personskyddsbrytare iCV40N 1P+N B16A 30mA A	2	2165258
C-kurva	A9DC3606	Personskyddsbrytare iCV40N 1P+N C6A 30mA A	2	2165259
	A9DC3610	Personskyddsbrytare iCV40N 1P+N C10A 30mA A	2	2165260
	A9DC3613	Personskyddsbrytare iCV40N 1P+N C13A 30mA A	2	2165261
	A9DC3616	Personskyddsbrytare iCV40N 1P+N C16A 30mA A	2	2165262
	A9DC3620	Personskyddsbrytare iCV40N 1P+N C20A 30mA A	2	2165263
	A9DC3625	Personskyddsbrytare iCV40N 1P+N C25A 30mA A	2	2165264
	A9DC3632	Personskyddsbrytare iCV40N 1P+N C32A 30mA A	2	2165265
	A9DC3640	Personskyddsbrytare iCV40N 1P+N C40A 30mA A	2	2165266
	A9DC7610	Personskyddsbrytare iCV40N 1P+N C10A 300mA A	2	2165267
	A9DC7613	Personskyddsbrytare iCV40N 1P+N C13A 300mA A	2	2165268
	A9DC7616	Personskyddsbrytare iCV40N 1P+N C16A 300mA A	2	2165269
	A9DF3606	Personskyddsbrytare iCV40N 1P+N C6A 30mA ASI	2	2165270
	A9DF3610	Personskyddsbrytare iCV40N 1P+N C10A 30mA ASI	2	2165271
	A9DF3613	Personskyddsbrytare iCV40N 1P+N C13A 30mA ASI	2	2165272
	A9DF3616	Personskyddsbrytare iCV40N 1P+N C16A 30mA ASI	2	2165273
	A9DF3620	Personskyddsbrytare iCV40N 1P+N C20A 30mA ASI	2	2165274
	A9DF3625	Personskyddsbrytare iCV40N 1P+N C25A 30mA ASI	2	2165275
	A9DF3632	Personskyddsbrytare iCV40N 1P+N C32A 30mA ASI	2	2165276
	A9DF3640	Personskyddsbrytare iCV40N 1P+N C40A 30mA ASI	2	2165277
	A9DF7606	Personskyddsbrytare iCV40N 1P+N C6A 300mA ASI	2	2165278
	A9DF7610	Personskyddsbrytare iCV40N 1P+N C10A 300mA ASI	2	2165279
	A9DF7616	Personskyddsbrytare iCV40N 1P+N C16A 300mA ASI	2	2165280
	A9DF7620	Personskyddsbrytare iCV40N 1P+N C20A 300mA ASI	2	2165281
	A9DF7625	Personskyddsbrytare iCV40N 1P+N C25A 300mA ASI	2	2165282
	A9DF7632	Personskyddsbrytare iCV40N 1P+N C32A 300mA ASI	2	2165283
	A9DF7640	Personskyddsbrytare iCV40N 1P+N C40A 300mA ASI	2	2165284

PB119575

För tips och råd om dimensionering av anläggning med jordfelsbrytare samt personskyddsbrytare och val av olika typer, se sidan 32.

Personskyddsbrytare

iCV40N och iCV40H
Avsedda att användas som skydd för 1- och 3-fasgrupper i normcentraler.

	Art. Nr	Beskrivning	Modul-bredd	E-nummer
iCV40N				
	3-pol+N 6kA			
B-kurva	A9DG3710	Personskyddsbrytare iCV40N 3P+N B10A 30mA A	5	2165309
	A9DG3713	Personskyddsbrytare iCV40N 3P+N B13A 30mA A	5	2165310
	A9DG3716	Personskyddsbrytare iCV40N 3P+N B16A 30mA A	5	2165311
C-kurva	A9DC3710	Personskyddsbrytare iCV40N 3P+N C10A 30mA A	5	2165312
	A9DC3713	Personskyddsbrytare iCV40N 3P+N C13A 30mA A	5	2165313
	A9DC3716	Personskyddsbrytare iCV40N 3P+N C16A 30mA A	5	2165314
	A9DC3720	Personskyddsbrytare iCV40N 3P+N C20A 30mA A	5	2165315
	A9DC3725	Personskyddsbrytare iCV40N 3P+N C25A 30mA A	5	2165316
	A9DC3732	Personskyddsbrytare iCV40N 3P+N C32A 30mA A	5	2165317
	A9DC3740	Personskyddsbrytare iCV40N 3P+N C40A 30mA A	5	2165318
	A9DF3710	Personskyddsbrytare iCV40N 3P+N C10A 30mA ASI	5	2165319
	A9DF3713	Personskyddsbrytare iCV40N 3P+N C13A 30mA ASI	5	2165320
	A9DF3716	Personskyddsbrytare iCV40N 3P+N C16A 30mA ASI	5	2165321
	A9DF3720	Personskyddsbrytare iCV40N 3P+N C20A 30mA ASI	5	2165322
	A9DF3725	Personskyddsbrytare iCV40N 3P+N C25A 30mA ASI	5	2165323
	A9DF3732	Personskyddsbrytare iCV40N 3P+N C32A 30mA ASI	5	2165324
	A9DF3740	Personskyddsbrytare iCV40N 3P+N C40A 30mA ASI	5	2165325

PB119559

Tillbehör: Se sidan 30.
Fasskenor: Se sidan 38.
För tips och råd om dimensionering av anläggning med jordfelsbrytare samt personskyddsbrytare och val av olika typer, se sidan 32.

Personskyddsbrytare

iCV40N och iCV40H
Avsedda att användas som skydd för 1- och 3-fasgrupper i normcentraler.

	Art. Nr	Beskrivning	Modul-bredd	E-nummer
iCV40H				
	1-pol+N 10kA			
B-kurva	A9DG4606	Personskyddsbrytare iCV40H 1P+N B6A 30mA A	2	2165285
	A9DG4610	Personskyddsbrytare iCV40H 1P+N B10A 30mA A	2	2165286
	A9DG4616	Personskyddsbrytare iCV40H 1P+N B16A 30mA A	2	2165287
	A9DG4620	Personskyddsbrytare iCV40H 1P+N B20A 30mA A	2	2165288
	A9DG4625	Personskyddsbrytare iCV40H 1P+N B25A 30mA A	2	2165289
	A9DG4632	Personskyddsbrytare iCV40H 1P+N B32A 30mA A	2	2165291
C-kurva	A9DC4606	Personskyddsbrytare iCV40H 1P+N C6A 30mA A	2	2165292
	A9DC4610	Personskyddsbrytare iCV40H 1P+N C10A 30mA A	2	2165293
	A9DC4616	Personskyddsbrytare iCV40H 1P+N C16A 30mA A	2	2165294
	A9DC4620	Personskyddsbrytare iCV40H 1P+N C20A 30mA A	2	2165295
	A9DC4625	Personskyddsbrytare iCV40H 1P+N C25A 30mA A	2	2165296
	A9DC4632	Personskyddsbrytare iCV40H 1P+N C32A 30mA A	2	2165297
	A9DF4606	Personskyddsbrytare iCV40H 1P+N C6A 30mA ASI	2	2165298
	A9DF4610	Personskyddsbrytare iCV40H 1P+N C10A 30mA ASI	2	2165299
	A9DF4616	Personskyddsbrytare iCV40H 1P+N C16A 30mA ASI	2	2165300
	A9DF4620	Personskyddsbrytare iCV40H 1P+N C20A 30mA ASI	2	2165301
	A9DF4625	Personskyddsbrytare iCV40H 1P+N C25A 30mA ASI	2	2165302
	A9DF4632	Personskyddsbrytare iCV40H 1P+N C32A 30mA ASI	2	2165303
	A9DF8610	Personskyddsbrytare iCV40H 1P+N C10A 300mA ASI	2	2165304
	A9DF8616	Personskyddsbrytare iCV40H 1P+N C16A 300mA ASI	2	2165305
	A9DF8620	Personskyddsbrytare iCV40H 1P+N C20A 300mA ASI	2	2165306
	A9DF8625	Personskyddsbrytare iCV40H 1P+N C25A 300mA ASI	2	2165307
	A9DF8632	Personskyddsbrytare iCV40H 1P+N C32A 300mA ASI	2	2165308
	3P+N 10kA			
	A9DC4706	Personskyddsbrytare iCV40H 3 P+N, C6A 30 mA A	5	2165327
	A9DC4710	Personskyddsbrytare iCV40H 3 P+N C10A 30 mA A	5	2165328
	A9DC4713	Personskyddsbrytare iCV40H 3 P+N C13A 30 mA A	5	2165329
	A9DC4716	Personskyddsbrytare iCV40H 3 P+N C16A 30 mA A	5	2165330

PB119558

PB119573

Tillbehör: Se sidan 30.
Fasskenor: Se sidan 38.
För tips och råd om dimensionering av anläggning med jordfelsbrytare samt personskyddsbrytare och val av olika typer, se sidan 32.

Personskyddsbrytare

iC60 RCBO med tillbehör

iC60 RCBO

2-pol 10 kA

iC60 RCBO finns i A-klass samt utförande A-SI som är korttidsfördröjd med förhöjd stötströmstålighet 3kA och bättre damm- och fuktskydd. De kan användas i alla typer av nät. Indikering på om de löst ut på grund av jordfel eller överström/kortslutning sker genom att vippan faller ned i frånläge.
På fronten finns en testknapp med vilken man regelbundet bör kontrollera att personskyddsbrytaren fungerar på korrekt sätt.

Tekniska data:
Norm: IEC/EN 61009-1 och IEC/EN 61009-2-1
Märkspänning: 230V AC
Märkström: 10 till 32A
Märkfelström: 30mA
Brytförmåga: 10000A
Utlösningskurva: B-(3-5xIn) och C-kurva (5-10xIn)
Anslutningsbar area: tunnelanslutning för flerledarkabel 1-25 mm².

PB116501-40

Art. Nr	Beskrivning	Modulbredd	E-nummer
A9D37210	Personskyddsbrytare iC60 2P B10A 30mA A	2	2165078
A9D37213	Personskyddsbrytare iC60 2P B13A 30mA A	2	-
A9D37216	Personskyddsbrytare iC60 2P B16A 30mA A	2	2165079
A9D37220	Personskyddsbrytare iC60 2P B20A 30mA A	2	-
A9D37225	Personskyddsbrytare iC60 2P B25A 30mA A	2	-
A9D37232	Personskyddsbrytare iC60 2P B32A 30mA A	2	-
A9D17210	Personskyddsbrytare iC60 2P C10A 30mA A	2	2165072
A9D17213	Personskyddsbrytare iC60 2P C13A 30mA A	2	2165073
A9D17216	Personskyddsbrytare iC60 2P C16A 30mA A	2	2165074
A9D17220	Personskyddsbrytare iC60 2P C20A 30mA A	2	2165075
A9D17225	Personskyddsbrytare iC60 2P C25A 30mA A	2	2165076
A9D17232	Personskyddsbrytare iC60 2P C32A 30mA A	2	2165077
A9D47210	Personskyddsbrytare iC60 2P B10A 30mA A-SI	2	-
A9D47213	Personskyddsbrytare iC60 2P B13A 30mA A-SI	2	-
A9D47216	Personskyddsbrytare iC60 2P B16A 30mA A-SI	2	-
A9D47220	Personskyddsbrytare iC60 2P B20A 30mA A-SI	2	-
A9D47225	Personskyddsbrytare iC60 2P B25A 30mA A-SI	2	-
A9D47232	Personskyddsbrytare iC60 2P B32A 30mA A-SI	2	-
A9D27210	Personskyddsbrytare iC60 2P C10A 30mA A-SI	2	-
A9D27213	Personskyddsbrytare iC60 2P C13A 30mA A-SI	2	-
A9D27216	Personskyddsbrytare iC60 2P C16A 30mA A-SI	2	-
A9D27220	Personskyddsbrytare iC60 2P C20A 30mA A-SI	2	-
A9D27225	Personskyddsbrytare iC60 2P C25A 30mA A-SI	2	-
A9D27232	Personskyddsbrytare iC60 2P C32A 30mA A-SI	2	-

För tips och råd om dimensionering av anläggning med jordfelsbrytare samt personskyddsbrytare och val av olika typer, se sidan 32.

Elektriska tillbehör

För personskyddsbrytare iC60 RCBO.

Tillbehören ska användas tillsammans med Personskyddsbrytare iC60 RCBO.
De fjärrindikerar från/till/utlöst brytare då ett elektriskt fel uppstår.
Tillbehören snäpps fast på apparatens vänstra sida. OF/SD är en kombinerad hjälp och signalkontakt, med en omkopplare väljer man själv vilken funktion som önskas.

Tekniska data
Märkspänning: 230 – 400 V AC, 24 – 250 V DC. A9A19804 24V DC
Märkström: 24 V DC 6A, 60V DC 2A, 110V DC 1,5A, 250V DC 1A
230V AC 6A, 400V AC 3A

A9A19801	Hjälpkontakt OF - iC60 personskyddsbrytare	0,5	2165086
A9A19802	Signalkontakt SD - iC60 personskyddsbrytare	0,5	2165087
A9A19803	Hjälp/signal kontakt OF/SD - iC60 personskyddsbrytare	0,5	2165088
A9A19804	Hjälp/signal kontakt OF/SD - iC60 personskyddsbrytare Smartlink	0,5	-

Personskyddsbrytare

iC60 RCBO med tillbehör

iC60 RCBO

3-pol, 4-pol 6 kA

iC60 RCBO finns i A-klass samt utförande Asi som är korttidsfördröjd med förhöjd stötströmstålighet 3kA och bättre damm- och fuktskydd. De kan användas i alla typer av nät. Indikering på om den löst ut på grund av jordfel eller överström/kortslutning sker genom att vippan faller ned i frånläge.
På fronten finns en testknapp med vilken man regelbundet bör kontrollera att personskyddsbrytaren fungerar på korrekt sätt.

Tekniska data:
Norm: IEC/EN 61009-1 och IEC/EN 61009-2-1
Märkspänning: 400V AC
Märkström: 10 till 32A
Märkfelström: 30mA
Brytförmåga 6000A
Utlösningskurva: B- (3-5xIn) och C-kurva (5x10xIn)
Anslutningsbar area: tunnelanslutning för flerledarkabel 1-25 mm^2.

DB116503-40

Art. Nr	Beskrivning	Modulbredd	E-nummer
3-pol			
A9D67310	Personskyddsbrytare iC60 3P C10A 30mA 6kA A	3	-
A9D67313	Personskyddsbrytare iC60 3P C13A 30mA 6kA A	3	-
A9D67316	Personskyddsbrytare iC60 3P C16A 30mA 6kA A	3	-
A9D67320	Personskyddsbrytare iC60 3P C20A 30mA 6kA A	3	-
A9D67325	Personskyddsbrytare iC60 3P C25A 30mA 6kA A	3	-
A9D67332	Personskyddsbrytare iC60 3P C32A 30mA 6kA A	3	-
4-pol			
A9D87410	Personskyddsbrytare iC60 4P B10A 30mA A	4	-
A9D87413	Personskyddsbrytare iC60 4P B13A 30mA A	4	-
A9D87416	Personskyddsbrytare iC60 4P B16A 30mA A	4	-
A9D87420	Personskyddsbrytare iC60 4P B20A 30mA A	4	-
A9D87425	Personskyddsbrytare iC60 4P B25A 30mA A	4	-
A9D87432	Personskyddsbrytare iC60 4P B32A 30mA A	4	-
A9D67410	Personskyddsbrytare iC60 4P C10A 30mA A	4	2165080
A9D67413	Personskyddsbrytare iC60 4P C13A 30mA A	4	2165081
A9D67416	Personskyddsbrytare iC60 4P C16A 30mA A	4	2165082
A9D67420	Personskyddsbrytare iC60 4P C20A 30mA A	4	2165083
A9D67425	Personskyddsbrytare iC60 4P C25A 30mA A	4	2165084
A9D67432	Personskyddsbrytare iC60 4P C32A 30mA A	4	2165085
A9D97410	Personskyddsbrytare iC60 4P B10A 30mA Asi	4	-
A9D97413	Personskyddsbrytare iC60 4P B13A 30mA Asi	4	-
A9D97416	Personskyddsbrytare iC60 4P B16A 30mA Asi	4	-
A9D97425	Personskyddsbrytare iC60 4P B25A 30mA Asi	4	-
A9D97432	Personskyddsbrytare iC60 4P B32A 30mA Asi	4	-
A9D77410	Personskyddsbrytare iC60 4P C10A 30mA Asi	4	-
A9D77413	Personskyddsbrytare iC60 4P C13A 30mA Asi	4	-
A9D77416	Personskyddsbrytare iC60 4P C16A 30mA Asi	4	-
A9D77420	Personskyddsbrytare iC60 4P C20A 30mA Asi	4	-
A9D77425	Personskyddsbrytare iC60 4P C25A 30mA Asi	4	-
A9D77432	Personskyddsbrytare iC60 4P C32A 30mA Asi	4	-

För tips och råd om dimensionering av anläggning med jordfelsbrytare samt personskyddsbrytare och val av olika typer, se sidan 32.

Jordfelsmodul iC60

Används för montage på samtliga Minibrytare i serie iC60.

Jordfelsmoduler

Jordfelsmodul Vigi iC60

Jordfelsmodulerna är elektromekaniska och fungerar utan yttre spänningskällor.
De finns i 2-, 3- och 4-pol utförande med 2 storlekar, ≤ 25A och ≤ 63A, för samtliga Minibrytare i serie iC60.
Modulerna monteras på Minibrytarens högra sida och man får kombinationer för 1-och 3-pol gruppskydd (både med och utan distribuerad nolla).
Vigimodulerna passar på iC60N och iC60H men inte på iC60L pga fästet till DIN-skenan.
Tekniska data:
Märkspänning: 240-415V AC
Brytförmåga: Minibrytarens
Anslutningar:
tunnelanslutningar för Vigimoduler ≤ 25A flexibel kabel 16 mm²
Vigimoduler ≤ 63A flexibel kabel 25mm²

PB107415

Art. Nr	Beskrivning	Modulbredd	E-nummer
A9W21225	Jordfelsmodul iC60 2P 25A 30mA A	1,5	2165015
A9W22225	Jordfelsmodul iC60 2P 25A 100mA A	1,5	-
A9W24225	Jordfelsmodul iC60 2P 25A 300mA A	1,5	-
A9W21263	Jordfelsmodul iC60 2P 63A 30mA A	2	-
A9W24263	Jordfelsmodul iC60 2P 63A 300mA A	2	-

PB107417

A9W21325	Jordfelsmodul iC60 3P 25A 30mA A	3	-
A9W21363	Jordfelsmodul iC60 3P 63A 30mA A	3,5	-
A9W24363	Jordfelsmodul iC60 3P 63A 300mA A	3,5	-
A9W21425	Jordfelsmodul iC60 4P 25A 30mA A	3	2165016
A9W22425	Jordfelsmodul iC60 4P 25A 100mA A	3	-
A9W24425	Jordfelsmodul iC60 4P 25A 300mA A	3	-
A9W21463	Jordfelsmodul iC60 4P 63A 30mA A	3,5	2165018
A9W22463	Jordfelsmodul iC60 4P 63A 100mA A	3,5	-
A9W24463	Jordfelsmodul iC60 4P 63A 300mA A	3,5	-

PB107419

A9W31225	Jordfelsmodul iC60 2P 25A 30mA Asi	1,5	2165019
A9W31263	Jordfelsmodul iC60 2P 63A 30mA Asi	2	-
A9W31325	Jordfelsmodul iC60 3P 25A 30mA Asi	3	-
A9W31363	Jordfelsmodul iC60 3P 63A 30mA Asi	3,5	-
A9W31425	Jordfelsmodul iC60 3P 25A 30mA Asi	3	-
A9W31463	Jordfelsmodul iC60 4P 63A 30mA Asi	3,5	2165020

Jordfelsmodul C120

Används för montage på samtliga Minibrytare i serie C120.

Jordfelsmoduler

Jordfelsmodul Vigi C120

Jordfelsmodulerna är elektromekaniska och fungerar utan yttre spänningskällor.
De finns i 2-, 3- och 4-pol utförande till samtliga märkströmmar för serie C120.
Modulerna monteras på Minibrytarens högra sida och man får kombinationer för 1- och 3-pol gruppskydd (både med och utan distribuerad nolla).
Vigimodulerna finns i A-klass samt i utförande Asi, momentana 30-500mA och selektivt (S) 300-1000 mA.

Tekniska data:
Märkspänning: 230-415V AC
Brytförmåga: Minibrytarens
Anslutningar: tunnelanslutningar för flexibel kabel 35 mm^2.

PB107924

PB107925

PB107926

Art. Nr	Beskrivning	Modulbredd	E-nummer
A9N18572	Jordfelsmodul C120 2P 30mA A	3,5	-
A9N18573	Jordfelsmodul C120 2P 300mA A	3,5	-
A9N18575	Jordfelsmodul C120 3P 30mA A	5	-
A9N18576	Jordfelsmodul C120 3P 300mA A	5	-
A9N18578	Jordfelsmodul C120 4P 30mA A	5	-
A9N18579	Jordfelsmodul C120 4P 300mA A	5	-
A9N18587	Jordfelsmodul C120 4P 300mAA S	5	-
A9N18588	Jordfelsmodul C120 4P 500mA A S	5	-
A9N18591	Jordfelsmodul C120 2P 30mA Asi	5	-
A9N18592	Jordfelsmodul C120 2P 300mA Asi	5	-
A9N18556	Jordfelsmodul C120 2P 300mA Asi S	5	-
A9N18594	Jordfelsmodul C120 3P 30mA Asi	5	-
A9N18595	Jordfelsmodul C120 3P 300mA Asi	5	-
A9N18558	Jordfelsmodul C120 3P 300mA Asi S	5	-
A9N18597	Jordfelsmodul C120 4P 30mA Asi	5	-
A9N18598	Jordfelsmodul C120 4P 300mA Asi	5	-
A9N18560	Jordfelsmodul C120 4P 300mA Asi S	5	-

Under fliken Produkter & Tjänster/ Eldistribution på vår hemsida hittar du de senaste produktnyheterna.

www.se.com/se

Jordfelsmodul Vigi NG125

Används för montage på samtliga Minibrytare i serie NG125.

Jordfelsmoduler

Jordfelsmodul Vigi NG125

Jordfelsmodulerna är elektromekaniska och fungerar utan yttre spänningskällor.
De finns i 2-, 3- och 4-pol utförande till samtliga märkströmmar för serie NG125.
Modulerna monteras på Minibrytarens högra sida och man får kombinationer för 1- och 3-pol gruppskydd (både med och utan distribuerad nolla).
Vigi-modulerna, som är industrianpassade, finns i A-klass med fasta värden 30-300mA, selektiva 300 och 1000mA samt inställbara 300-3000mA (momentant – selektivt – fördröjt).
De 3- och 4-poliga har indikering för felström på fronten samt är försedda med förlarmsfunktion, inställbar mellan 10 och 50 % av IΔn. Elektriska tillbehör för fjärrutlösning (MXV) och fjärrindikering (SDV).
Tekniska data:
Märkspänning: 230-415V AC
Brytförmåga: Minibrytarens
Stötströmstålighet: selektiva och inställbara 5kA, momentana 3kA
Anslutningar: tunnelanslutningar för kopparkabel ≤ 63A 1,5 mm² till 50 mm²
kopparkabel 80-125A 16 mm² till 70 mm².

PB103984

Art. Nr	Beskrivning	Modulbredd	E-nummer
19010	Jordfelsmodul NG125 2P 63A 30mA A	2,5	2165135
19008	Jordfelsmodul NG125 2P 63A 30mA A 110-220V AC	2,5	-
19013	Jordfelsmodul NG125 3P 63A 30mA A	4,5	-
19039	Jordfelsmodul NG125 3P 125A 30mA A	5,5	-
19015	Jordfelsmodul NG125 4P 63A 30mA A	4,5	2165137
19041	Jordfelsmodul NG125 4P 125A 30mA A	5,5	2165050

PB103985

Art. Nr	Beskrivning	Modulbredd	E-nummer
19012	Jordfelsmodul NG125 2P 63A 300mA A	2,5	-
19009	Jordfelsmodul NG125 2P 63A 300mA A 110-220V AC	2,5	-
19030	Jordfelsmodul NG125 2P 63A 300mA A S	2,5	-
19031	Jordfelsmodul NG125 2P 63A 1000mA A S	2,5	-
19014	Jordfelsmodul NG125 3P 63A 300mA A	4,5	-
19032	Jordfelsmodul NG125 3P 63A 300MA A S	4,5	-
19033	Jordfelsmodul NG125 3P 63A 1000mA A S	4,5	-
19036	Jordfelsmodul NG125 3P 63A 300-3000mA A 440-500V AC	5,5	-
19053	Jordfelsmodul NG125 3P 63A 300-3000mA A	5,5	-
19044	Jordfelsmodul NG125 3P 125A 300-1000mA A	5,5	-
19047	Jordfelsmodul NG125 3P 125A 300-3000mA A	5,5	-
19055	Jordfelsmodul NG125 3P 125A 300-3000mA A	5,5	2165110

PB103986

Art. Nr	Beskrivning	Modulbredd	E-nummer
19016	Jordfelsmodul NG125 4P 63A 300mA A	4,5	2165139
19034	Jordfelsmodul NG125 4P 63A 300mA A S	4,5	-
19035	Jordfelsmodul NG125 4P 63A 1000mA A S	4,5	-
19037	Jordfelsmodul NG125 4P 63A 300-3000mA A	5,5	-
19054	Jordfelsmodul NG125 4P 63A 300-3000mA A 440-500V AC	5,5	-
19042	Jordfelsmodul NG125 4P 125A 300mA A	5,5	-
19046	Jordfelsmodul NG125 4P 125A 300-1000mA A	5,5	-
19049	Jordfelsmodul NG125 4P 125A 300-3000mA A	5,5	-
19056	Jordfelsmodul NG125 4P 125A 300-3000mA A 440-500V AC	5,5	-

Elektriska tillbehör

Art. Nr	Beskrivning	Modulbredd	E-nummer
19058	SDV 1Ö indikering jordfel		-
19059	SDV 1S indikering jordfel		-
19060	MXV shuntutlösare 110-415V AC		-

AFDD
Arc Fault Detection Device
Ljusbågsdetektor i normutförande

Art. Nr	Beskrivning	Modulbredd	E-nummer

Ljusbågsdetektor

AFDD

En ljusbågsdetektor, AFDD, känner av och löser ut för ljusbågar som kan orsaka brand i kablar och anslutningspunkter. Ljusbågarna orsakas oftast av försämrad isolation på kablar och dåligt åtdragna anslutningar. AFDD är användbar i följande 3 situationer som kan orsaka brand:
- Parallella ljusbågar: Ett isolationsfel har uppstått mellan två aktiva ledare, något som kan orsaka en kortslutning så liten att en Minibrytare inte reagerar och då det inte blir någon jordfelsström kommer en jordfelsbrytare inte heller att reagera.
- Seriella ljusbågar: En skadad ledare, anslutning eller glappkontakt som orsakar att en del av strömmen passerar och karboniserar isoleringen då området får en kraftig ökning av temperaturen.
- Överhettning av elektronikkomponenter orsakade av överspänningar som varat under flera sekunder.

Samtliga ljusbågsdetektorer kan matas uppifrån eller nerifrån men skall fasskena användas måste den monteras upptill. Ljusbågsdetektorn skall monteras som sista skydd på gruppnivå, dvs den ersätter Minibrytare eller personskyddsbrytare. Ljusbågsdetektor skall inte monteras i miljöer som kräver extremt hög tillgänglighet, tex nödkraft på sjukhus och liknande.

AFDD kombinerar följande funktioner:
- Skydd mot brandrisker genom att detektera onormala ljusbågar.
- Skyddar laster mot brandrisk som kan orsakas av långsamt ökande överspänningar.
- Är försedd med säker frånskiljning, är i frånläge när den gröna indikeringen på vippan är synlig.
- Dubbla indikeringar på fronten som visar om den löst ut av ljusbåge eller av kortslutning / överström.
- Testknapp på fronten för att kontrollera den mekaniska funktionen.
- Jordfelsskydd, se tabell nedan.

Översikt över ingående funktioner:

Funktion	A9TSB3625	A9TPE46xx	A9TDF36xx	A9TDFC6xx	A9TDFD6xx
Kortslutnings och överlastskydd	Nej	Ja	Ja	Ja	Ja
Jordfelsskydd 30mA klass A-SI	Nej	Nej	Ja	Ja	Ja
Trådlös kommunikation	Nej	Nej	Nej	Ja	Ja
Kortslutningsbrytförmåga 60898 / 60947-2	Nej	6000A / 10kA	6000A / 10kA	6000A / 10kA	10000A / 10kA

Märkspänning:	230V
Frekvens:	50Hz
Utlösningstid:	1S vid 2,5A, 0,5S vid 5A, 0,25S vid 10A, 0,15S vid 16A, 0,12S vid 40A
Tillbehör:	Samma som till iC60, iC40 och iCV40, se sidan 29.

Ljusbågsdetektor Acti9 Active har flera inbyggda funktioner och kommunicerar trådlöst med gateway EcoStruxure panel server Entry, Universal och Advanced, följande funktioner finns inbyggda:

OF/SD	Open Close Trip/Fault
Orsak till trippning	Kortslutning – Överlast – Jordfel – Seriell eller parallell ljusbåge – Överspänning
Förlarm / varning	Överlast – Jordfel – Överspänning
Energimätning	U spänning ± 2% - I ström ± 2% - P effekt ± 5%
Övervakningslogg	Datum för första driftsättning – Datum för senaste provning av testknapp – Antal och orsaker för utlöst apparat

A9TSB3625

A9TDFC610

A9TSB3625	Ljusbågsdetektor iARC 1P+N 25A	2	2113873
A9TPE4610	Ljusbågsdetektor iCV40N 1P+N C10A	2	2113869
A9TPE4613	Ljusbågsdetektor iCV40N 1P+N C13A	2	2113870
A9TPE4616	Ljusbågsdetektor iCV40N 1P+N C16A	2	2113871
A9TPE4625	Ljusbågsdetektor iCV40N 1P+N C25A	2	2113872
A9TDF3606	Ljusbågsdetektor iCV40N 1P+N C6A 30mA	2	2165345
A9TDF3610	Ljusbågsdetektor iCV40N 1P+N C10A 30mA	2	2165346
A9TDF3613	Ljusbågsdetektor iCV40N 1P+N C13A 30mA	2	2165347
A9TDF3616	Ljusbågsdetektor iCV40N 1P+N C16A 30mA	2	2165348
A9TDF3625	Ljusbågsdetektor iCV40N 1P+N C25A 30mA	2	2165349
A9TDFC606	Ljusbågsdet iCV40N active 1P+N C6A 30mA	2	2165350
A9TDFC610	Ljusbågsdet iCV40N active 1P+N C10A 30mA	2	2165351
A9TDFC613	Ljusbågsdet iCV40N active 1P+N C13A 30mA	2	2165352
A9TDFC616	Ljusbågsdet iCV40N active 1P+N C16A 30mA	2	2165353
A9TDFC625	Ljusbågsdet iCV40N active 1P+N C25A 30mA	2	2165354
A9TDFD606	Ljusbågsdet iCV40H active 1P+N C6A 30mA	2	2165355
A9TDFD610	Ljusbågsdet iCV40H active 1P+N C10A 30mA	2	2165356
A9TDFD616	Ljusbågsdet iCV40H active 1P+N C13A 30mA	2	2165357
A9TDFD620	Ljusbågsdet iCV40H active 1P+N C16A 30mA	2	2165358
A9TDFD625	Ljusbågsdet iCV40H active 1P+N C25A 30mA	2	2165359

Överspänningsskydd Typ 1

PRD1 35r, PRD1 Master
Används som skydd mot överspänningar på lågspänningsnät.

Överspänningsskydd

PRD1 35r och PRD1 Master

Om byggnaden är försedd med åskledare, eller befinner sig inom en radie av ca 50 meter från sådan, finns risk för direkt nedslag. Förhöjd risk finns även i de fall då man har luftledning in i en byggnad. För att skydda mot detta installeras ett Typ 1-skydd på inkommande sidan av huvudfördelning eller elmätare. Omedelbart uppströms skyddet installeras ett kortslutningsskydd (säkring eller effektbrytare) med en brytförmåga minst motsvarande den kortslutningsström som kan inträffa i den punkt där den sitter. Typ 1-skydden finns både i fast och i plug-in-utförande. De fasta skydden heter PRD1 35r som har I imp 35kA och finns i 1P-utförande. PRD1 Master är ett plug-in-skydd med I imp 25kA. De finns i utförande 1P, 1P+N, 3P och 3P+N. Typ 1-skydd ska alltid kombineras med ett Typ 2-skydd nedströms i installationen.

Tekniska data:
Märkspänning Uc: PRD1 35r 1P 440V AC
PRD1 Master 1P, 1P+N, 3P, 3P+N 350V AC
Nätspänning Un: 230/400V AC
Restspänning Up: 1,5kV
Anslutningar: PRD1 35r upp till 35 mm²
PRD1 Master upp till 25 mm² flertrådig kabel.

DB408470

PB104264

Art. Nr	Beskrivning	Imax kA	Modul-bredd	E-nummer
16649	Överspänningsskydd PRD1 35r 1P 440V	50	2	5271194
16360	Överspänningsskydd PRD1 Master 1P 350V	50	2	5271855
16361	Överspänningsskydd PRD1 Master 1P+N 350V	50	4	-
16362	Överspänningsskydd PRD1 Master 3P 350V	50	6	5271856
16363	Överspänningsskydd PRD1 Master 3P+N 350V	50	8	5271857

Överspänningsskydd Typ 2

iPRD
Används som skydd mot överspänningar från indirekta nedslag.

Överspänningsskydd

iPRD

Skydd av typ 2 är avsedda att skydda mot överspänningar från indirekta nedslag som har en lägre energinivå, används i de fall där risk inte finns för direkta nedslag. I mindre installationer placeras skyddet i inkommande centralen, i större installationer placeras de i undercentraler eller fördelningscentraler nära utrustningen som ska skyddas. Dessa är av plug-in-typ och finns i 1P- till 4P-utförande med avledningskapacitet från 65-40-20 kA, med och utan signalkontakt. De finns även i utförande med integrerad frånskiljare Quick iPRD. Fördelen med dessa är att frånskiljaren är koordinerad med överspänningsskyddet, man har allt i samma enhet. Skydden finns i 1P+N, 3P och 3P+N, med och utan signalkontakt.

Tekniska data
Märkspänning Uc: 1P 260V AC, 2P - 4P 350V AC
Nätspänning Un: 230/400V AC
Restspänning Up: PRD65 ≤ 1,5kV, PRD40 och PRD20 ≤ 1,4kV
Anslutningar: tunnelanslutningar för kabel 2,5 till 16 mm².

PB110282

A9L65101	Överspänningsskydd iPRD 65r 1P med sign kont	65	1	5270112
A9L65201	Överspänningsskydd iPRD 65r 2P med sign.kont	65	2	5270113
A9L65301	Överspänningsskydd iPRD 65r 3P med sign.kont	65	3	5270115
A9L65401	Överspänningsskydd iPRD 65r 4P med sign.kont	65	4	5270116
A9L65501	Överspänningsskydd iPRD 65r 1P+N med sign.kont	65	2	5271767
A9L65601	Överspänningsskydd iPRD 65r 3P+N med sign.kont	65	4	5271768
A9L40101	Överspänningsskydd iPRD 40r 1P med sign.kont	40	1	5270117
A9L40100	Överspänningsskydd iPRD 40 1P	40	1	5270118
A9L40201	Överspänningsskydd iPRD 40r 2P med sign.kont	40	2	5270119
A9L40200	Överspänningsskydd iPRD 40 2P	40	2	5270121
A9L40301	Överspänningsskydd iPRD 40r 3P med sign.kont	40	3	5270123
A9L40300	Överspänningsskydd iPRD 40 3P	40	3	5270124
A9L40321	Överspänningsskydd iPRD40r 3P IT	40	3	-
A9L40401	Överspänningsskydd iPRD 40r 4P med sign.kont	40	4	5270126
A9L40400	Överspänningsskydd iPRD 40 4P	40	4	5270127
A9L40501	Överspänningsskydd iPRD 40r 1P+N med sign.kont	40	2	5271769
A9L40601	Överspänningsskydd iPRD 40r 3P+N med sign.kont	40	4	5271782

VALGUIDE
Välj rätt överspänningsskydd, Acti9:
https://www.se.com/se/sv/download/document/SE-overspanningsskydd-valguide/

Överspänningsskydd Typ 2

iPRD
Används som skydd mot överspänningar från indirekta nedslag.

Överspänningsskydd

PB110279

PB106430

Art. Nr	Beskrivning	Imax kA	Modul-bredd	E-nummer
iPRD				
A9L20100	Överspänningsskydd iPRD 20 1P	20	1	5270129
A9L20501	Överspänningsskydd iPRD 20 r 1P+N m sign.kont	20	2	5270133
A9L20200	Överspänningsskydd iPRD 20 2P	20	2	5270134
A9L20300	Överspänningsskydd iPRD 20 3P	20	3	5270136
A9L20321	Överspänningsskydd iPRD20r 3P IT	20	3	-
A9L20601	Överspänningsskydd iPRD 20 r 3P+N m sign.kont	20	4	5270137
A9L20400	Överspänningsskydd iPRD 20 4P	20	4	5270138
A9L16292	Överspänningsskydd iQuick PRD 40r 1P+N	40	4	5270040
A9L16293	Överspänningsskydd iQuick PRD 40r 3P	40	6,5	5270041
A9L16294	Överspänningsskydd iQuick PRD 40r 3P+N	40	7,5	5270042
A9L16295	Överspänningsskydd iQuick PRD 20r 1P+N	20	4	5270043
A9L16296	Överspänningsskydd iQuick PRD 20r 3P	20	6,5	5270044
A9L16297	Överspänningsskydd iQuick PRD 20r 3P+N	20	7,5	5270045

Kombiskydd Typ 1+2

Kombiskydd

A9L16382

PB104260

Typ 1+2

I kombiskydden har vi kombinerat egenskaperna från de bägge typerna i samma apparat d v s förmågan att avleda höga energimängder samtidigt som skyddet har en låg restspänningsnivå. De är speciellt lämpliga då risken för direkta nedslag finns samtidigt som installationen är uppbyggd så att utrustningen är placerad nära centralen.
De finns i både fast utförande iPRD1 12,5r och i plug-in PRD1 25r, är försedda med signalkontakt.

Tekniska data
Märkspänning Uc: 350V AC
Nätspänning Un: 230/400V AC
Restspänning: ≤ 1,5kV
Anslutningar: tunnelanslutningar för kabel iPRF1 12,5r 10 till 25 mm², PRD1 25r 2,5 till 25 mm².

A9L16182	Överspänningsskydd Acti9 iPRD1 12,5r 1P	50	1	5271509
A9L16282	Överspänningsskydd Acti9 iPRD1 12,5r 1P+N	50	2	5271521
A9L16382	Överspänningsskydd Acti9 iPRD1 12,5r 3P	50	3	5271545
A9L16482	Överspänningsskydd Acti9 iPRD1 12,5r 3P+N	50	4	5271546
16329	Överspänningsskydd PRD1 25r 1P	40	2	-
16330	Överspänningsskydd PRD1 25r 1P+N	40	4	-
16331	Överspänningsskydd PRD1 25r 3P	40	6	5271851
16332	Överspänningsskydd PRD1 25r 3P+N	40	8	5271852

VALGUIDE
Välj rätt överspänningsskydd, Acti9:
https://www.se.com/se/sv/download/document/SE-overspanningsskydd-valguide/

Överspänningsskydd Typ 2+3

Finskydd

Typ 2+3

Finskydd typ 2/3 är provade både för typ 2 och typ 3, används då avståndet mellan typ 2-skydd och skyddade lasterna överstiger 10 m. Skall installeras så nära utrustningen som möjligt.
Skydden finns i 1- till 4-pol-utförande, med och utan signalkontakt, samt i utförande med integrerad frånskiljare iQuick PRD, finns i 1P+N, 3P och 3P+N med och utan signalkontakt. Fördelen med dessa är att frånskiljaren är koordinerad med överspänningsskyddet, man har allt i samma enhet.

Tekniska data
Märkspänning Uc: 1P 260V AC, 2P-4P 350V AC
Nätspänning Un: 230/400V AC
Restspänning: ≤ 1,4kV
Anslutningar: tunnelanslutningar för kabel 2,5 till 25 mm².

PB105274

PB106428

Art. Nr	Beskrivning	Imax kA	Modul-bredd	E-nummer
A9L08100	Överspänningsskydd iPRD 8 1P	8	1	5270139
A9L08501	Överspänningsskydd iPRD 8r 1P+N m sign.kont	8	2	5270140
A9L08500	Överspänningsskydd iPRD 8 1P+N	8	2	5270141
A9L08200	Överspänningsskydd iPRD 8 2P	8	2	5270142
A9L08300	Överspänningsskydd iPRD 8 3P	8	2	5271492
A9L08601	Överspänningsskydd iPRD 8r 3P+N m sign.kont	8	4	5270143
A9L08400	Överspänningsskydd iPRD 8 4P	8	4	5270144
A9L16298	Överspänningsskydd iQuick PRD 8r 1P+N	8	4	5270063
A9L16299	Överspänningsskydd iQuick PRD 8r 3P	8	6,5	5270064
A9L16300	Överspänningsskydd iQuick PRD 8r 3P+N	8	7,5	5270065

Teleskydd

Används som skydd för analoga och digitala telenät.

Teleskydd

iPRC och iPRI

iPRC-skydden är avsedda för analoga telenät.
iPRI-skydden är anpassade för digitala telenät samt mätinstrument, datorer och spänningsaggregat.

Tekniska data
Märkspänning Uc : iPRC 180V DC, 130V AC. iPRI 53V DC, 37V AC
Nätspänning Un: iPRC < 130V AC, iPRI 48V DC
Antal skyddade ledare: 2
Restspänning Up: iPRC 300V, iPRI 70V
Anslutningar: tunnelanslutningar för kabel 0,2 till 2,5 mm².

PB107182

A9L16337	Överspänningsskydd iPRC analoga nät	10	1	5270001
A9L16339	Överspänningsskydd iPRI tele digitala nät	20	1	5270002
A9L16441	Överspänningsskydd RJ45	10	1	5271497

A9L16441

VALGUIDE
Välj rätt överspänningsskydd, Acti9:
https://www.se.com/se/sv/download/document/SE-overspanningsskydd-valguide/

Tillbehör överspänningsskydd

	Art. Nr	Beskrivning	Modulbredd	E-nummer
Utbytespatroner				

Som tillbehör till överspänningsskydden finns reservpatroner för de olika plug-in-typerna och överkopplingsskenor till Typ 1-skydden.

PB104266

För Typ 1 och Typ 1+2

16314	Utbytespatron PRD1 Master	5271869
16315	Utbytespatron PRD1 25r typ1	5271870
16317	Utbytespatron för neutralledare till samtliga	5271872
16318	Utbytespatron PRD1 35r	-

PB107102

För Typ 2+3

A9L08102	Utbytespatron C8-350	5270148
A9L20102	Utbytespatron C20-350	5270147
A9L20122	Utbytespatron C20-460	-
A9L40102	Utbytespatron C40-350	5270146
A9L40122	Utbytespatron C40-460	-
A9L65102	Utbytespatron C65-350	5270145
A9L00002	Utbytespatron för neutralledare till samtliga	5270149

För iQuick PRD

A9L16310	Utbytespatron C40-350	5270081
A9L16311	Utbytespatron C20-350	5270082
A9L16312	Utbytespatron C8-350	5270083
A9L16313	Utbytespatron för neutralledare till samtliga	5270084

A9L16082

För iPRD1 12,5r

A9L16082	Utbytespatron Acti9 iPRD1 12,5r	5271547

Från vår hemsida, under fliken Support/ Downloads, kan du ladda hem en mängd olika dokument: kataloger, broschyrer, manualer, miljödokument etc.

www.se.com/se

Acti9 Smartlink SI B Ethernet

För installation i stora byggnader

	Art. Nr	Beskrivning	Modulbredd	E-nummer

Smartlink

SI B

PB107797-47

Smartlink SI B är en gateway till vilken man trådlöst kan ansluta upp till 20 st PowerTag energisensorer. Med anslutning till ethernet och egen IP adress kan mätvärden och övervakningsinformation direkt överföras med modbus till överordnat system (Vissa funktioner som tex realtidsvärde och status går även att nås direkt med en smartphone). Med lastövervakningen får man information om spänningsbortfall, förlarm (50%, 80%) av de värden användaren sätter upp. Med SI B och tilläggsmoduler kan man manövrera apparater tex kontaktorer, information som kontaktstatus, antal till/frånslag, drifttid mm kan visas.

Tekniska data:
Överföring: Ethernet
Matningsspänning: 24V DC +20%
Max ingångsström: 1,5A
Max inkopplingsström: 3A
Omgivningstemperatur: -25°C - +60°C, vertikalt montage +50°C
Skenornas längd: 359 mm.

PB107754 PB107755 PB107756

A9XCAS06	Anslutningskabel 100 mm		2112535
A9XCAM06	Anslutningskabel 160 mm		2112536
A9XCAL06	Anslutningskabel 870 mm		2112537
A9XCAU06	Anslutningskabel 870 mm med 1 anslutning		2112577
A9XCAC01	Anslutningskabel 4000 mm med 1 anslutning		2113763
A9XC2412	Anslutning för Ti24		2112538
A9XMFA04	Montagefästen för DIN-skena (sats om 4 st)		2112539

Anslutningsbara tillbehör

Tillbehör

Kontrollenheterna iATC24 och iATL24 monteras på kontaktorers respektive impulsreläers vänstra sida för att ge information om antal till/ från och inkopplingstid samt att med PLC manövrera respektive apparat. iOF+SD, hjälp+ signalkontakt ger följande information om Minibrytaren: antal till/från, att en minibrytare löst ut och hur många gånger samt den totala drifttiden för respektive apparat.
Med motordonen kan Minibrytare manövreras (systemet kopplat till PLC).

PB107751 PB107750

PB106253

A9C15924	Kontrollenhet för kontaktorer iACT24		3290458
A9C15424	Kontrollenhet för impulsrelä iATL24		4001070
A9A26897	Hjälp-/signalkontakt iC60,iID iOF+SD24		2112437
A9N26899	Hälp-/signalkontakt OF+SD24		2112438
A9C70122	Motordon RCA Ti24 för iC60 1P-2P		2112449
A9C70124	Motordon RCA Ti24 för iC60 3P-4P		2112451

PowerTag energisensor och EcoStruxure™ Panel Server

En energisensor som tillsammans med koncentratorn mäter elektriska storheter och överför dem trådlöst.

PowerTag för Acti9 med dubbla tunnelanslutningar F63

Energisensor

A9MEM1560

A9MEM1570

A9MEM1573

PowerTag är en energisensor för trådlös kommunikation och finns i utförande 1P+N, 3P och 3P+N. De har samma modulbredd som normprodukterna och kabeln till det objekt som skall mätas dras igenom sensorn. Kablarna på energisensorn ansluts sedan i samma klämma som objektet matas ifrån. PowerTag kan även monteras i befintliga installationer. Tillsammans med EcoStruxure Panel Server kan följande mätdata trådlöst överföras med modbus till överordnat system (Vissa funktioner som tex realtidsvärde och status går även att nås direkt med en smartphone). Förbrukad aktiv energi, totalt och uppdelat kWh. RMS värde: Spänningen fas-noll samt fas-fas (V). Ström per fas (A). Aktiv effekt, totalt och per fas (W). Effektfaktor (PF). Spänningsfall.

Tekniska data PowerTag:
Märkspänning. 230/400V AC
Märkström: Max 63A
Mäter följande värden: Aktiv effekt P 9W - 63kW
Aktiv energi: totalt och delat 0 – 99999999,9 kWh
Ström: 2 – 63A
Effektfaktor: 0 – 1

För kompletterande teknisk information, se dokument CA907029.

Art. Nr	Beskrivning	Modul-bredd	E-nummer
A9MEM1560	Energisensor PowerTag Acti9 Flex 1P+N	1	4262826
A9MEM1570	Energisensor PowerTag Acti9 Flex 3P+N	3	4262827
A9MEM1573	Energisensor PowerTag Acti9 Flex 3P	3	4262884

PowerTag för Minibrytare Resi9 och Multi9 samt andra med enkelanslutning M63

Energisensor

A9MEM1520 A9MEM1540

A9MEM1541 A9MEM1542

PowerTag är en energisensor som kopplas in direkt på utgående anslutning till Minibrytare, finns i utförande 1P, 3P och 3P+N. De har samma modulbredd som normprodukterna och monteras direkt i anslutningarna på över- eller undersidan av den produkt som skall mätas.

Tekniska data PowerTag: Märkspänning. 230/400V AC. Märkström: Max 63A

A9MEM1520	Energisensor PowerTag 1P monteras på över- el. undersidan	1	4262737
A9MEM1540	Energisensor PowerTag 3P monteras på över- el. undersidan	3	4262738
A9MEM1541	Energisensor PowerTag 3P+N för montage på översidan	4	4262739
A9MEM1542	Energisensor PowerTag 3P+N för montage på undersidan	4	4262740

PowerTag Control

Styrenhet och mätinsamling

A9XMC1D3

Med styrenheten kan man tillsammans med EcoStruxure Panel Server manövrera en kontaktor. Denna funktion gör att man t ex kan styra värme, vattenpump, fläkt, belysning mm. Det är även möjligt att samla in signaler från t ex utlöst säkring, nivålarm mm och få larm om något inträffar. Med mätenheten kan signal från 2 olika enheter samlas in. Det kan vara tex hjälpkontakter, nivålarm mm.

A9XMC1D3	Styrenhet PowerTag C IO 230VAC	1	4262836
A9XMC2D3	Mätenhet PowerTag C 2DI 230VAC	1	4262837

EcoStruxure Panel Server

Gateway och Energiserver

PB123431

EcoStruxure Panel Server är en normanpassad koncentrator till vilken man trådlöst kan ansluta bland annat PowerTag energisensorer eller mätare med modbus via seriell RS485. Kommunikationen görs trådlöst med Zigbee eller bluetooth. Enkel konfigurering med inbyggda websidor.

PAS600L	Gateway med dataloggning upp till 1 mån. Ethernet, modbus och ZigBee. 2 dig ing. Matning 24VDC	4	4509186
PAS600	Gateway med dataloggning upp till 1 mån. Ethernet, modbus och ZigBee. Matning 110-277 V AC/DC	4	4509194
PAS800L	Energiserver med dataloggning upp till 3 år. Ethernet, Modbus och ZigBee. 2 dig ing. Matning: 24VDC	4	4509190
PAS800	Energiserver med dataloggning upp till 3 år. Ethernet, Modbus och ZigBee. Matning: 110-277VAC/DC	4	4509192
PAS800P	Energiserver med dataloggning upp till 3 år. Ethernet, Modbus och ZigBee. Matning: PoE	4	4509191
PAS600LWD	EcoStruxure Panel Server, universal koncentrator för ZigBee samt modbus gateway utan WiFi, 24VDC	4	-
PAS600PWD	EcoStruxure Panel Server, universal koncentrator för ZigBee samt modbus gateway utan WiFi, PoE	4	-

Kontaktorer

Normkontaktor iCT
- avsedd för elvärme och belysning.

Normkontaktorer

iCT

Kontaktorerna är tystgående: mindre än 30dB för hela serien.
Röd indikering på fronten visar att spolen är aktiverad.
Tekniska data
Märkspänning: 1P, 2P 250V AC, 3P, 4P 400V AC
Märkström: 16 till 100A
Frekvens: 50Hz
Manöverspänning: 12V, 24V, 48V, 240V AC
iCT+ är en högpresterande kontaktor som klarar upp till 5 000 000 till/frånslag.
Användningsområde: För belysning och elvärmekretsar upp till 63A.
Omkopplare med 3 lägen: Från- Automatik- Manuellt eller permanent Till.
Röd indikering visar att spolen är aktiverad.
Tekniska data
Märkspänning: 1P, 2P 250V AC, 3P, 4P 400V AC
Märkström: 16 till 63A
Frekvens: 50Hz
Manöverspänning: 24V resp. 240V AC
Anslutningsbar area:
Manöverkrets: tunnelanslutningar för flerledare 2x1,5mm^2
Effektkrets: 16 och 25A 1-4 mm^2
40 och 63A 6-16 mm^2
100A 6-35 mm^2
flexibel kabel.

PB106083

Art. Nr	Beskrivning	Modulbredd	E-nummer
A9C22111	Kontaktor iCT 16A 1P 24V 1sl	1	-
A9C22115	Kontaktor iCT 16A 2P 24V 1sl+1br	1	-
A9C22711	Kontaktor iCT 16A 1P 240V 1sl	1	-
A9C20731	Kontaktor iCT 25A 1P 240V 1sl	1	3290400
A9C22015	Kontaktor iCT 16A 2P 12V 1sl+1br	1	-
A9C22112	Kontaktor iCT 16A 2P 24V 2sl	1	-
A9C22715	Kontaktor iCT 16A 2P 240V 1S+1Ö	1	3290401
A9C22712	Kontaktor iCT 16A 2P 240V 2sl	1	-
A9C20132	Kontaktor iCT 25A 2P 24V 2sl	1	3290403
A9C20232	Kontaktor iCT 25A 2P 48V 2sl	1	-
A9C20732	Kontaktor iCT 25A 2P 240V 2sl	1	3290405
A9C20736	Kontaktor iCT 25A 2P 240V 2br	1	3290409
A9C20842	Kontaktor iCT 40A 2P 240V 2sl	2	3290411
A9C20162	Kontaktor iCT 63A 2P 24V 2sl	2	-
A9C20862	Kontaktor iCT 63A 2P 240V 2sl	2	-
A9C20882	Kontaktor iCT 100A 2P 240V s2l	3	-
A9C22813	Kontaktor iCT 16A 3P 240V 3sl	2	3290447
A9C20833	Kontaktor iCT 25A 3P 240V 3sl	2	3290413
A9C20843	Kontaktor iCT 40A 3P 240V 3sl	3	3290415
A9C20863	Kontaktor iCT 63A 3P 240V 3sl	3	3290417
A9C22814	Kontaktor iCT 16A 4P 240V 4sl	2	-
A9C22818	Kontaktor iCT 16A 4P 240V 2sl+2br	2	3290419
A9C20134	Kontaktor iCT 25A 4P 24V 4sl	2	3290421
A9C20137	Kontaktor iCT 25A 4P 24V 4br	2	3290423
A9C20834	Kontaktor iCT 25A 4P 240V 4sl	2	3290425
A9C20837	Kontaktor iCT 25A 4P 240V 4br	2	3290427
A9C20838	Kontaktor iCT 25A 4P 240V 2sl+2br	2	3290429
A9C20844	Kontaktor iCT 40A 4P 240V 4sl	3	3290431
A9C20847	Kontaktor iCT 40A 4P 240V 4br	3	-

PB106100

Kontaktorer

Normkontaktor iCT
- avsedd för elvärme och belysning.

Normkontaktorer

PB106100

PB106113

Art. Nr	Beskrivning	Modulbredd	E-nummer
iCT			
A9C20164	Kontaktor iCT 63A 4P 24V 4sl	3	3290432
A9C20167	Kontaktor iCT 63A 4P 24V 4br	3	-
A9C20864	Kontaktor iCT 63A 4P 240V 4sl	3	3290433
A9C20867	Kontaktor iCT 63A 4P 240V 4br	3	-
A9C20868	Kontaktor iCT 63A 4P 240V 2sl+2br	3	-
A9C20869	Kontaktor iCT 63A 4P 240V 3sl+1br	3	-
A9C20884	Kontaktor iCT 100A 4P 240V 4sl	6	3290435
Med omkopplare			
A9C21132	Kontaktor iCT 25A 2P med omkopplare 24V 2sl	1	-
A9C21732	Kontaktor iCT 25A 2P med omkopplare 240V 2sl	1	3290436
A9C21842	Kontaktor iCT 40A 2P med omkopplare 240V 2sl	2	3290437
A9C21862	Kontaktor iCT 63A 2P med omkopplare 240V 2sl	2	3290442
A9C21833	Kontaktor iCT 25A 3P med omkopplare 240V 3sl	2	-
A9C21134	Kontaktor iCT 25A 4P med omkopplare 24V 4sl	2	-
A9C21834	Kontaktor iCT 25A 4P med omkopplare 240V 4sl	2	3290443
A9C21144	Kontaktor iCT 40A 4P med omkopplare 24V 4sl	3	-
A9C21844	Kontaktor iCT 40A 4P med omkopplare 240V 4sl	3	3290445
A9C21164	Kontaktor iCT 63A 4P med omkopplare 24V 4sl	3	-
A9C21864	Kontaktor iCT 63A 4P med omkopplare 240V 4sl	3	3290446
iCT+			
A9C15031	Kontaktor iCT+ 10 1P med omkopplare	1 (+0,5 för distansstycke)	-

Visste du att under fliken Dina sidor på vår hemsida finns information för just dig som är installatör, grossist eller central- och ställverksbyggare?

www.se.com/se

Impulsreläer

Impulsrelä iTL
- används för styrning av belysningsgrupper.

Impulsreläer

iTL

Impulsreläerna iTL finns i utförande för 16A med växlande eller slutande kontakt samt 32A med slutande kontakt och kan med tilläggsblock byggas ut till både 3P och 4P utförande. De används huvudsakligen för styrning av belysningsgrupper bestående av glödlampor eller lysrör. Fjärrstyrning erhålls med hjälp av en impuls med varaktighet 50mS, max antal växlingar/minut är 5 st. Med olika tilläggsfunktioner kan iTL 16A byggas ut för olika funktioner, eller så kan man välja någon av de reläer som har inbyggda hjälpfunktioner (se under tillbehör). iTLC, iTLM och iTLS har inbyggda tillbehörsfunktioner för central manövrering, fast signal samt fjärrindikering.

Tekniska data för iTL 16A och iTLI 16A
Effektkrets
- märkström: In 16A
- märkspänning: iTL 1P, 2P 250V, 3P, 4P 415 V, 50/60 Hz

Kontrollkrets
- manöverspänning: 12 till 240V AC, 6 till 110V DC
- hålleffekt: 1P, 2P, 3P 19VA, 4P 38VA
- anslutningsbar area: effektkrets 1,5-4 mm², manöverkrets 1-4 mm²

Tekniska data för iTL 32A
Effektkrets
- märkström: In 32A
- märkspänning: 1P 250V, 2P, 3P, 4P 415V, 50/60 Hz

Kontrollkrets
- manöverspänning: 230 till 240V
- hålleffekt: 1P 19VA, 2P 38VA, 3P 57VA, 4P 76VA
- anslutningsbar area: effektkrets 10 mm², manöverkrets 0,5-4 mm².

PB106126

PB106128

Art. Nr	Beskrivning	Modulbredd	E-nummer
A9C30811	Impulsrelä iTL 16A 1P 230V AC/110V DC	1	4001039
A9C30311	Impulsrelä iTL 16A 1P 130V AC/48V DC	1	4001040
A9C30211	Impulsrelä iTL 16A 1P 48V AC/24V DC	1	4001041
A9C30111	Impulsrelä iTL 16A 1P 24V AC/12V DC	1	4001042
A9C30011	Impulsrelä iTL 16A 1P 12V AC/ 6V DC	1	4001043
A9C30812	Impulsrelä iTL 16A 2P 230V AC/110V DC	1	4001044
A9C30312	Impulsrelä iTL 16A 2P 130V AC/48V DC	1	4001045
A9C30212	Impulsrelä iTL 16A 2P 48V AC/24V DC	1	4001046
A9C30112	Impulsrelä iTL 16A 2P 24V AC/12V DC	1	4001047
A9C30012	Impulsrelä iTL 16A 2P 12V AC/6V DC	1	4001048
A9C30814	Impulsrelä iTL 16A 4P 230V AC/110VDC	2	4001049
A9C30114	Impulsrelä iTL 16A 4P 24VAC/12VDC	2	4001050
A9C30815	Impulsrelä iTLI 16A 2P 1sl+1br 230V AC/ 110V DC	1	4001051
A9C30315	Impulsrelä iTLI 16A 2P 1sl+1br 130V AC/ 48V DC	1	4001052
A9C30215	Impulsrelä iTLI 16A 2P 1sl+1br 48V AC/ 24V DC	1	4001053
A9C30115	Impulsrelä iTLI 16A 2P 1sl+1br 24V AC/ 12V DC	1	4001054
A9C33811	Impulsrelä iTLc 16A 1P central kontroll 230V AC	1	4001056
A9C33111	Impulsrelä iTLc 16A 1P central kontroll 24V AC	1	4001058
A9C32811	Impulsrelä iTLs 16A 1P fjärrind. 230V AC/110V DC	1	4001059
A9C32111	Impulsrelä iTLs 16A 1P fjärrind. 24V AC/12V DC	1	4001060
A9C32211	Impulsrelä iTLs 16A 1P fjärrind. 48V AC/24V DC	1	4001061
A9C34811	Impulsrelä iTLm 16A 1P för fast signal 230V AC	1	4001062
A9C32816	Tilläggsblock iETL 16A 2P 230V AC/110V DC	1	4001063
A9C32316	Tilläggsblock iETL 16A 2P 130V AC/48V DC	1	4001064
A9C32216	Tilläggsblock iETL 16A 2P 48V AC/24V DC	1	4001065
A9C32116	Tilläggsblock iETL 16A 2P 24V AC/12V DC	1	4001066
A9C30831	Impulsrelä iTL 32A 1P 230V AC/110V DC	1	4001068
A9C32836	Påbyggnadsblock iETL 32A 1P 230V AC/ 110V DC	1	4001069

Arbetsströmsreläer

iRLI, iRBN, iRTBT

	Art. Nr	Beskrivning	Modulbredd	E-nummer
Arbetsströmsreläer				

Relä iRLI och påbyggnadsblock iERL växlar mellan två kretsar när spolen spänningssätts.
iRLI är ett 1-poligt relä med en växlande och en slutande kontakt.
Påbyggnadsblocket iERL har samma kontaktfunktion.
Tekniska data
Märkspänning 250V AC
Märkström 10A vid cos φ = 1
Manöverkrets
- märkspänning: 12-240V AC
- frekvens: 50/60Hz
Inkoppling och hålleffekt: 4VA, iRLI+iERL 8VA
Anslutningsbar area: tunnelanslutningar för 0,5-6 mm^2

iRBN och iRTBT är interface-reläer för manövrering av låga strömmar.
Tekniska data
Effektkretsen
- märkström: iRBN min 5mA vid 5V AC/DC, max 1A vid 24V DC och 5A vid 250V AC
iRTBTmin 10mA vid 10V AC/DC, 1A vid 24V DC och 5A vid 250V AC
Manöverkrets
- märkspänning: iRBN 230V AC, iRTBT 12-24V AC/DC
- inkopplingseffekt: iRBN 5VA, iRTBT 0,22W
- hålleffekt: iRBN 2,5VA, iRTBT 0,11W
Anslutningsbar area: tunnelanslutningar för 0,5-6 mm^2.

PB107109

PB107164

A9E15535	Arb.strömrelä iRLI 10A 240V AC1 sl+1vx	1	4001079
A9E15537	Arb.strömrelä iRLI 10A 24V AC1 sl+1vx	1	4001081
A9E15539	Arb.strömrelä iERLI 10A 240V AC1 sl+1vx	1	4001083
A9A15393	Interface-relä iRBN 230VAC	1	4001087
A9A15416	Interface-relä iRTBT 12-24V AC/DC	1	4001088

Tillbehör normkontaktorer

	Art. Nr	Beskrivning	Modulbredd	E-nummer
Tillbehör				

PB106125

Elektriska tillbehör för iCT normkontaktorer omfattar följande produkter:
- Hjälpkontaktblock iACTo+f, monteras på kontaktorns högra sida och används för att fjärrindikera huvudkontakternas status (till eller från) med kontaktfunktion 1S+1Ö.
Märkspänning: 24 till 240V AC/DC vid 50Hz
Märkström: max 2A vid 240V AC/DC cosφ=1, min 10mA vid 24V AC/DC
- iACT24 manöverenhet för Smartlink. Manöverspänning 24V DC, kontrollspänning 230V
- Tidreläblock iATEt, monteras på kontaktorns vänstra sida.
Märkspänning: 24 till 240V AC 50Hz
Effektförbrukning: 5VA
Hålleffekt: 0,2A
Inställning: 4 olika tidsfördröjningar, 1 s till 10 tim
- Störfilter iACTp är avsedd att skydda kontaktorspolen mot höga transienter.
Den kan skydda 2 spolar och monteras mellan 2 kontaktorer.
Märkspänning: 24V AC eller 230V AC
Effektförbrukning: 3VA.
Med iACTc har man möjlighet att manövrera en kontaktor med 2 olika signaler, impuls och fast signal.
Den senast mottagna har alltid prioritet.
Anslutningsbar area: tunnelanslutningar för 2x2,5 mm².

A9C15419	Tidrelä iATEt 1S till 10 tim 24-240 V AC, 24-110V DC	1	4030098
A9C15914	Hjälpkontakt iACTs 1S+1Ö	0,5	3290448
A9C15915	Hjälpkontakt iACTs OF med växlande kontakt	0,5	3290449
A9C15916	Hjälpkontakt iACTs 2sl	0,5	3290450
A9C15918	Störfilter iACTp 48-127 V AC	1	3290452
A9C15919	Störfilter iACTp 12-48 V AC	1	3290453
A9C15920	Störfilter iACTp 220-240 V AC	1	3290455
A9C18308	Hjälpblock iACTc 240 V för impuls/fast signal	1	3290456
A9C18309	Hjälpblock iACTc 24V för impuls/fast signal	1	3290457
A9C15924	Manöverenhet iACT24 för Smartlink	1	3290458

Tillbehör impulsreläer

Tillbehör

PB106140

Till iTL impulsreläer finns tillbehör med olika funktioner för att manövrera belysningskretsar i olika nivåer:
- iATL24 manöverenhet för Smartlink. Manöverspänning 24V DC, kontrollspänning 230V
- Tidreläblock iATEt monteras på kontaktorns vänstra sida.
Märkspänning: 24 till 240V AC 50Hz. Effektförbrukning: 5VA, Hålleffekt: 0,2A.
Inställning: 4 olika tidsfördröjningar, 1s till 10 tim
Om glimlampslasten är större än vad iTL-reläet klarar kompletteras det med iATLz för att säkerställa funktionen. Med iATLc+s kan en grupp impulsreläer styras centralt.
Finns önskemål om att centralt manövrera flera grupper av impulsreläer kompletteras med iATLc+c.
Kombinerat med iATL4 kan impulsreläerna användas för stegkontroll.
Anslutningsbar area: tunnelanslutningar huvudkontakter 1,5-4 mm², spolen 1-4 mm².

A9C15419	Tidrelä iATEt 1S till 10 tim 24-240V AC, 24-110V DC	1	4030098
A9C15424	Manöverenhet iATL24 för Smartlink	1	4001070
A9C15404	Central kontroll iATLc 24-240V AC	0,5	4001072
A9C15405	Hjälpkontakt iATLs 24-240V AC/DC	0,5	4001073
A9C15409	Central kontroll + hjälpkont iATLc+s 24-240V AC	1	4001074
A9C15413	Manövrering av tryckknappar iATLz 130-240V AC	1	4001077
A9C15414	Manövr.fast signal iATLm 12-240 V AC 6-110V DC	0,5	4001078

Energimätare

iEM 2000

PB108401

Acti9 iEM2000-serien är kompakta energimätare för direktmätning av 1-fas upp till 40A.
iEM2050 samt iEM2055 klarar 45A.
Sortimentet omfattar bl.a. modeller med pulsutgång alternativt kommunikation med Modbus, samt MID-godkända mätare.
Noggrannhet 1%.

Art. Nr	Beskrivning	Modulbredd	E-nummer
A9MEM2000	iEM2000 Energimätare utan pulsutgång med display,MID	1	0900027
A9MEM2010	iEM2010 Energimätare med pulsutgång med display,MID	1	0900028
A9MEM2000T	iEM2000T Energimätare med pulsutgång utan display	1	0900076
A9MEM2050	iEM2050 Energimätare med Modbus med display	1	0900198
A9MEM2055	iEM2055 Energimätare med Modbus med display,MID	1	0900199

iEM 2100

PB115001

Acti9 iEM2100-serien är kompakta energimätare för direktmätning av 1-fas upp till 63 A.
Sortimentet omfattar bl.a. modeller med pulsutgång alternativt kommunikation med Modbus eller M-busprotokollen samt MID-godkända mätare.
De är försedda med display och har en plomberbar lucka över alla anslutningar.
Kommunicerande mätare är fullt kompatibla med EcoStruxure™ mjukvaruapplikationer
Noggrannhet 1%.

A9MEM2100	iEM2100 Energimätare utan pulsutgång	2	0900137
A9MEM2105	iEM2105 Energimätare med pulsutgång	2	0900138
A9MEM2110	iEM2110 Energimätare med pulsutgång, MID	2	0900139
A9MEM2435	iEM2435 Energimätare med M-Bus, MID, 100A	2	0900402
A9MEM2455	iEM2455 Energimätare med Modbus, MID, 100A	2	0900404

iEM3000 kompakta 3-fas energimätare

PB108410

Acti9 iEM3000-serien är kompakta energimätare för direktmätning upp till 63 A alternativt för strömtransformatormätning. Sortimentet omfattar bl.a. modeller med pulsutgång alternativt kommunikation med Modbus, LON, BACnet eller M-busprotokollen samt MID-godkända mätare. Ett stort plus är att modeller med Modbus/LON/M-bus/BACnet kan kommunicera fler mätvärden än bara kWh (P, Q, S, 3 x I, V, PF, F)!
Max area: iEm31xx 16mm², iEM32xx 6mm² (ström) och 4mm², (spänning), iEM33xx 50mm².
Noggrannhet 1%. Strömtransformatorer se sidan 74.

A9MEM3110	iEM3110 Energimätare 63A m. pulsutgång, MID	5	0981775
A9MEM3115	iEM3115 Energimätare 63A multitariff, MID	5	0981776
A9MEM3135	iEM3135 Energimätare 63A med M-bus +I/O, MID	5	0900057
A9MEM3150	iEM3150 Energimätare 63A med Modbus	5	0981777
A9MEM3155	iEM3155 Energimätare 63A med Modbus +I/O, MID	5	0981778
A9MEM3165	iEM3165 Energimätare 63A med BACnet +I/O, MID	5	0900091
A9MEM3175	iEM3175 Energimätare 63A med LON + digital I, MID	5	0900058
A9MEM3210	iEM3210 Energimätare för CT med pulsutgång, MID	5	0981780
A9MEM3215	iEM3215 Energimätare för CT multitariff, MID	5	0981781
A9MEM3235	iEM3235 Energimätare för CT med M-bus +I/O, MID	5	0900059
A9MEM3250	iEM3250 Energimätare för CT med Modbus	5	0981782
A9MEM3255	iEM3255 Energimätare för CT med Modbus +I/O, MID	5	0981783
A9MEM3265	iEM3265 Energimätare för CT med BACnet +I/O, MID	5	0900092
A9MEM3275	iEM3275 Energimätare för CT med LON +digital I, MID	5	0900060
A9MEM3310	iEM3310 Energimätare 125A m, pulsutgång, MID	7	0900094
A9MEM3335	iEM3335 Energimätare 125A m, M-bus +I/O, MID	7	0900095
A9MEM3350	iEM3350 Energimätare 125A m, Modbus	7	0900096
A9MEM3355	iEM3355 Energimätare 125A m, Modbus +I/O, MID	7	0900097
A9MEM3365	iEM3365 Energimätare 125A m, BACnet +I/O, MID	7	0900098
A9MEM3375	iEM3375 Energimätare 125A m LON +digital I, MID	7	0900099

Kombinationsinstrument

PowerLogic PM3200

Kombinationsinstrument

PM3200

PB108422

PowerLogic PM3200-serien är avancerade kombinationsinstrument i samma “Normutförande” som iEM3000-serien. Dessa mäter ett stort antal elektriska parametrar och kan fås med pulsutgång, Modbus-kommunikation, integrerad larmhantering, I/O för mätning av andra energislag mm. PM3200-serien är utförda för strömtransformatormätning 1A/5A. Kan användas med spänningstransformatorer i högspänningsnät. PM3200-serien mäter bl.a.
- Ström och Spänning, per fas och medelvärde
- Aktiv, reaktiv och skenbar effekt, totalt och per fas
- Effektfaktor, totalt och per fas
- Aktiv, reaktiv och skenbar energi, import och export
- Medelvärden i ström och effekt
- THD i ström och spänning (ej PM3200)
- Min/Max-värden för alla momentana mätvärden

METSEPM3200	PM3200 kombinationsinstrument	5	0981784
METSEPM3210	PM3210 kombinationsinstrument m. pulsutgång	5	0981785
METSEPM3250	PM3250 kombinationsinstrument m. Modbus	5	0981786
METSEPM3255	PM3255 kombinationsinstrument m. Modbus +I/O	5	0981787

Impuls/timräknare

Impulsräknare CI, Timräknare CH

Art. Nr	Beskrivning	Modulbredd	E-nummer

Impuls/Timräknare

CI, CH

DB119002

Impulsräknare CI är av elektromekanisk typ och avsedd att räkna pulser från mätande apparater.
I displayen visas det totala antalet uppmätta pulser, kan ej nollställas.

Tekniska data
Märk och mätspänning: 230V AC 50-60Hz
Min impulstid: 50mS. Min tid mellan två pulser: 50mS
Räkneverk: visar upp till 999,999 pulser. Egenförbrukning: 0,05W

Timräknare CH är av elektromekanisk typ och avsedd att användas för att mäta totala funktionstiden för en anläggningsdel.

Tekniska data
Märk och mätspännning: 230V AC 50Hz
Mätarkapacitet: 99,999,99 timmar.

15440	Timräknare CH	2	4222190
15443	Impulsräknare CI	2	-

Huvudbrytare

- avsedda att användas i normcentraler

Huvudbrytare

Resi9

Huvudbrytarna är avsedda som inkommande brytare i normcentraler. R9S24… är försedda med vred och kan låsas i frånslaget läge. R9S64340 är försedd med vippa och används främst när fasskena skall anslutas direkt på brytaren eller om en 3-polig PowerTag skall anslutas till brytaren.
Låsning av R9S64340 sker genom att låsbygel 26970 används.

Tekniska data:
Med Vred
Märkspänning: 415 V AC
Märkström: 40A resp. 80A vid AC22 och AC23
Max anslutningsbar area: 40A 16mm², för 80A 50mm²

Med vippa
Märkspänning: 415V AC
Märkström 40A vid AC22
Anslutningsbar area: 35mm²

R9S24340

R9S24380

R9S24540

R9S24140

40A

R9S64340

GALOYER_12_000210

Art. Nr	Beskrivning	Modulbredd	E-nummer
R9S24340	Huvudbrytare 3P 40A med vred	2	2112663
R9S24380	Huvudbrytare 3P 80A med vred	3	2112664
R9S24540	Huvudbrytare 3P 40A med vred ,inkl kablage Kabellängd 200 mm	2	2112667
R9S24140	Extra huvudpol 40A	1	2112665
R9S64340	Huvudbrytare iSW 3-pol med Vippa 40A	3	2112668
26970	Låsbygel till huvudbrytare R9S64340		2114610

Huvudbrytare för apparatskåp samt industri.

Huvudbrytare i 2 varianter för normutförande, båda är låsbara med hänglås som standard.

Tekniska data:
Märkström: 40A resp. 80A, AC 22
Märkspänning: 690V AC
Standarder: IEC60947, UL60947-1, UL60947-4-1 och CSA C22

2114800

6419410200513	Huvudbrytare 40A 3P med låsbar vippa	3	2114800

Strömställare iSW

Strömställare

iSW

Strömställare finns i 1-4 pol utförande från 20A upp till 125A. De finns även med signallampa i 1 och 2 pol utförande 20 resp. 32A.
40-125A uppfyller SSEN 60947-3 och har säker frånskiljning och kontaktindikering.
Tekniska data
Märkspänning: 415V AC, 48V DC.
Driftkategori: AC22A
Anslutningsbar area: 10 mm² för 20-32A, 35 mm² för 40-125A.

PB105264

PB105267

PB105268

Art. Nr	Beskrivning	Modulbredd	E-nummer
A9S60120	Strömställare iSW 1P 20A	1	2112455
A9S60220	Strömställare iSW 2P 20A	1	2112457
A9S60320	Strömställare iSW 3P 20A	2	2112458
A9S60420	Strömställare iSW 4P 20A	2	2112459
A9S60132	Strömställare iSW 1P 32A	1	2112461
A9S60232	Strömställare iSW 2P 32A	1	2112463
A9S60332	Strömställare iSW 3P 32A	2	2112465
A9S60432	Strömställare iSW 4P 32A	2	-
A9S65140	Strömställare iSW 1P 40A	1	2112467
A9S65240	Strömställare iSW 2P 40A	2	2112469
A9S65340	Strömställare iSW 3P 40A	3	2112470
A9S65440	Strömställare iSW 4P 40A	4	-
A9S65163	Strömställare iSW 1P 63A	1	2112471
A9S65263	strömställare iSW 2P 63A	2	2112472
A9S65363	Strömställare iSW 3P 63A	3	2112475
A9S65463	Strömställare iSW 4P 63A	4	-
A9S65191	Strömställare iSW 1P 100A	1	-
A9S65291	Strömställare iSW 2P 100A	2	-
A9S65391	Strömställare iSW 3P 100A	3	-
A9S65491	Strömställare iSW 4P 100A	4	-
A9S65192	Strömställare iSW 1P 125A	1	-
A9S65292	Strömställare iSW 2P 125A	2	-
A9S65392	Strömställare iSW 3P 125A	3	-
A9S65492	Strömställare iSW 4P 125A	4	-
A9S61120	Strömställare iSW 1P 20A m röd lampa	1	2112476
A9S61132	Strömställare iSW 1P 32A M röd lampa	1	2112478
A9S61220	Strömställare iSW 2P 20A M röd lampa	1	2112477
A9S61232	Strömställare iSW 2P 32A m röd lampa	1	2112479

Omkopplare iSSW

- används för manövrering av olika elektriska kretsar.

Omkopplare

iSSW

2-läges omkopplaren har 1 eller 2 växlande kontakter samt som 1S+1Ö.
3-läges omkopplaren har mittläge 0 och finns med 1 eller 2 växlande kontakter.
Tekniska data: Märkspänning: 250V AC. Märkström: 20A. Anslutningsbar area: 2x2,5 mm²

PB105262

Art. Nr	Beskrivning	Modulbredd	E-nummer
A9E18073	Omkopplare 1P 20A 1-0-2	1	2112484
A9E18074	Omkopplare 2P 20A 2 kretsar 1-0-2	2	2112485
A9E18070	Omkopplare 1P 20A 1-växlande	1	2112480
A9E18071	Omkopplare 2P 20A 2-växlande	2	2112481
A9E18072	Omkopplare 2P 20A växlande 1S+1Ö	1	2112483

Reservkraftsomkopplare

NYHET
LANSERAS
Q4 2025

iSSW

Reservkraftsomkopplare används som omkopplare mellan olika kraftkällor och det finns även andra benämningar som tex matningskopplare och Change-Over. Användningsområden är tex jordbruk för att skifta mellan nätdrift och generator eller för att skifta mellan nätdrift och UPS. Omkopplaren har 3 lägen, 1-0-2, och mellanläget är för att säkerställa en säker omkoppling. **Tekniska data:** Märkspänning: 1P 240, V AC, 2P och 4P 415 V AC. Märkström: Se nedan. Anslutningsbar area: 25-40A 10-16 mm², 63A 16-25 mm²

A9SCO125 A9SCO263

A9SCO440

A9ASCOPL1

A9SCO140	Reservkraftsomkopplare I-O-II 1P 40A	1	2113881
A9SCO225	Reservkraftsomkopplare I-O-II 2P 25A	2	2113883
A9SCO240	Reservkraftsomkopplare I-O-II 2P 40A	2	2113884
A9SCO263	Reservkraftsomkopplare I-O-II 2P 63A	3	2113885
A9SCO440	Reservkraftsomkopplare I-O-II 4P 40A	4	2113886
A9SCO463	Reservkraftsomkopplare I-O-II 4P 63A	6	2113887
A9ASCOPL1	Låsadapter reservkraftsomkopplare för 25-40 A, förpackning med 2 st		2113878
A9ASCOPL2	Låsadapter reservkraftsomkopplare för 63 A förpackning med 2 st		2113879

Tryckknappar iPB

Tryckknappar

iPB

iPB tryckknappar är impulstryckknappar som finns enkla med grå eller röd knapp, dubbla grön/röd eller grå/grå, samt med lampa grön eller röd. Lamporna är av LED typ med 110-230V AC eller 12-48V AC/DC.
Tekniska data: Märkspänning: 250V AC. Märkström: 20A. Lampans förbrukning: 0,3W.
Anslutningsbar area: 2x2,5 mm²

PB105260

A9E18030	Tryckknapp grå 1Ö	1	2112487
A9E18031	Tryckknapp röd 1Ö	1	2112489
A9E18032	Tryckknapp grå 1S	1	2112491
A9E18033	Tryckknapp grå 1S+1Ö	1	2112493
A9E18034	Tryckknapp dubbel grön/röd 1S+1Ö	1	2112494
A9E18035	Tryckknapp dubbel grå/grå 1S+1S	1	2112495
A9E18036	Tryckknapp grå m grön sign.lampa 1S 110-230V AC	1	2112497
A9E18037	Tryckknapp grå m röd sign.lampa 1Ö 110-230V AC	1	2112498
A9E18038	Tryckknapp grå m grön sign.lampa 1S 12-48V AC/DC	1	2112499
A9E18039	Tryckknapp grå m röd sign.lampa 1Ö 12-48V AC/DC	1	2112501

Signallampor iIL

	Art. Nr	Beskrivning	Modulbredd	E-nummer
Signallampor				
	iIL			

PB105257

iIL signallampor finns med en resp. två lampor, med blinkfunktion samt som 3-fas spänningsindikering.
Lamporna är av LED typ och har 100.000 timmars brinn tid.
De med en lampa finns i färgerna röd, grön, vit, blå och gul. Två lampor finns som grön/röd eller vit/vit.
De för blink och spänningsindikering är röda.
Signallamporna finns i två olika spänningsområden.
Tekniska data
Märkspänning: 110-230V AC och 12-48V AC/DC
Frekvens: 50/60Hz
Effektförbrukning: 0,3W, trefas spänningsindikator 0,5W
Blinkfrekvens för 18326: 2Hz.
Anslutningsbar area: 2x2,5 mm²

A9E18320	Signallampa röd 110-230 VAC	1	2112503
A9E18321	Signallampa grön 110-230 VAC	1	2112505
A9E18322	Signallampa vit 110-230 VAC	1	2112507
A9E18323	Signallampa blå 110-230 VAC	1	2112509
A9E18324	Signallampa gul 110-230 VAC	1	2112511
A9E18325	Signallampa dubbel grön/röd 110-230 VAC	1	2112513
A9E18326	Signallampa röd blinkande 110-230 VAC	1	2112514
A9E18327	Signallampa 3-fas spänningsindik. röd 230-400 VAC	1	2112515
A9E18328	Signallampa dubbel vit/vit 110-230 VAC	1	2112516
A9E18330	Signallampa röd 12-48 VAC/DC	1	2112517
A9E18331	Signallampa grön 12-48 VAC/DC	1	2112518
A9E18332	Signallampa vit 12-48 VAC/DC	1	2112519
A9E18334	Signallampa gul 12-48 VAC/DC	1	2112524
A9E18335	Signallampa dubbel grön/röd 12-48 VAC/DC	1	2112525

Uttag i normutförande iPC

Uttag

iPC

PB107161

iPC är ett enkelt jordat uttag (2P+J) avsett för montage i normkapslingar. Modulbredd: 2,5.
Artikel A9A15035 är försedd med indikeringsdiod av LED typ.
Tekniska data
Märkspänning: 250V AC
Märkström: 16A
Anslutningsbar area: 6 mm²

A9A15310	Uttag 2P+J	2,5	2112526
A9A15035	Uttag 2P+J m indikeringslampa	2,5	2112528

Adapter för 22 mm tryckknappar

Adapter

PB107183

Adapter A9A15151 kan monteras på DIN-skena tillsammans med normprodukter. Den är avsedd för tryckknappar, signallampor och dyl med diameter 22,3 mm.
Universaladaptern A9A15252 är avsedd för apparater med annan diameter, man tar själv hål efter storlek på apparaten.

A9A15151	Normadapter för 22 mm tryckknappar	2,5	2112529
A9A15152	Normadapter universal	2,5	2112530

Kopplingsur elektroniska

- Används till en mängd olika applikationer såsom belysning, värme, ventilation, passerkontroller, hushållsapplikationer etc. i bostäder, kontor, affärer, offentliga lokaler osv.

Kopplingsur

IHP

IHP 1 kanal 18 mm finns med och utan impulsfunktion, har ett kompakt utförande och är lätt att integrera i olika applikationer. Båda har en växlande kontakt samt omkoppling av sommar-/vintertid.
CCT15838 har dessutom slumpprogram, semesteruppehåll och bakgrundsupplyst display.

IHP modulbredd 2,5 finns i 4 varianter: 1 och 2 kanaler med och utan impulsfunktion.
Samtliga har automatisk omställning av sommar/vintertid.
Bruksanvisning finns i ett fack integrerat i kopplingsuren.
IHP har växlande kontakt(er) med märkström 16A.
IHP+1 och IHP+2 har impulsfunktion, slumpprogram och semesteruppehåll samt är försedda med extern ingång på fronten.
BT innebär att de är förberedda för programmering med Bluetooth.
De är även programmerbara med PC och programvara CCT15860 samt minneskort CCT15861.

Tekniska data:
Märkspänning: 230V AC
Frekvens: 50/60Hz
Märkström: 16A vid cos φ =1
10A vid cos φ =0,6
Anslutningar: 2 st/anslutning 0.5-2,5 mm2.

P131535

CCT15553

Art. Nr	Beskrivning	Programplatser	Modulbredd	E-nummer
CCT15854	Kopplingsur IHP 1 kanal 18 mm	56	1	1338015
CCT15838	Kopplingsur IHP 1 kanal Impulsfunktion	84	1	-
CCT15441	Kopplingsur IHP 1 kanal	56	2,5	1330559
CCT15443	Kopplingsur IHP 2 kanaler	56	2,5	1330560
CCT15551	Kopplingsur IHP+ 1 kanal BT	84	2,5	1330561
CCT15553	Kopplingsur IHP+ 2 kanaler BT	84	2,5	1330562
CCT15860	Programmeringssats			1338017
CCT15861	Minneskort för att spara och kopiera programmering			1338018

Kopplingsur mekaniska

Kopplingsur

IH

Uren är av mekanisk typ och ställs in med hjälp av ryttare på en programmerings skiva.
15335 och 15336 är 1 mod breda och har 24 tim programmering.
Tekniska data
Märkström: 16A cos φ =1
Märkspänning: 230V AC
Frekvens: 45/60Hz

CCT15365 har 1 kanal och 15337 har 2 kanaler med 24 tim programmering.
15366 har 1 kanal med veckoprogram.
Tekniska data
Märkspänning: 230V AC
Märkström: 15366 och 15337 10A och CCT15365 16A vid cos φ =1
Anslutningsbar area: 6 mm².

P116862

15335	Kopplingsur IH 24 tim utan gångres	1	1338003
CCT15365	Kopplingsur IH 1 kanal 24 tim gångres	3	1338050
15336	Kopplingsur IH 24 tim gångres	1	1338052
15337	Kopplingsur IH 2 kanaler 24 tim gångres	3	1338001

Årskopplingsur

Art. Nr	Beskrivning	Modulbredd	E-nummer

Årskopplingsur

ITA

P140489

ITA finns i 2 varianter, 1 och 4 kanaler, kan programmeras 24 tim, 7 dagar och för hela året. De har automatisk omställning av sommar-/vintertid (kan även göras manuellt). Uren har bakgrundsupplyst display och är försedda med pulsfunktion, 300 programplatser, textbaserad meny med självinstruerande symboler. 4-kanaluret har 2 externa ingångar för yttre manövrering med tryckknapp eller omkopplare.
Tillbehör:
Programmeringssats med USB kabel, minneskort för att överföra program till flera ur.
Tekniska data:
Märkspänning: 230V AC 50/60Hz, Märkström: 1 kanal 16A, 4 kanal 10A vid cosφ=1
Antal programplatser: 300 st, Back up : med batteri 10 år, Omgivningstemp: -30° C till +55° C
Externa ingångar 4 kanal: Ingång 1, 230V AC, ingång 2 är potentialfri
Egenförbrukning: 1 kanal 1,4 – 1,9 W, 4 kanal 1,2 – 3,2 W
Anslutningsbar area: tunnelanslutning för kabel upp till 6mm^2
Åtdragningmoment: 1,2 Nm

CCT15910	Årskopplingsur ITA 1C 1 kanal	2	1330214
CCT15940	Årskopplingsur ITA 4C 4 kanaler	4	1330215

Ljusreläer

Ljusreglering

IC

CCT15245

CCT15285_CCT15262

CCT15369_CCT15263

Med ett ljusrelä manövreras belysningen till/från efter ljusets intensitet. I kombination med ett ur kan man spara mycket energi då den bara är tänd när den behövs. IC100 och IC2000 levereras med ljussensor som öppnar eller sluter en kontakt när den känner att det inställda värdet uppnåtts. IC100 har en fördröjningstid på 80 s, IC2000 har fördröjning 60 s. IC100 levereras med sensor för utomhusbruk IP54 (väggmontage). IC2000 finns med sensor för både väggmontage (CCT15263) och panelmontage inomhus (CCT15262). Max kabellängd för väggmontage IC100 25 m, IC2000 100 m. IC2000p+ är ett ljusrelä med ljussensor för väggmontage (IP55) kombinerat med ett 1-kanals kopplingsur.
Fördröjning 80 s, max kabellängd för ljussensor 100 m. IC Astro, som finns med 1 resp. 2 kanaler, styrs efter solens upp- och nedgång utan att använda en ljussensor. De ställs in för den plats där de ska installeras, antingen genom att välja land/stad eller med de geografiska koordinaterna (latitud och longitud). Tiden för solens uppgång/nedgång kan justeras ±120 minuter efter de lokala förutsättningarna. Möjlighet finns att lägga in individuellt program för varje dag, att programmera för semesteruppehåll samt att med extern omkopplare manuellt överstyra inprogrammerade tider. IC Astro har automatisk omställning för sommar-/vintertid samt bakgrundsupplyst display. BT innebär att de är förberedda för programmering med Bluetooth. De är även programmerbara med PC och programvara CCT15860 samt minneskort CCT15861. A9C1B120 är ett astrour kombinerat med 1P 20A nollgenomgångskontaktor och är enkel att programmera med en smart phone. Programmeringen görs med appen eSetup som finns för både Android och iPhone, ingen gateway behövs.
Man kan även ansluta en trådad fjärrmanöver för att överstyra kontaktorn.

Tekniska data
Märkspänning: 230V AC+10% -15% 50/60Hz. Märkström: 16A cos φ=1. Minne: IC2000P+ 42 platser, IC Astro 84 platser. Anslutningar: Skruvanslutning
Egenförbrukning: IC100, IC2000, IC Astro 2C 6VA, IC2000P+ och IC Astro 1C 3VA.

		Programplatser		
A9C1B120	Astrour iC+ 1 kanal multifunktion Bluetooth		1	1302104
CCT15225	Ljusrelä IC Astro 1 kanal BT	84	2,5	1301037
CCT15245	Ljusrelä IC Astro 2 kanaler BT	84	2,5	1301038
CCT15262	Ljussensor inomhus panelmontage	-	-	1301045
CCT15263	Ljussensor utomhus väggmontage	-	-	1301046
CCT15285	Ljusrelä IC2000d med inomhussensor	-	1	1301043
CCT15369	Ljusrelä IC2000d med utomhussensor	-	1	1301044
CCT15482	Ljusrelä IC100d med utomhussensor	-	1	1301042
CCT15483	Ljusrelä IC2000p+ med utomhussensor o ur	56	2,5	1301041
CCT15494	Ljusrelä IC100kp+1k BT med utomhussensor o ur	84	2,5	1301039
CCT15495	Ljusrelä IC100kp+2k BT med utomhussensor o ur	84	2,5	1301040
CCT15858	Kopplingsur IHP DCF BT	84	2,5	1330563
CCT15860	Programmeringssats	-	-	1338017
CCT15861	Minneskort för att spara och kopiera programmering		-	1338018

	Art. Nr	Beskrivning	Modulbredd	E-nummer
Övervakningsreläer				
	iRC			

PB107124

Reläerna övervakar potentialskillnaden i en krets och indikerar om inställda gränsvärden överskrids.
- **iRCP** övervakar spänningsnivån på de tre faserna i en motorgrupp och indikerar spänningsbortfall och fasfel.
  Märkspänning: 400V AC ± 15%
  Inställbar nivå för obalans: 5 till 25%
  Fasrotation i ordningsföljd
  Tidsfördröjning: 0,3 sek
- **iRCI** 1-fasrelä övervakar strömmen i en AC- eller DC- krets och indikerar för överlast
  Märkspänning: 230V AC -15%, +10%
  Mätområde: 0,15 -10A
- **iRCU** 1-fasrelä övervakar spänningsnivån och indikerar onormala variationer såsom över- och under-spänning samt spänningsbortfall.
  Märkspänning: 230V AC ± 15%
  Mätområde: 10 till 50V och 50 till 500V, mäter både AC och DC

Gemensamma tekniska data
Frekvens: 50-60 Hz
Drifttemp: -5°C till + 55°C
Egenförbrukning: 3VA
Tidsfördröjning av tröskelvärde: 0,1 – 10 sek

A9E21180	Faskontrollrelä iRCP	2	-
A9E21181	Strömövervakningsrelä iRCI	2	-
A9E21182	Spänningsövervakningsrelä iRCU	2	-

Tidreläer

Tidreläer				
	iRT			

PB107134

Med iRT tidreläer kan man tidsfördröja till och frånslag av olika kretsar. De finns i utförande fördröjt tillslag resp. frånslag, blinkrelä, timer och multifunktion. Fördröjningsintervallet är 0,1 sek till 100 tim.
iRTA: fördröjd inkoppling, fördröjningen startar då reläet spänningssätts.
iRTB: fördröjt frånslag, tiden startar då en extern tryckknapp sluter kretsen.
iRTC: fördröjt frånslag, tiden startar då en tryckknapp slår ifrån kretsen.
iRTH: kopplar in lasten under en inställd tid. Då tiden gått ut kopplas lasten bort.
iRTL: blinkrelä, kopplar in och ur lasten efter de inställda tiderna.
iRTMF: multifunktionsrelä, beroende på hur omkopplaren ställs in kan de olika funktionerna iRTA,iRTB, iRTC, iRTH, iRTL kopplas in.

Tekniska data
Märkspänning: 24V DC, 24 till 240V AC. För iRTMF: 12 till 240V AC/DC.
Frekvens: 50/60Hz, Anslutningar: 2x1,5 mm^2 med ändhylsa.

A9E16065	iRTA tidrelä tillslagsfördröjt	1	4030116
A9E16066	iRTB tidrelä frånslagsfördröjt	1	4030117
A9E16067	iRTC tidrelä frånslagsfördröjt	1	4030118
A9E16068	iRTH tidrelä timer	1	4030119
A9E16069	iRTL tidrelä blinkrelä	1	4030120
A9E16070	iRTMF tidrelä multifunktion	1	4030121

Skyddstransformatorer

Transformatorer

iTR

PB107158

Transformatorerna har primärspänning 230V AC och sekundärspänning på 12- 24V AC.
Samtliga har inbyggt kortslutningsskydd. Frekvens: 50/60Hz.

Art. Nr	Beskrivning	Modulbredd	E-nummer
A9A15218	Skyddstransformator 16VA 12-24V AC	5	5203043
A9A15219	Skyddstransformator 25VA 12-24V AC	5	5203047
A9A15220	Skyddstransformator 40VA 12-24V AC	5	5203048
A9A15222	Skyddstransformator 63VA 12-24V AC	5	5203049

Ringledningstransformatorer

Transformatorer

iTR

PB107156

Transformatorerna har primärspänning 230V AC och sekundärspänning på 8-12-24V AC.
Samtliga har inbyggt kortslutningsskydd. Frekvens: 50/60Hz.

R9C15408	Ringledningstrafo Resi9 iTR 4VA 8VAC		5332099
R9C15412	Ringledningstrafo Resi9 iTR 4VA 8-12VAC		5332086
R9C15812	Ringledningstrafo Resi9 iTR 8VA 8-12VAC		5332101
A9A15212	Ringledningstransformator 16VA 8-12 V AC	2	5332053
A9A15215	Ringledningstransformator 25VA 12-24V AC	3	5332056

Strömtransformatorer

Strömtransformatorer

PB112446

Omsättning Ip/5, är avsedda för mätutrustning (amperemetrar, energimätare), lastfördelningsskydd och olika typer av övervakningsreläer.

Tekniska data
Sekundärström: 5A
Max driftspänning Ue: 720V
Frekvens: 50/60Hz
Säkerhetsfaktor: 40-4000A: sf ≤ 5
Beröringsskydd: IP20
Mått i mm: Br 70, H 65, Dj 30

Art. Nr	Beskrivning	Kabelarea max mm	Effekt VA Noggrannhetsklass			E-nummer
			1	2	3	
METSECT5CC004	Strömtransformator DIN mont 40/5A	Ø21	-	-	1	-
METSECT5CC005	Strömtransformator DIN mont 50/5A	Ø21	-	1,25	1,5	-
METSECT5CC006	Strömtransformator DIN mont 60/5A	Ø21	-	1,25	2	-
METSECT5CC008	Strömtransformator DIN mont 75/5A	Ø21	-	1,5	2,5	-
METSECT5CC010	Strömtransformator DIN mont 100/5A	Ø21	2	2,5	3,5	-
METSECT5CC013	Strömtransformator DIN mont 125/5A	Ø21	2,5	3,5	4	-
METSECT5CC015	Strömtransformator DIN mont 150/5A	Ø21	3	4	5	-
METSECT5CC020	Strömtransformator DIN mont 200/5A	Ø21	4	5,5	6	-
METSECT5CC025	Strömtransformator DIN mont 250/5A	Ø21	5	6	7	-

Trappautomater

- Sluter och öppnar en krets enligt en förinställd tid.

Trappautomater

MIN

P111648

MIN trappautomater är av mekanisk typ med inställbar tid 1 till 7 min. Max glimlampslast: 50mA.
MINs, MINt och MINp är elektroniska med inställbar tid 1 till 20 min. (kan förlängas till 1 tim om knappen hålls inne mer än 2 sek). MINt har manuell frånslagsfunktion. Max glimlampslast: 150mA.
Tekniska data:
Märkspänning: 230V AC, Märkström: 16A vid cos φ =1.
Max effekt: 2300W, glödljus, halogen och lysrör (okomp. eller seriekomp).

Art. Nr	Beskrivning	Modulbredd	E-nummer
15363	MIN trappautomat	1	1338040
CCT15232	MINs trappautomat	1	1338045
CCT15233	MINp trappautomat	1	1338046
CCT15234	MINt trappautomat	1	1338047

Ljudenheter

Ljudenheter

iSO, iRO

PB107163

Ringklocka och summer finns för 230/240V AC och 8-12V AC.
Ljudnivån är för iRO (ringklocka) 70dBA och för iSO (summer) 80dBA på ett avstånd av 60 cm.
Tekniska data
Frekvens: 50/60Hz.
Effektförbrukning:
8-12V: 3,6VA.
230/240V: 5VA
Anslutningsbar area: 4 mm^2

Art. Nr	Beskrivning	Modulbredd	E-nummer
A9A15322	Summer 230V AC	1	5332058
A9A15321	Ringklocka 8-12V AC	1	-
A9A15320	Ringklocka 230V AC	1	-

Dimmer i normutförande

STD och SCU dimmer anpassar nivån för ljuskällor från 40 till 1500W med en eller flera tryckknappar.

Dimmer

P112245

P112248

Ljuskällorna styrs antingen med knappen på apparatens front eller med externa tryckknappar. De har mjukt till/från som ökar resp. minskar ljuset successivt till den tidigare inställda nivån (minnesfunktion), bägge har dessutom inställbar miniminivå.
Tryckknappens funktion: kort tryck till/från, hålls knappen inne ändras ljuset upp/ned.
Antal externa knappar: upp till 25 utan och 5 med indikeringslampa. Serien finns i två utföranden:
SAE med och DIN utan digitala ingångar i storlekar 400W, 1000W samt 1-10V 1500W.

Tekniska data
Max kabel längd: 50 m, inställbar min. nivå, elektroniskt överlast-, kortslutnings- och temperaturskydd
Matningsspänning: 230V AC + 10% 50Hz
Effektförlust:3W
Drift temp: 0 till +40°C, +40 till +70°C med -6W korrigering/°C
Anslutningsbar area: max 4mm^2

Specifika data för SAE-typen
Dessa har 4 digitala ingångar:
Ingång 1: Till/från och reglera upp/ned eller endast till och reglera upp.
Ingång 2: Från och reglera ned eller endast från
Ingång 3: Inställning av minne för ljusnivå 1 (50%)
Ingång 4: inställning av minne för ljusnivå 2 (100%)
Matningsspänning: 12-30V AC/DC, Max kabellängd: 50 m
Anslutningsbar area: digitala utgångar max 2,5 mm^2.

Art. Nr	Beskrivning	Modulbredd	E-nummer
CCTDD20001	STD400RC/RL-DIN	2	1370691
CCTDD20002	STD400RC/RL-SAE digitala ing.	2	1370692
CCTDD20003	STD1000RL-DIN	4	1370693
CCTDD20011	SCU10-DIN	4	1370695
CCTDD20012	SCU10-SAE digitala ing.	4	1370696

STD LED

LED dimmer

DB406995

Med STD 400 LED dimmern kan följande ljuskällor regleras:
Glödlampor, halogen, (konventionella och med elektronisk trafo), fluocompact och LED 230V.
Ljuset ställs in med en tryckknapp ansluten till dimmern. De har mjukt till/från, minnesfunktion och inställbart min. värde.
STD LED+ kan även användas för rörelse- och närvarodetektorer eller till programmerbart kopplingsur.
De kan manövreras med tryckknapp eller strömställare och de är försedda med frånslagsvarning och snooze funktion.

Tekniska data:
Märkspänning 230V AC
Effektförbrukning: 0,3W
Max kabellängd: 100 m inställbar min. nivå, elektroniskt överlast-, kortslutnings- och temperaturskydd.
Dimbar last: glödljus, halogen 400W, elektronisk trafo 300W, fluocompact 80W, Led 60W.
Min. last: ingen.

CCTDD20016	Universaldimmer STD 400 LED	1	1360220
CCTDD20017	Universaldimmer STD 400 LED+	1	1360221

PE60524

Mini Opale

- passar för små installationer från 2 till 8 moduler.

	Art. Nr	Beskrivning	Mått i mm			E-nummer
Minikapslingar						
	Mini Opale					

B219321

Utanpåliggande kapsling IP30 utan dörr. Består av en bottenplatta med montageskena samt en kåpa med förpräglade utbrytningar för kabelinföringar.

		H	Br	Dj	
13392	Kapsling Mini Opale 2 mod	130	44	57	2184842
13394	Kapsling Mini Opale 4 mod	130	80	57	2184844
13396	Kapsling Mini Opale 6 mod	160	119	65	2184846
13398	Kapsling Mini Opale 8 mod	160	155	65	2184848

Resi9 CX kapslingar

Utanpåliggande kapslingar i plast för lägenheter och villor.

Standardkapslingar

Resi9 CX

PB115507 PB115506 PB115505 PB115504

Kapslingsserien Resi9 CX finns för utanpåliggande montage med 13 och 18 moduler/rad, 1-4 rader. Bakom DIN-skenorna, som enkelt kan tas bort, finns gott om utrymme som underlättar kabeldragning och montage. De skruvlösa noll- och jordplintarna kan placeras antingen i övre eller undre delen av kapslingen och kan kompletteras i efterhand. Både 13 och 18 mod bredd har N- och PE- plintar enligt följande: 1 och 2 rad, 1 st N och 1 st PE med 15 anslutningar 3 och 4 rad, 2 st N med 15 anslutningar vardera samt 1 st PE med 24 anslutningar. I 3 och 4-radiga ingår även en huvudnollplint, R9H13405N, E2201037. Brandtålighet: 650° C. Halogenfri. Färg: Exxact Vit RAL 9003
Kapslingsklass: utan dörr IP30, med dörr IP40.
Kortslutningshållfasthet: 10 kA/1s.

PB115511 PB115510 PB115509 PB115508

R9H13481	Normkapsling Resi9 CX 1 rad 13 mod	2200826
R9H13482	Normkapsling Resi9 CX 2 rad 13 mod	2200827
R9H13483	Normkapsling Resi9 CX 3 rad 13 mod	2200828
R9H13484	Normkapsling Resi9 CX 4 rad 13 mod	2200829
R9H18481	Normkapsling Resi9 CX 1 rad 18 mod	2200830
R9H18482	Normkapsling Resi9 CX 2 rad 18 mod	2200831
R9H18483	Normkapsling Resi9 CX 3 rad 18 mod	2200841
R9H18484	Normkapsling Resi9 CX 4 rad 18 mod	2200843

Dörrar till Resi9 CX kapslingar

Standardkapslingar

Resi9

Till samtliga kapslingar finns antingen vit eller transparent vändbar dörr som kan monteras i efterhand. Dörrarna är försedda med magnetlås men kan även förses med nyckellås som monteras i övre eller nedre kanten på dörren.

R9H13422_image

R9H13426_image

R9H13421	Exxact Vit dörr för Resi9 CX 13 mod 1 rad	2200844
R9H13422	Exxact Vit dörr för Resi9 CX 13 mod 2 rad	2200845
R9H13423	Exxact Vit dörr för Resi9 CX 13 mod 3 rad	2200846
R9H13424	Exxact Vit dörr för Resi9 CX 13 mod 4 rad	2200847
R9H18421	Exxact Vit dörr för Resi9 CX 18 mod 1 rad	2200852
R9H18422	Exxact Vit dörr för Resi9 CX 18 mod 2 rad	2200853
R9H18423	Exxact Vit dörr för Resi9 CX 18 mod 3 rad	2200854
R9H18424	Exxact Vit dörr för Resi9 CX 18 mod 4 rad	2200855
R9H13425	Transparent dörr för Resi9 CX 13 mod 1 rad	2200848
R9H13426	Transparent dörr för Resi9 CX 13 mod 2 rad	2200849
R9H13427	Transparent dörr för Resi9 CX 13 mod 3 rad	2200850
R9H13428	Transparent dörr för Resi9 CX 13 mod 4 rad	2200851
R9H18425	Transparent dörr för Resi9 CX 18 mod 1 rad	2200856
R9H18426	Transparent dörr för Resi9 CX 18 mod 2 rad	2200857
R9H18427	Transparent dörr för Resi9 CX 18 mod 3 rad	2200858
R9H18428	Transparent dörr för Resi9 CX 18 mod 4 rad	2200859

Tillbehör för Resi9 CX kapslingar

Standardkapslingar Resi9 CX

Som komplement till kapslingarna finns en hel del olika tillbehör såsom bakplatta för skydd bakifrån då kapslingen monteras på distans, universal montageplatta, mått motsvarande en modulrad, för montage av produkter som inte är normanpassade, blindbrickor, lås och plomberingssats. Det finns även en isolerad bottenplatta “Plus” som kan monteras i ett tidigt skede under byggtiden. När centralen skall monteras görs det enkelt med 4 st vridfästen. Montageplatta används om annat än normapparater skall monteras.

R9H13383_Image

R9H13420_Image15
R9H13391_Image20
R9H13388_Image

R9H13399_Image
R9H13001_Image

LGYT1E14

LGYT1N14

LGYT4A01
LGYT601R

Art. Nr	Beskrivning	E-nummer
R9H13382	Isolerad bakplatta för Resi9 CX 13 mod 1 rad	2200860
R9H13383	Isolerad bakplatta för Resi9 CX 13 mod 2 rad	2200861
R9H13384	Isolerad bakplatta för Resi9 CX 13 mod 3 rad	2200862
R9H13385	Isolerad bakplatta för Resi9 CX 13 mod 4 rad	2200863
R9H18385	Isolerad bakplatta för Resi9 CX 18 mod 4 rad	2200867
R9H13420	Dokumentficka för Resi9 CX kapsling	2200872
R9H13388	Dörrlås med nyckel för Resi9 CX utv. kapsling	2200873
R9H13399	Nummerlisthållare för kapsling 13 mod bred	2200883
	(1 montageplatta täcker en modulrad, 13 resp. 18 moduler)	
Neutral och jordplintar LGYTxxxx passar till kapslingar Resi9 CX, MIP och Pragma.		
LGYT1E05	Jordplint med 5 anslutningar	2201345
LGYT1E14	Jordplint med 14 anslutningar	2201346
LGYT1E24	Jordplint med 24 anslutningar	2201347
LGYT1N05	Nollplint med 5 anslutningar	2201348
LGYT1N14	Nollplint med 14 anslutningar	2201349
LGYT1N24	Nollplint med 24 anslutningar	2201350
LGYT4A01	Plintbygel för plint LGYT N+J	2201351
LGYT601R	Plinthållare LGYT för DINskena	2201352
R9H13387	Täckbricka 10 st á 5 mod	2200882

Mått (mm)

Standardkapslingar

Resi9 CX

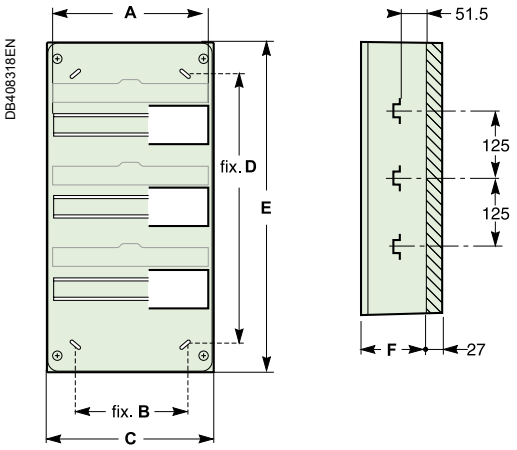

Antal rader	A	B	C	D	E	F
13 moduler						
1	235	222	252	201	250	108
2	235	222	252	326	375	
3	235	222	252	451	500	
4	235	222	252	576	625	
18 moduler						
1	325	327	357	201	250	108
2	325	327	357	326	375	
3	325	327	357	451	500	
4	325	327	357	576	625	

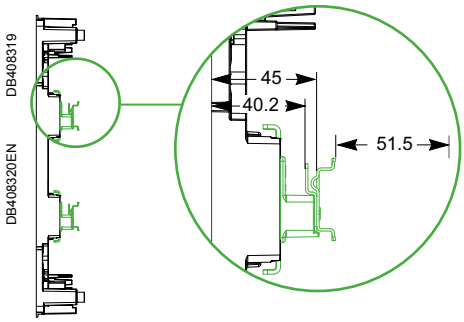

Kapsling monterad på vägg

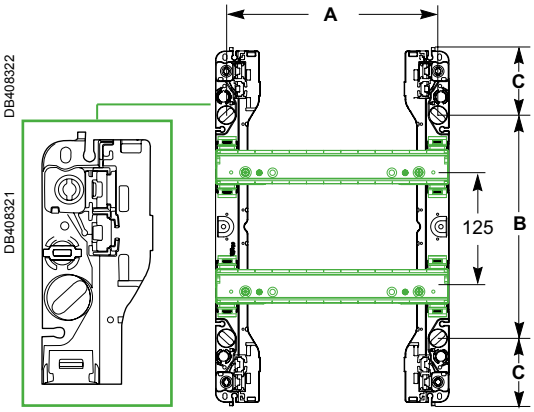

Antal rader	A	B	C
13 moduler			
1	222	109	70,8
2	222	234	70,8
3	222	359	70,8
4	222	484	70,8
18 moduler			
1	327	109	70,8
2	327	234	70,8
3	327	359	70,8
4	327	484	70,8

Resi9 MP

- en serie kapslingar avsedda att användas som gruppcentraler i bostäder.

Minikapslingar

Resi9 MP Normkapslingar

Mini Pragma har bytt namn till Resi9 MP

De finns för både infällt och utanpåliggande montage i storlekar från 4 moduler upp till 18 moduler i en rad samt 2 och 3 rader med 12 moduler/rad. Samtliga har dörr som standard, vit eller transparent. Kapslingarna är försedda med noll + jordplint enl. följande:
4 och 6 mod 2x4 hål, 8 och 12 mod 2x8 hål, 18 och 24 mod 16 hål, 36 mod 2x20 hål

Tekniska data
Märkström: 4 moduler 50A, 6 till 36 mod 63A
Kapslingsklass: IP40
Färg: Exxact Vit RAL9003

PB104065

PB104069

Art. Nr	Beskrivning	E-nummer
MIP12104	Normkapsling Resi9 MP utvändig med vit dörr 4 moduler	2288000
MIP12106	Normkapsling Resi9 MP utvändig med vit dörr 6 moduler	2288001
MIP12108	Normkapsling Resi9 MP utvändig med vit dörr 8 moduler	2288002
MIP12112	Normkapsling Resi9 MP utvändig med vit dörr 12 moduler	2288003
MIP12118	Normkapsling Resi9 MP utvändig med vit dörr 18 moduler	2288004
MIP12212	Normkapsling Resi9 MP utvändig med vit dörr 2 x 12 moduler	2288005
MIP12312	Normkapsling Resi9 MP utvändig med vit dörr 3x 12 moduler	2288006
MIP12104T	Normkapsling Resi9 MP utvändig med transparent dörr 4 moduler	2288007
MIP12106T	Normkapsling Resi9 MP utvändig med transparent dörr 6 moduler	2288008
MIP12108T	Normkapsling Resi9 MP utvändig med transparent dörr 8 moduler	2288009
MIP12112T	Normkapsling Resi9 MP utvändig med transparent dörr 12 moduler	2288010
MIP12118T	Normkapsling Resi9 MP utvändig med transparent dörr 18 moduler	2288011
MIP12212T	Normkapsling Resi9 MP utvändig med transparent dörr 2 x 12 moduler	2288012
MIP12312T	Normkapsling Resi9 MP utvändig med transparent dörr 3 x 12 moduler	2288013
MIP22108	Normkapsling Resi9 MP infälld med vit dörr 8 moduler	2288016
MIP22112	Normkapsling Resi9 MP infälld med vit dörr 12 moduler	2288017
MIP22118	Normkapsling Resi9 MP infälld med vit dörr 18 moduler	2288018
MIP22212	Normkapsling Resi9 MP infälld med vit dörr 2 x 12 moduler	2288019
MIP22312	Normkapsling Resi9 MP infälld med vit dörr 3 x 12 moduler	2288020
MIP22104T	Normkapsling Resi9 MP infälld med transparent dörr 4 moduler	2288021
MIP22106T	Normkapsling Resi9 MP infälld med transparent dörr	2288022
MIP22108T	Normkapsling Resi9 MP infälld med transparent dörr 8 moduler	2288023
MIP22112T	Normkapsling Resi9 MP infälld med transparent dörr 12 moduler	2288024
MIP22118T	Normkapsling Resi9 MP infälld med transparent dörr 18 moduler	2288025
MIP22212T	Normkapsling Resi9 MP infälld med transparent dörr 2 x 12 moduler	2288026
MIP22312T	Normkapsling Resi9 MP infälld med transparent dörr 3 x 12 moduler	2288027

Tillbehör Resi9 MP

Minikapslingar

Som tillbehör finns nyckellås, N/PE plintar och sats för att höja kapslingsklassen till IP41.

PB104118

MIP99034	Sats för IP41 utanpåliggande kapsling	-
MIP99035	Sats för IP41 infälld kapsling	-
MIP99037	Plint 4 hål	2288029
MIP99038	Plint 8 hål	2288030
MIP99039	Plint 16 hål	2288031
MIP99040	Plint 20 hål	2288032
MIP99046	Nyckellås	2288033
MIP99047	Montagefäste för infälld kapsling	2200419

Mått (mm)

Utanpåliggande kapslingar

Mini Pragma

DB122738

Framifrån

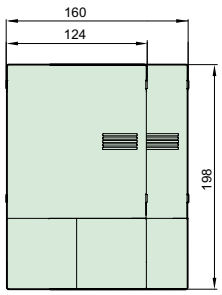

4, 6 moduler

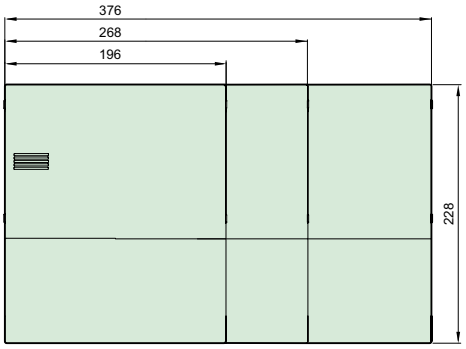

8, 12, 18 moduler

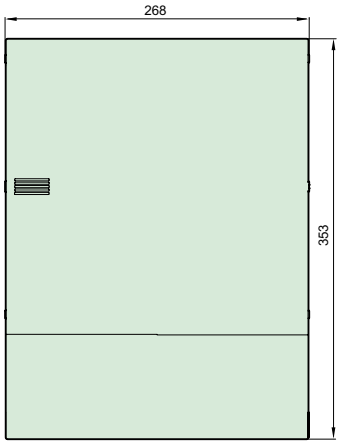

24 moduler

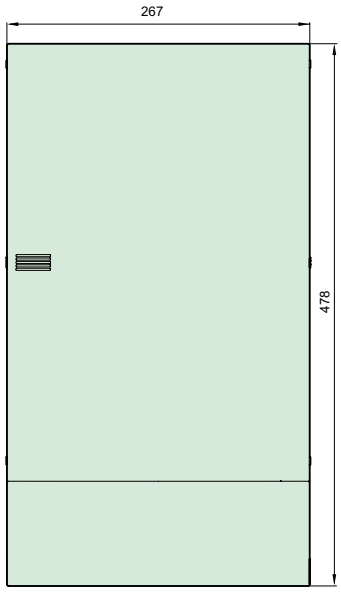

36 moduler

Från sidan

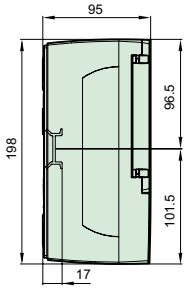

4, 6 moduler

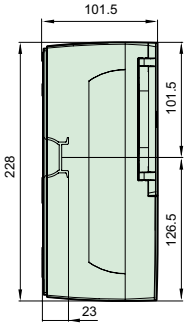

8, 12, 18 moduler

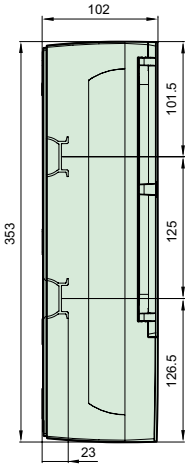

24 moduler

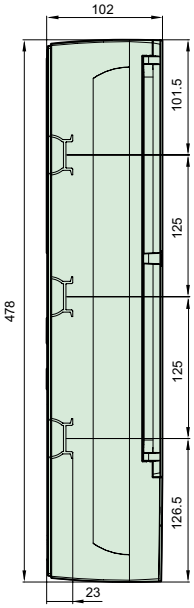

36 moduler

Infällda kapslingar

Resi9 MP

DB123283

Framifrån

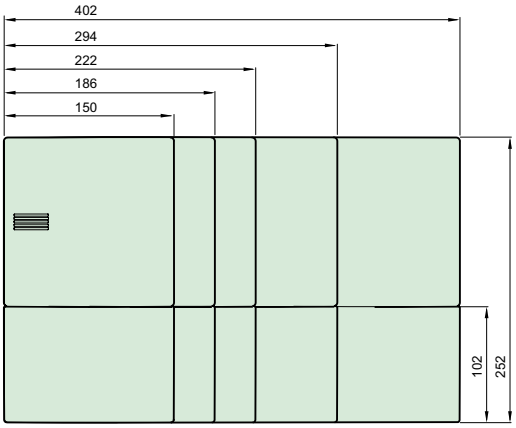

4, 6, 8, 12, 18 moduler

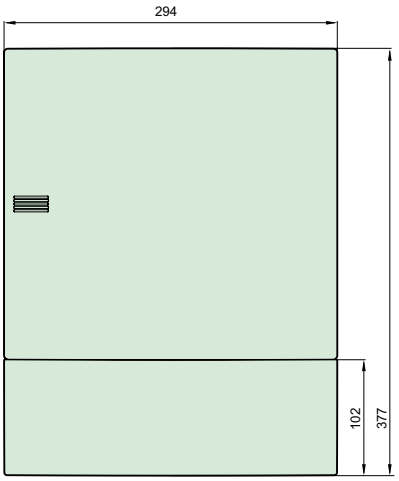

24 moduler

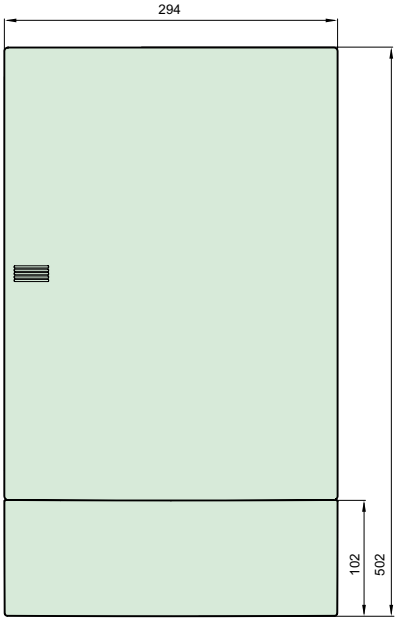

36 moduler

Från sidan

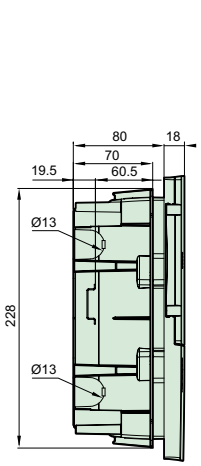

4, 6, 8, 12, 18 moduler

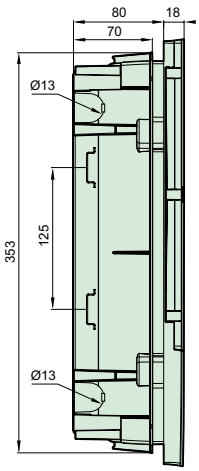

24 moduler

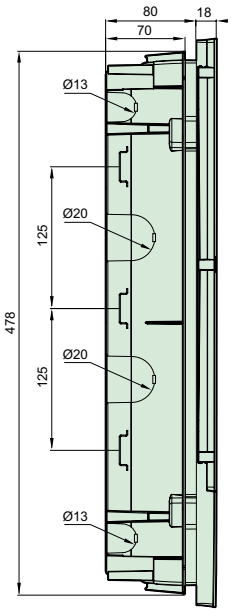

36 moduler

Ovanifrån

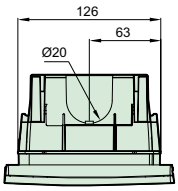

4 moduler

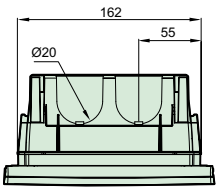

6 moduler

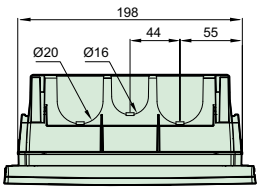

8 moduler

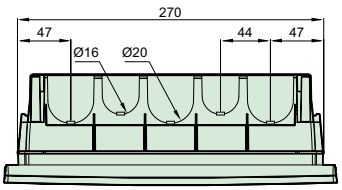

12, 24, 36 moduler

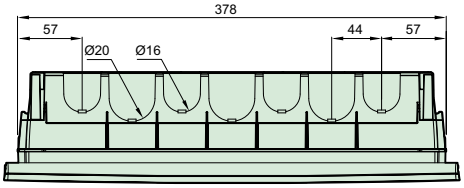

18 moduler

PrismaSeT XS utvändig normkapsling

Utvändig normkapsling

PrismaSeT XS -ersätter Pragma

PrismaSeT XS är en robust kapsling med snygg design, används för utanpåliggande montage och finns i 3 olika bredder, 13-18-24 moduler /rad. Det stora antalet varianter, från 1rad 13 moduler till 6 rader 24 moduler, gör att det alltid finns en variant som passar den aktuella installationen.
Kapslingarna har löstagbart chassi vilket underlättar både kabeldragning och montage av komponenter.
DIN-skenorna kan justeras med 2 olika djup och 3 möjliga radavstånd, 125, 150 samt 15mm. I 24-modulers kapsling är DIN-skenorna enkelt avtagbara för att underlätta kabeldragning och installation.
I 13 och 18 modulers kapsling kan man svänga ut chassit för maximal åtkomlighet.
Plintar för jord samt neutralledare ingår och är med skruvanslutning för 13 och 18 moduler samt med snabbanslutning för 24 modulers kapsling.
Färg: Exxactvit RAL 9003
Dörr ingår som standard, välj mellan vit eller transparent / rökfärgad
Kapslingsklass med dörr är IP40.

LVSXQ318

LVSXR524

Art. Nr	Beskrivning	E-nummer
LVSXQ113	Normkapsling PrismaSeT XS utvändig vit 1x13	2201992
LVSXQ213	Normkapsling PrismaSeT XS utvändig vit 2x13	2201993
LVSXQ313	Normkapsling PrismaSeT XS utvändig vit 3x13	2201994
LVSXQ413	Normkapsling PrismaSeT XS utvändig vit 4x13	2201995
LVSXQ118	Normkapsling PrismaSeT XS utvändig vit 1x18	2201996
LVSXQ218	Normkapsling PrismaSeT XS utvändig vit 2x18	2201997
LVSXQ318	Normkapsling PrismaSeT XS utvändig vit 3x18	2201998
LVSXQ418	Normkapsling PrismaSeT XS utvändig vit 4x18	2201999
LVSXQ224	Normkapsling PrismaSeT XS utvändig vit 2x24	2202000
LVSXQ324	Normkapsling PrismaSeT XS utvändig vit 3x24	2202001
LVSXQ424	Normkapsling PrismaSeT XS utvändig vit 4x24	2202002
LVSXQ524	Normkapsling PrismaSeT XS utvändig vit 5x24	2202003
LVSXQ624	Normkapsling PrismaSeT XS utvändig vit 6x24	2202004
LVSXR113	Normkapsling PrismaSeT XS utvändig rökfärgad 1x13	2202005
LVSXR213	Normkapsling PrismaSeT XS utvändig rökfärgad 2x13	2202006
LVSXR313	Normkapsling PrismaSeT XS utvändig rökfärgad 3x13	2202007
LVSXR413	Normkapsling PrismaSeT XS utvändig rökfärgad 4x13	2202008
LVSXR118	Normkapsling PrismaSeT XS utvändig rökfärgad 1x18	2202009
LVSXR218	Normkapsling PrismaSeT XS utvändig rökfärgad 2x18	2202010
LVSXR318	Normkapsling PrismaSeT XS utvändig rökfärgad 3x18	2202011
LVSXR418	Normkapsling PrismaSeT XS utvändig rökfärgad 4x18	2202012
LVSXR224	Normkapsling PrismaSeT XS utvändig transparent 2x24	2202013
LVSXR324	Normkapsling PrismaSeT XS utvändig transparent 3x24	2202014
LVSXR424	Normkapsling PrismaSeT XS utvändig transparent 4x24	2202015
LVSXR524	Normkapsling PrismaSeT XS utvändig transparent 5x24	2202016
LVSXR624	Normkapsling PrismaSeT XS utvändig transparent 6x24	2202017

PrismaSeT XS infälld normkapsling

Infälld normkapsling

PrismaSeT XS -ersätter Pragma

PrismaSeT XS är en robust kapsling med snygg design, används för infällt montage och finns i 3 olika bredder, 13-18-24 moduler /rad. Det stora antalet varianter, från 1rad 13 moduler till 6 rader 24 moduler, gör att det alltid finns en variant som passar den aktuella installationen.
Kapslingarna har löstagbart chassi vilket underlättar både kabeldragning och montage av komponenter.
DIN-skenan kan justeras med 2 olika djup. Plintar för jord samt neutralledare ingår och är med skruvanslutning för 13 och 18 moduler samt med snabbanslutning för 24 modulers kapsling.
Färg: Exxactvit RAL 9003
Dörr ingår som standard, välj mellan vit eller transparent / rökfärgad.
Kapslingsklass med dörr är IP40.
Väggmonteringssats LVSXX5 ingår inte som standard.

LVSXN313

LVSXP524

Art. Nr	Beskrivning	E-nummer
LVSXN113	Normkapsling PrismaSeT XS infälld vit 1x13	2201958
LVSXN213	Normkapsling PrismaSeT XS infälld vit 2x13	2201959
LVSXN313	Normkapsling PrismaSeT XS infälld vit 3x13	2201962
LVSXN413	Normkapsling PrismaSeT XS infälld vit 4x13	2201963
LVSXN118	Normkapsling PrismaSeT XS infälld vit 1x18	2201964
LVSXN218	Normkapsling PrismaSeT XS infälld vit 2x18	2201965
LVSXN318	Normkapsling PrismaSeT XS infälld vit 3x18	2201966
LVSXN418	Normkapsling PrismaSeT XS infälld vit 4x18	2201967
LVSXN224	Normkapsling PrismaSeT XS infälld vit 2x24	2201968
LVSXN324	Normkapsling PrismaSeT XS infälld vit 3x24	2201969
LVSXN424	Normkapsling PrismaSeT XS infälld vit 4x24	2201976
LVSXN524	Normkapsling PrismaSeT XS infälld vit 5x24	2201977
LVSXN624	Normkapsling PrismaSeT XS infälld vit 6x24	2201978
LVSXP113	Normkapsling PrismaSeT XS infälld rökfärgad 1x13	2201979
LVSXP213	Normkapsling PrismaSeT XS infälld rökfärgad 2x13	2201980
LVSXP313	Normkapsling PrismaSeT XS infälld rökfärgad 3x13	2201981
LVSXP413	Normkapsling PrismaSeT XS infälld rökfärgad 4x13	2201982
LVSXP118	Normkapsling PrismaSeT XS infälld rökfärgad 1x18	2201983
LVSXP218	Normkapsling PrismaSeT XS infälld rökfärgad 2x18	2201984
LVSXP318	Normkapsling PrismaSeT XS infälld rökfärgad 3x18	2201985
LVSXP418	Normkapsling PrismaSeT XS infälld rökfärgad 4x18	2201986
LVSXP224	Normkapsling PrismaSeT XS infälld transparent 2x24	2201987
LVSXP324	Normkapsling PrismaSeT XS infälld transparent 3x24	2201988
LVSXP424	Normkapsling PrismaSeT XS infälld transparent 4x24	2201989
LVSXP524	Normkapsling PrismaSeT XS infälld transparent 5x24	2201990
LVSXP624	Normkapsling PrismaSeT XS infälld transparent 6x24	2201991

PrismaSeT XS dörrar

Dörrar till normkapsling

PrismaSeT XS -ersätter Pragma

Dörrar till PrismaSeT XS ingår som standard men finns ändå som tillbehör om man behöver byta ut befintlig dörr eller komplettera med dörr till den gamla serien Pragma som har samma mått. Dörr finns som exxact-vit RAL9003 eller transparent / rökfärgad.
Kapslingsklass med dörr är IP40.

LVSXDP318

LVSXDP318

LVXSDT524

Art. Nr	Beskrivning	E-nummer
LVSXDP113	Dörr PrismaSeT XS vit RAL9003 1x13 moduler	2201913
LVSXDP213	Dörr PrismaSeT XS vit RAL9003 2x13 moduler	2201914
LVSXDP313	Dörr PrismaSeT XS vit RAL9003 3x13 moduler	2201915
LVSXDP413	Dörr PrismaSeT XS vit RAL9003 4x13 moduler	2201916
LVSXDP118	Dörr PrismaSeT XS vit RAL9003 1x18 moduler	2201917
LVSXDP218	Dörr PrismaSeT XS vit RAL9003 2x18 moduler	2201918
LVSXDP318	Dörr PrismaSeT XS vit RAL9003 3x18 moduler	2201919
LVSXDP418	Dörr PrismaSeT XS vit RAL9003 4x18 moduler	2201920
LVSXDP124	Dörr PrismaSeT XS vit RAL9003 1x24 moduler	2201921
LVSXDP224	Dörr PrismaSeT XS vit RAL9003 2x24 moduler	2201922
LVSXDP324	Dörr PrismaSeT XS vit RAL9003 3x24 moduler	2201927
LVSXDP424	Dörr PrismaSeT XS vit RAL9003 4x24 moduler	2201928
LVSXDP524	Dörr PrismaSeT XS vit RAL9003 5x24 moduler	2201936
LVSXDP624	Dörr PrismaSeT XS vit RAL9003 6x24 moduler	2201937
LVSXDS113	Dörr PrismaSeT XS rökfärgad 1x13 moduler	2201938
LVSXDS213	Dörr PrismaSeT XS rökfärgad 2x13 moduler	2201939
LVSXDS313	Dörr PrismaSeT XS rökfärgad 3x13 moduler	2201940
LVSXDS413	Dörr PrismaSeT XS rökfärgad 4x13 moduler	2201941
LVSXDS118	Dörr PrismaSeT XS rökfärgad 1x18 moduler	2201942
LVSXDS218	Dörr PrismaSeT XS rökfärgad 2x18 moduler	2201947
LVSXDS318	Dörr PrismaSeT XS rökfärgad 3x18 moduler	2201948
LVSXDS418	Dörr PrismaSeT XS rökfärgad 4x18 moduler	2201950
LVSXDT124	Dörr PrismaSeT XS transparent 1x24 moduler	2201951
LVSXDT224	Dörr PrismaSeT XS transparent 2x24 moduler	2201953
LVSXDT324	Dörr PrismaSeT XS transparent 3x24 moduler	2201954
LVSXDT424	Dörr PrismaSeT XS transparent 4x24 moduler	2201955
LVSXDT524	Dörr PrismaSeT XS transparent 5x24 moduler	2201956
LVSXDT624	Dörr PrismaSeT XS transparent 6x24 moduler	2201957

PrismaSeT XS tillbehör

Tillbehör till normkapsling

PrismaSeT XS -ersätter Pragma

Plintar för jord och neutralledare ingår som standard i kapslingarna.
För komplettering i 13 och 18-modulers kapslingar används plint för jord och neutralledare med skruvanslutning, LGYT2A04 till -32. Dessa levereras med blå och grön kåpa.
För komplettering i 24-modulers kapslingar används samma plintar som till Resi9 CX och Resi9 MP, se sidan 79.

A9XPK707

LGYT2A16

Art. Nr	Beskrivning	E-nummer
LVSXX5	Väggmonteringssats PrismaSeT XS hålvägg	2202020
LVSXK1	Plinthållare PrismaSeT XS 13 och 18 mod	2202021
LVSXK2	Plinthållare PrismaSeT S-XS 24 moduler*	2201684
LVSXF4	Täckbricka PrismaSeT S-XS 24 moduler*	2201682
LVSXS2	Dörrlås 405 PrismaSet S och XS 2 nycklar*	2201685
LVSXX7	Montagefästen PrismaSeT S och XS 4 st*	2201686
A9XPK707	Fördeln. block Acti9 VDIS 3P+N 125A kort*	2201689
LGYT2A04	Plint PrismaSeT XS 2x16mm2 + 2x10mm^2	2202022
LGYT2A08	Plint PrismaSeT XS 4x16mm2 + 4x10mm^2	2202023
LGYT2A16	Plint PrismaSeT XS 8x16mm2 + 8x10mm^2	2202024
LGYT2A22	Plint PrismaSeT XS 11x16mm2 + 11x10mm^2	2202025
LGYT2A32	Plint PrismaSeT XS 16x16mm2 + 16x10mm^2	2202026

* Är även kompatibelt med PrismaSeT S

PrismaSeT S utvändig normkapsling och tillbehör

Utvändig normkapsling

PrismaSeT S

LVSST624

LVSSD824

PrismaSeT S är en robust hybridkapsling i metall och plast med snygg design som tar vid när inte PrismaSeT XS räcker till. Varje rad rymmer 24 normmoduler och den finns i 4-8 rader, dvs mellan 96 till 192 moduler. 6-8 rader går även att få med ett extra 300 mm brett fack för plintar. Kapslingarna har löstagbart chassi vilket underlättar både kabeldragning och montage av komponenter. DIN-skenorna kan justeras med 2 olika djup och 3 möjliga radavstånd, 125, 150 samt 15mm. De är även enkelt avtagbara med ett klickfäste för att underlätta kabeldragning och installation. Plintar för jord samt neutralledare ingår och är med snabbanslutning. Dörr finns som tillval, välj mellan vit eller transparent. Den är kompatibel med effektbrytare NSXm och NSX. Färg: Exxactvit RAL 9003.
Kapslingsklass är IP30 utan dörr och IP41 med dörr.

Art. Nr	Beskrivning	E-nummer
LVSST424	Väggkapsling PrismaSeT S 4x24 IP30	2201656
LVSST524	Väggkapsling PrismaSeT S 5x24 IP30	2201657
LVSST624	Väggkapsling PrismaSeT S 6x24 IP30	2201658
LVSST724	Väggkapsling PrismaSeT S 7x24 IP30	2201659
LVSST824	Väggkapsling PrismaSeT S 8x24 IP30	2201660
LVSSD624	Väggkapsling PrismaSeT S 6x24 kanal IP30	2201661
LVSSD724	Väggkapsling PrismaSeT S 7x24 kanal IP30	2201662
LVSSD824	Väggkapsling PrismaSeT S 8x24 kanal IP30	2201663

Tillbehör

PrismaSeT S

LVSSDP624

R9H24001

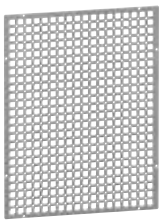

A9XPK715

Dörr finns som tillval i exxactvit RAL9003 eller transparent med vit ram. Med dörr höjs IP-klassen från IP30 till IP41. Med fördelningsblocket som finns i 3 varianter görs enkelt och snyggt kraftfördelningen till varje rad, tex om man använder en jordfelsbrytare per rad. För 160A block medföljer även mjukledare för anslutning till inkommande huvudbrytare.

Art. Nr	Beskrivning	E-nummer
LVSSDP424	Dörr vit PrismaSeT S 4 rader B600	2201664
LVSSDP524	Dörr vit PrismaSeT S 5 rader B600	2201666
LVSSDP624	Dörr vit PrismaSeT S 6 rader B600	2201669
LVSSDP724	Dörr vit PrismaSeT S 7 rader B600	2201670
LVSSDP824	Dörr vit PrismaSeT S 8 rader B600	2201671
LVSSDD6	Dörr vit PrismaSeT S 6 rader kanal B300	2201672
LVSSDD7	Dörr vit PrismaSeT S 7 rader kanal B300	2201673
LVSSDD8	Dörr vit PrismaSeT S 8 rader kanal B300	2201674
LVSSDT424	Dörr transparent PrismaSeT S 4 rad B600	2201675
LVSSDT524	Dörr transparent PrismaSeT S 5 rad B600	2201676
LVSSDT624	Dörr transparent PrismaSeT S 6 rad B600	2201677
LVSSDT724	Dörr transparent PrismaSeT S 7 rad B600	2201678
LVSSDT824	Dörr transparent PrismaSeT S 8 rad B600	2201679
LVSSY801	Montageplåt PrismaSeT S för NSXm i panel	2201680
LVSSY802	Montageplåt PrismaSeT S för NSXm i kanal	2201681
LVSXF4	Täckbricka PrismaSeT S-XS 24 moduler*	2201682
LVSXK6	Plint för överspänningsskydd PrismaSeT	2201683
LVSXK2	Plinthållare PrismaSeT S-XS 24 moduler*	2201684
LVSXS2	Dörrlås 405 PrismaSet S och XS 2 nycklar*	2201685
LVSXX7	Montagefästen PrismaSeT S och XS 4 st*	2201686
LVSXY1124	Montageplatta universal PrismaSeT S	2201687
A9XPK715	Fördelningsblock Acti9 VDIS 3P+N 160A	2201688
A9XPK707	Fördelningsblock Acti9 VDIS 3P+N 125A kort*	2201689
A9XPK714	Fördelningsblock Acti9 VDIS 3P+N 125A lång	2201690
A9XPKV04	Montagefäste för Acti9 VDIS 2 st	2201691

Extra plintar för neutral och jordledare, se sidan 79.
* Är även kompatibelt med PrismaSeT XS

Utanpåliggande kapslingar

PrismaSeT XS

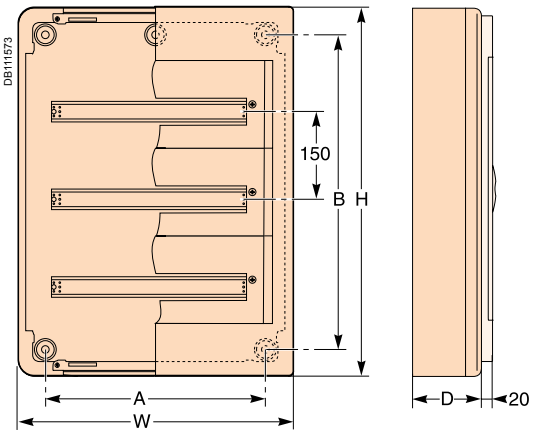

Utanpåliggande montage

Kapslingar		Mått (mm)								
		H	W	D	A	B	E	F	G	J
13 moduler	1 R	300	336	123	160	200	73	253	149	
	2 R	450		(115)		350			299	
	3 R	600				500			449	
	4 R	750				650			599	
18 moduler	1 R	300	426	125	250	200	73	343	149	
	2 R	450		(115)		350			299	
	3 R	600				500			449	
	4 R	750				650			599	
24 moduler	2 R	450		(136)		300				271
	3 R	600				450				421
	4 R	750				600				571
	5 R	900				750				721
	6 R	1050				900				871

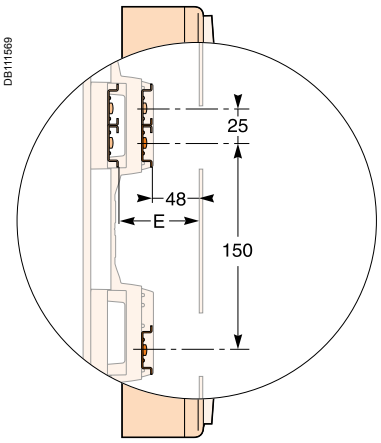

DIN-skenans olika positioner i höjd och djup

Storlek på kundanpassad bild i de transparenta dörrarna

13 och 18 moduler

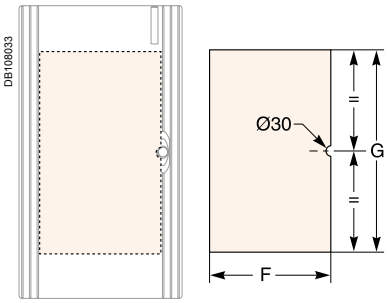

Papperstjocklek max 0,5 mm

24 moduler

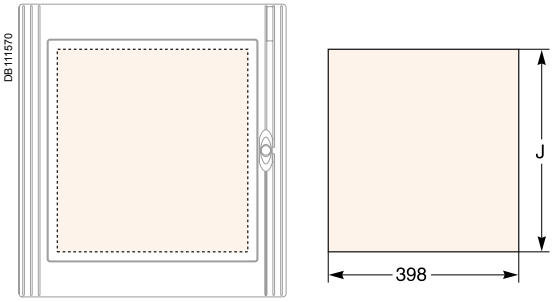

Papperstjocklek max 0,5 mm

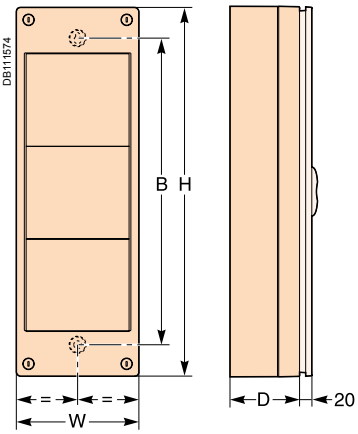

Universell tilläggskapsling

Kopplingsbox	Kombineras med kapsling	Mått (mm)			
		H	W	D	B
1 R	13 moduler	300	200	115	206
2 R	18 moduler	450			356
3 R		600			506
1 R	24 moduler	300	200	136	175
2 R		450			325
3 R		600			475

Mått (mm)

Infällda kapslingar

Pragma

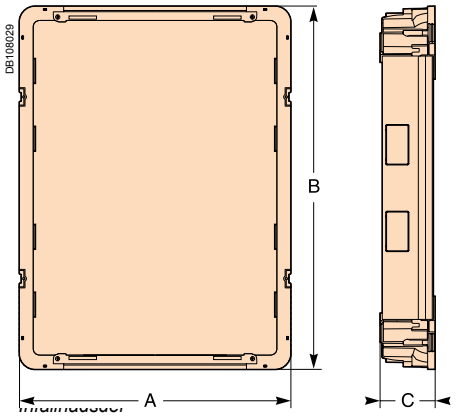

Infällda montage

Kapslingar		Mått (mm)									
		H	W	D	A	B	C	E	F	G	J
13 moduler	1 R	360	396	21	366	330	86	67	253	149	
	2 R	510				480				299	
	3 R	660				630				449	
	4 R	810				780				599	
18 moduler	1 R	360	486	23	456	330	86	67	343	149	
	2 R	510				480				299	
	3 R	660				630				449	
	4 R	810				780				599	
24 moduler	2 R	510				480					271
	3 R	660				630					421
	4 R	810				780					571
	5 R	960				930					721
	6 R	1110				1080					871

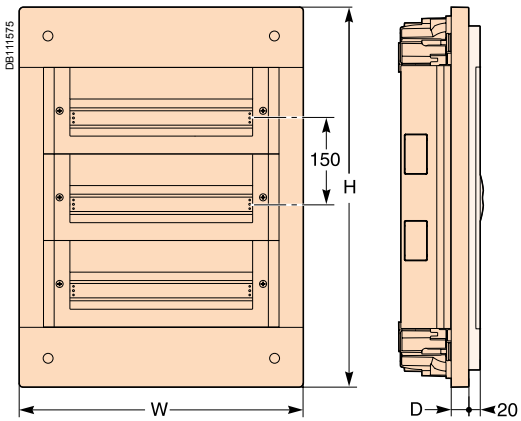

Frontdel

Storlek på kundanpassad bild i de transparenta dörrarna

13 och 18 moduler

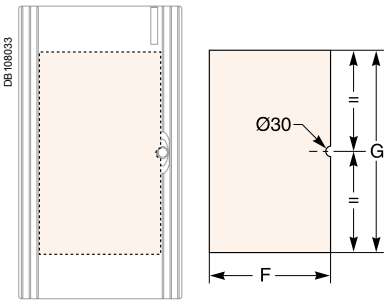

Papperstjocklek max 0,5 mm

24 moduler

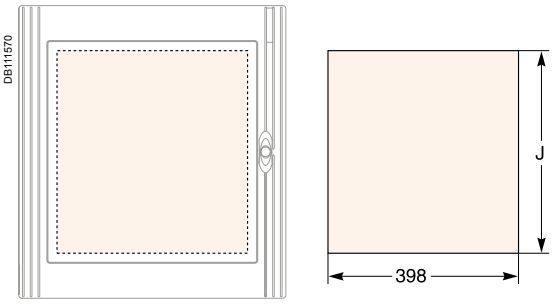

Papperstjocklek max 0,5 mm

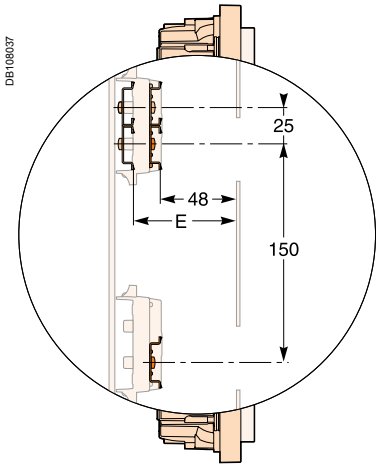

DIN-skenans olika positioner i höjd och djup

Montage sida vid sida, horisontellt eller vertikalt

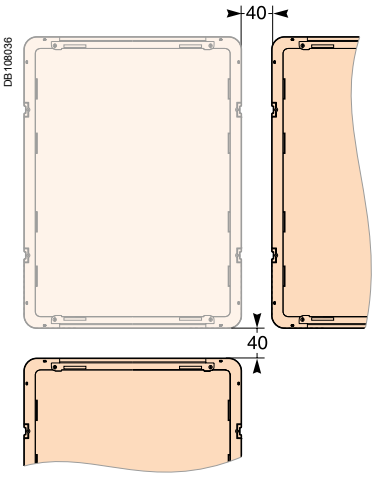

Mini Mureva

Mini Mureva IP65 är en kapsling tillverkad i polestyren med lucka av polykarbonat. Den är speciellt lämpad för små undercentaler och kompletteringar i utrymmen där det krävs en hög kapslingsklass.

Kapslingar IP65

Mini Mureva

Kapslingsklass: IP 65 enl. IEC 60529. Temperaturområde: -25°C till +60°C. UV-beständig.
Färg: Ljusgrå RAL 7035 med grön lucka. Samtliga kapslingar har dubbel isolation Klass 2 som standard. De är försedda med N och PE skenor (gäller ej 13974). UV-beständig.
Kabelgenomföringar finns både på ovan och undersidan av kapslingarna enligt följande:
3 mod 1x25mm, **4 mod** 2x20mm + 1x25mm, **6 mod** 1x16mm + 1x20mm + 1x25mm
8 mod 2x16mm + 2x20mm + 1x25mm, **12 mod** 2x16mm + 2x10mm + 2x25mm + 1x32mm

0594451N

Art. Nr	Beskrivning	E-nummer
13975	Mini Mureva 3 mod IP65	2289100
13441	Mini Mureva 4 mod IP65	2289101
13442	Mini Mureva 6 mod IP65	2289102
13443	Mini Mureva 8 mod IP65	2289103
13444	Mini Mureva 12 mod IP65	2289104

Mått (mm)

Kapslingar IP65

Mini Mureva

3 moduler

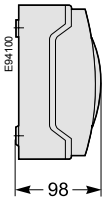

4, 6, 8 och 12 moduler

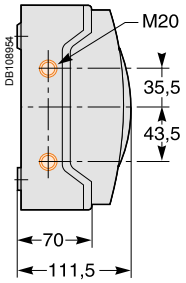

3 moduler

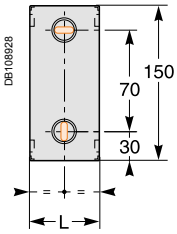

4 och 6 moduler

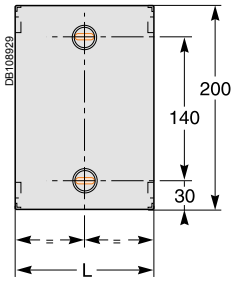

8 och 12 moduler

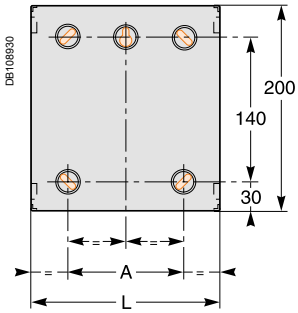

Antal moduler	A	L	Vikt (g)
3	-	80	300
4	-	123	500
6	-	159	650
8	88	195	850
12	160	267	1050

3 moduler

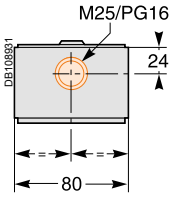

4 moduler

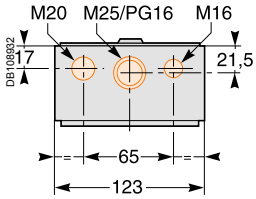

6 moduler

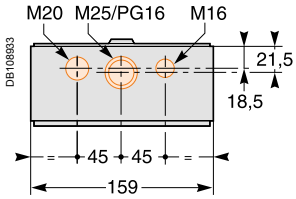

8 moduler

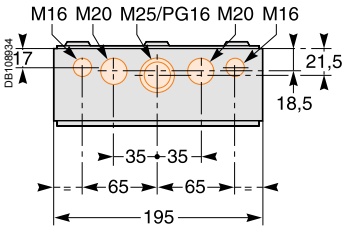

12 moduler

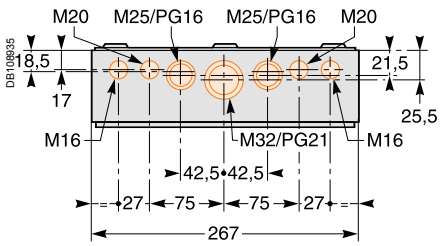

Mureva

Mureva IP65 är en flexibel serie kapslingar med 12 och 18 modulers bredd. De är tillverkade av polestyren med dörrar av polykarbonat och är lämpade för applikationer i miljöer där det krävs hög kapslingsklass, som exempelvis industri- och kommersiella lokaler.

Kapslingar IP65

Mureva

Kapslingarna finns i utförande med enbart normslits eller med normslits och plats för manöverapparater vid sidan om som är direkt åtkomliga utifrån. Komponenter som inte är normanpassade kan monteras in i separat kapsling eller integreras i normkapslingen, frontplattan byts då ut mot en bottenplatta. Kapslingar med normslits finns med 12 mod 1 till 3 rader och 18 mod 1 till 4 rader. De som har plats för manöverapparater finns med normslits 12 mod 1 till 3 rader. Apparatlådan finns i 5 storlekar som motsvarar dem för 12 respektive 18 moduler. Samtliga kan kombineras med varandra. Kabelgenomföringar finns både på ovan och undersidan. Färg: ljusgrå RAL 7035. Dörr över normslits grön. Kapslingsklass: IP65 enl IEC 60529. Temperaturområde: -25°C till + 60°C. UV-beständig. Med neutral och jordplint.

059168N

059452N

ODAPG133021

Art. Nr	Beskrivning	E-nummer
13431	Mureva 1x12 IP65	2289105
13433	Mureva 2x12 IP65	2289107
13435	Mureva 3x12 IP65	2289109
13432	Mureva 1x18 IP65	2289106
13434	Mureva 2x18 IP65	2289108
13436	Mureva 3x18 IP65	2289110
13437	Mureva 4x18 IP65	2289111
13189	Mureva apparatlåda 5 mod 138x460 IP65	-
13190	Mureva apparatlåda 8 mod 460x160 IP65	-
13191	Mureva apparatlåda 12+1 mod 340x335 IP65	-
13192	Mureva apparatlåda 12+1 mod 340x460 IP65	-
13193	Mureva apparatlåda 18+1 mod 448x460 IP65	-
13195	Mureva apparatlåda 460x340mm IP65	2289115
13196	Mureva apparatlåda 610x340mm IP65	2289116
13197	Mureva apparatlåda 480x448mm IP65	2289117
13198	Mureva apparatlåda 610x448mm IP65	2289118
13438	Mureva 1 rad 12M 1 pl. man.app IP65	2289112
13439	Mureva 2 rad 12M 3 pl. man.app IP65	2289113
13440	Mureva 3 rad 36M 4 pl. man.app IP65	2289114

Tillbehör Mureva

Till Mureva-serien finns ett stort antal tillbehör. Kapslingarna kan kompletteras med både noll- och jordplintar, hållare+plint från 4 anslutningar upp till 32 anslutningar.

PB100391

13364	Plinthållare Mini Mureva 12 mod	2184688
13599	Plinthållare för kapsling IP65 12 mod på chassit	-
13925	Mureva skenhållare 8 mod	2201049
13575	Noll/Jordskena 4 hål: 2x10mm^2+2x16mm^2	2184702
13576	Noll/Jordskena 8 hål: 4x10mm^2+4x16mm^2	2184704
13577	Noll/Jordskena 16 hål: 8x10mm^2+8x16mm^2	2184708
13579	Noll/Jordskena 32 hål	2184716
13582	Beröringsskydd grön 4-8 hål	2184722
13583	Beröringsskydd grön 16-32 hål	2184723
13586	Beröringsskydd blå 4-8 hål	2184726
13587	Beröringsskydd blå 16-32 hål	2184727
13940	Täckbrickor 10 st X 5 mod	2289122
13934	Sammanbyggnadssats 2st Mureva	2289120
13944	Frontplatta slät 12 mod Mureva	2289123
13945	Frontplatta slät 18 mod Mureva	2289124
14190	Kabelgenomföring Mini Mureva	2184852
13948	Dörrlås för Mureva/Mini Mureva	2289126
13935	Fästöglor 4 st Mureva	2289121
13947	Plomberingssats för Mureva	-

Mått (mm)

Kapslingar IP65

Mureva

5 moduler

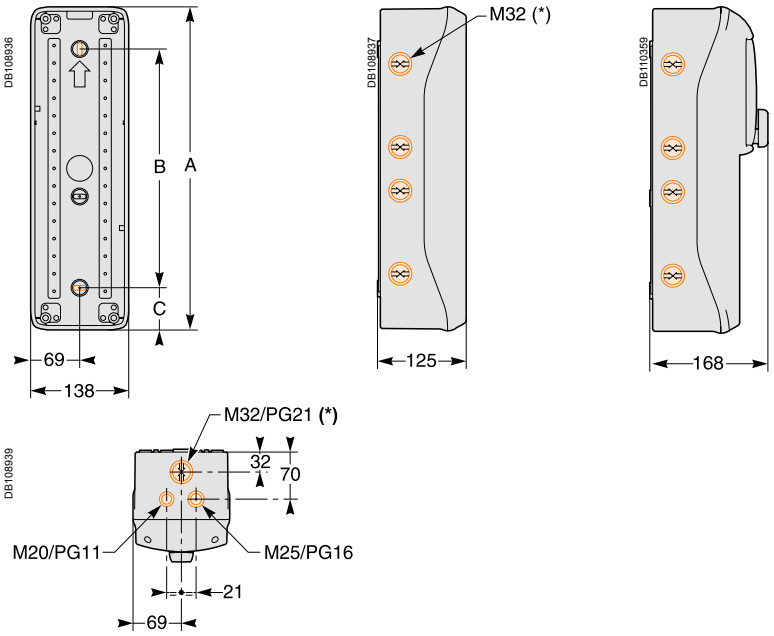

A	B	C	Vikt (g)
460	251	104.5	1450
460	251	104.5	1250
460	251	104.5	1400
460	251	104.5	1400
610	490	60	1650

Art. Nr	Rader	Totalt antal moduler	Bredd	Höjd	Djup
13189	1	5	138	460	160

8 moduler

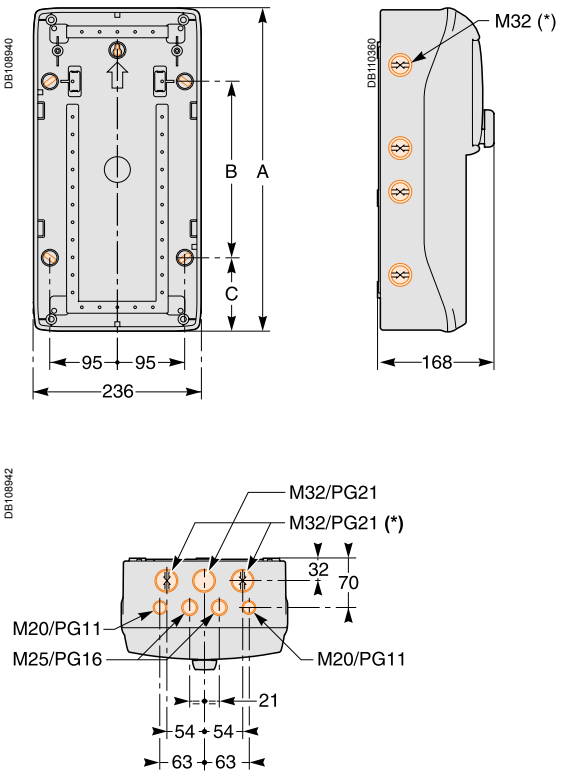

A	B	C	Vikt (g)
460	251	104.5	2050
460	251	104.5	1900
460	251	104.5	1900

Art. Nr	Rader	Totalt antal moduler	Bredd	Höjd	Djup
13190	1	8	236	460	160

Mått (mm)

Kapslingar IP65

Mureva

12-13 moduler

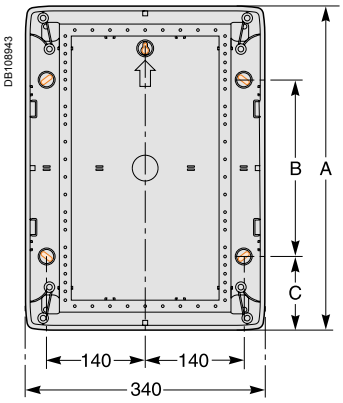

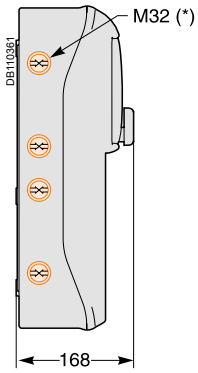

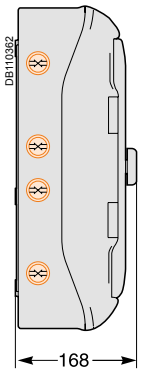

A	B	C	Vikt (g)
280	118	81	1900
335	170	82.5	2200
335	170	82.5	2150
460	251	104.5	3100
460	251	104.5	2850
460	251	104.5	3300
460	251	104.5	2650
460	251	104.5	2700
610	401	104.5	4100
460	251	104.5	4550

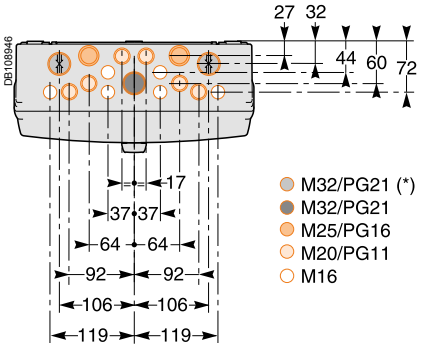

Art. Nr	Rader	Totalt antal moduler	Bredd	Höjd	Djup
13431	1	12	340	280	160
13433	2	24	340	460	160
13435	3	36	340	610	160

18-19 moduler

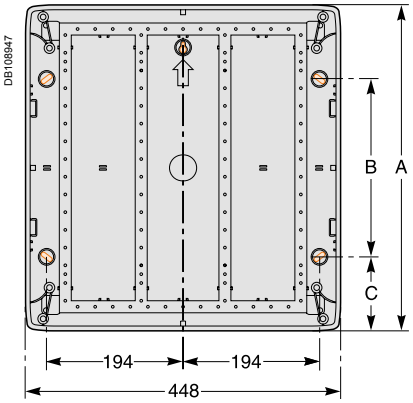

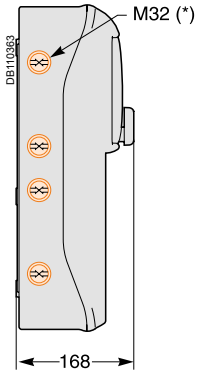

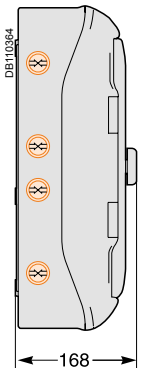

A	B	C	Vikt (g)
280	118	81	2400
280	118	81	1950
460	251	104.5	3850
460	251	104.5	3550
460	251	104.5	4150
460	251	104.5	3200
460	251	104.5	3150
460	251	104.5	3300
610	401	104.5	3150
610	401	104.5	5600
610	401	104.5	4050
842	633	104.5	6500
842	633	104.5	6600

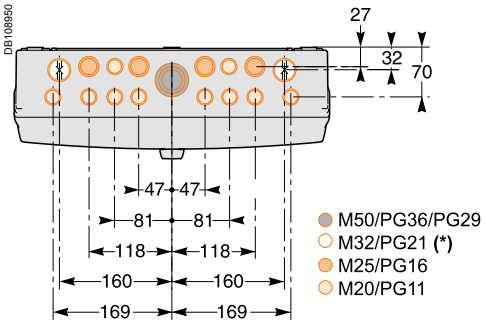

Art. Nr	Rader	Totalt antal moduler	Bredd	Höjd	Djup
13432	1	18	448	280	160
13434	2	36	448	460	160
13436	3	54	448	610	160
13437	4	72	448	842	160

Artikelnummerregister

Artikelnummerregister

Art.nr	E-nr.	Sida
13189	-	92
13190	-	92
13191	-	92
13192	-	92
13193	-	92
13195	2289115	92
13196	2289116	92
13197	2289117	92
13198	2289118	92
13364	2184688	92
13392	2184842	78
13394	2184844	78
13396	2184846	78
13398	2184848	78
13431	2289105	92
13432	2289106	92
13433	2289107	92
13434	2289108	92
13435	2289109	92
13436	2289110	92
13437	2289111	92
13438	2289112	92
13439	2289113	92
13440	2289114	92
13441	2289101	91
13442	2289102	91
13443	2289103	91
13444	2289104	91
13575	2184702	92
13576	2184704	92
13577	2184708	92
13579	2184716	92
13582	2184722	92
13583	2184723	92
13586	2184726	92
13587	2184727	92
13599	-	92
13925	2201049	92
13934	2289120	92
13935	2289121	92
13940	2289122	92
13944	2289123	92
13945	2289124	92
13947	-	92
13948	2289126	92
13975	2289100	91
14190	2184852	92
14811	2114672	38
14812	-	38
14813	2114674	38
14814	-	38
15335	1338003	71
15336	1338052	71
15337	1338001	71
15363	1338040	75
15440	4222190	66
15443	-	66
16314	5271869	57
16315	5271870	57
16317	5271872	57
16318	-	57
16329	-	55
16330	-	55
16331	5271851	55
16332	5271852	55
16360	5271855	54
16361	-	54
16362	5271856	54
16363	5271857	54
16649	5271194	54
16939	2165096	43
18264	2165166	44
18265	-	44
18266	2165167	44
18267	-	44
18268	2165168	44
18269	2165169	44
18280	2165160	44
18281	2165161	44
18610	2113720	33
18611	2113721	33
18612	2113722	33
18613	2113723	33
18614	2113724	33
18615	2113725	33
18616	2113726	33
18617	2113727	33
18621	-	33
18622	-	33
18623	-	33
18624	-	33
18625	-	33
18626	-	33
18627	-	33
18628	-	33
18629	-	33
18632	2113729	33
18633	2113730	33
18634	2113731	33
18635	2113732	33
18636	2113733	33
18637	2113734	33
18638	2113735	33
18639	2113736	33
18640	2113737	33
18642	2113738	33
18644	2113739	33
18649	-	34
18650	-	34
18651	-	34
18652	-	34
18653	-	34
18654	-	34
18655	-	34
18656	-	34
18658	-	34
18660	-	34
18662	2112398	34
18663	-	33
18664	-	33
18665	-	33
18666	-	33
18667	-	33
18668	-	33
18669	-	34
18670	-	34
18671	-	34
18672	-	34
18673	-	34
18674	-	34
18741	-	34
18742	-	34
18743	-	34
18744	-	34
18745	-	34
18746	-	34
18747	-	34
18748	-	34
18749	-	34
18750	-	35
18751	-	35
18752	-	35
18753	-	35
18754	-	35
18755	-	35
18756	-	35
18757	-	35
18758	-	35
18759	-	35
18760	-	35
18761	-	35
18762	-	35
18763	-	35
18764	-	35
18765	-	35
18766	-	35
18767	-	35
18768	-	35
18769	-	35
18770	-	35
18771	-	35
18772	-	35
18773	-	35
18774	-	35
18775	-	35
18776	-	35
18777	-	35
18778	-	35
18779	-	35
18780	-	35
18781	-	35
18782	-	35
18783	-	35
18784	-	35
18785	-	35
18788	-	35
18789	-	35
18790	-	35
18791	-	35
18792	-	35
18793	-	35
18794	-	35
18795	-	35
18796	-	35
18799	-	36
18800	-	36
18801	-	36
18802	-	36
18803	-	36
18804	-	36
18805	-	36
18806	2112575	36
18807	-	36
18810	-	36
18811	-	36
18812	-	36
18813	-	36
18814	-	36
18815	-	36
18816	-	36
18817	2112576	36
18818	-	36
18831	-	36
18835	-	36
18839	-	36
18840	-	36
18841	-	36
18842	-	36
18843	-	36
18844	-	36
18845	-	36
18846	-	36
18847	-	36
18848	-	36
18849	-	36
18850	-	36
18851	-	36
18852	-	36
18853	-	36
18854	-	36
18855	-	36
18856	-	36
18857	-	37
18858	-	37
18859	-	37
18860	-	37
18861	-	37
18862	-	37
18863	-	37
18864	-	37
18865	-	37
19008	-	52
19009	-	52
19010	2165135	52
19012	-	52
19013	-	52
19014	-	52
19015	2165137	52
19016	2165139	52
19030	-	52
19031	-	52
19032	-	52
19033	-	52
19034	-	52
19035	-	52
19036	-	52
19037	-	52
19039	-	52
19041	2165050	52
19042	-	52
19044	-	52
19046	-	52
19047	-	52
19049	-	52
19053	-	52
19054	-	52
19055	2165110	52
19056	-	52
19058	-	52
19059	-	52
19060	-	52
19064	2114632	37
19065	-	37
19066	-	37
19067	-	37
19069	-	37
19070	-	37
19071	2114614	37
19072	2114616	37
19080	-	37
19081	-	37
19082	-	37
19083	-	37
19084	-	37
19085	-	37
19086	-	37
19087	-	37
19088	2114700	37
19090	-	37
19091	-	37
19093	-	37
19094	-	37
19095	-	37
26970	2114610	30, 67
27145	-	43
27145	-	30
6419410200513	2114800	67

Art.nr	E-nr.	Sida
A		
A9A15035	2112528	70
A9A15151	2112529	70
A9A15152	2112530	70
A9A15212	5332053	74
A9A15215	5332056	74
A9A15218	5203043	74
A9A15219	5203047	74
A9A15220	5203048	74
A9A15222	5203049	74
A9A15310	2112526	70
A9A15320	-	75
A9A15321	-	75
A9A15322	5332058	75
A9A15393	4001087	63
A9A15416	4001088	63
A9A19801	-	48
A9A19802	2165087	48
A9A19803	2165088	48
A9A19804	-	48
A9A26476	2112440	29
A9A26477	-	29
A9A26478	2112681	29
A9A26500	-	29
A9A26897	2112437	29, 58
A9A26904	2113849	29
A9A26905	2113852	29
A9A26906	2113853	29
A9A26907	2113850	29
A9A26909	2113851	29
A9A26914	2113860	29
A9A26915	2113863	29
A9A26916	2113864	29
A9A26917	2113861	29
A9A26919	2113862	29
A9A26946	2112630	29
A9A26947	-	29
A9A26948	2112631	29
A9A26959	-	29
A9A26960	2112441	29
A9A26961	-	29
A9A26963	-	29
A9A26969	2112640	29
A9A26970	2112541	29
A9A26971	-	29
A9A26975	-	29
A9A26976	-	29
A9A26981	-	29
A9A26982	-	29
A9A27003	2112443	29
A9A27005	-	29
A9A27062	2112444	29
A9A27108	-	29
A9ASCOPL1	2113878	69
A9ASCOPL2	2113879	69
A9C1B120	1302104	72
A9C15031	-	61
A9C15404	4001072	64
A9C15405	4001073	64
A9C15409	4001074	64
A9C15413	4001077	64
A9C15414	4001078	64
A9C15419	4030098	64
A9C15424	4001070	58, 64
A9C15914	3290448	64
A9C15915	3290449	64
A9C15916	3290450	64
A9C15918	3290452	64
A9C15919	3290453	64
A9C15920	3290455	64
A9C15924	3290458	58, 64
A9C18195	-	21
A9C18308	3290456	64
A9C18309	3290457	64
A9C20132	3290403	60
A9C20134	3290421	60
A9C20137	3290423	60
A9C20162	-	60
A9C20164	3290432	61
A9C20167	-	61
A9C20232	-	60
A9C20731	3290400	60
A9C20732	3290405	60
A9C20736	3290409	60
A9C20833	3290413	60
A9C20834	3290425	60
A9C20837	3290427	60
A9C20838	3290429	60
A9C20842	3290411	60
A9C20843	3290415	60
A9C20844	3290431	60
A9C20847	-	60
A9C20862	-	60
A9C20863	3290417	60
A9C20864	3290433	61
A9C20867	-	61
A9C20868	-	61
A9C20869	-	61
A9C20882	-	60
A9C20884	3290435	61
A9C21132	-	61
A9C21134	-	61
A9C21144	-	61
A9C21164	-	61
A9C21732	3290436	61
A9C21833	-	61
A9C21834	3290443	61
A9C21842	3290437	61
A9C21844	3290445	61
A9C21862	3290442	61
A9C21864	3290446	61
A9C22015	-	60
A9C22111	-	60
A9C22112	-	60
A9C22115	-	60
A9C22711	-	60
A9C22712	-	60
A9C22715	3290401	60
A9C22813	3290447	60
A9C22814	-	60
A9C22818	3290419	60
A9C30011	4001043	62
A9C30012	4001048	62
A9C30111	4001042	62
A9C30112	4001047	62
A9C30114	4001050	62
A9C30115	4001054	62
A9C30211	4001041	62
A9C30212	4001046	62
A9C30215	4001053	62
A9C30311	4001040	62
A9C30312	4001045	62
A9C30315	4001052	62
A9C30811	4001039	62
A9C30812	4001044	62
A9C30814	4001049	62
A9C30815	4001051	62
A9C30831	4001068	62
A9C32111	4001060	62
A9C32116	4001066	62
A9C32211	4001061	62
A9C32216	4001065	62
A9C32316	4001064	62
A9C32811	4001059	62
A9C32816	4001063	62
A9C32836	4001069	62
A9C33111	4001058	62
A9C33811	4001056	62
A9C34811	4001062	62
A9C61210	-	20
A9C61216	-	20
A9C61225	-	20
A9C61240	-	20
A9C61263	-	20
A9C61310	-	20
A9C61316	-	20
A9C61325	-	20
A9C61340	-	20
A9C61363	-	20
A9C62210	2112414	20
A9C62216	2112415	20
A9C62225	2112417	20
A9C62240	-	20
A9C62263	-	20
A9C62310	2112418	20
A9C62316	2112419	20
A9C62325	2112421	20
A9C62340	-	20
A9C62363	2112423	20
A9C62410	-	20
A9C62416	-	20
A9C62425	-	20
A9C62440	-	20
A9C62463	-	20
A9C64210	-	21
A9C64216	-	21
A9C64240	-	21
A9C64325	-	21
A9C64340	-	21
A9C65210	2112425	21
A9C65216	2112427	21
A9C65225	2112429	21
A9C65240	-	21
A9C65316	2112431	21
A9C65325	2112432	21
A9C65340	-	21
A9C65410	-	21
A9C65416	-	21
A9C65425	-	21
A9C65440	-	21
A9C70112	2112445	31
A9C70114	2112447	31
A9C70122	2112449	31, 58
A9C70124	2112451	31, 58
A9C70132	2112453	31
A9C70134	2112453	31
A9C70342	2164935	31
A9C70344	2165055	31
A9CR2225	2165250	44
A9CR2240	2165251	44
A9CR4225	2165253	44
A9CR4240	2165253	44
A9CR4263	2165254	44
A9CR6440	2165334	44
A9CR6463	2165335	44
A9CR7440	2165336	44
A9CR7463	2165337	44
A9CR8440	2165338	44
A9CR9440	2165339	44
A9D17210	2165072	48
A9D17213	2165073	48
A9D17216	2165074	48
A9D17220	2165075	48
A9D17225	2165076	48
A9D17232	2165077	48
A9D27210	-	48
A9D27213	-	48
A9D27216	-	48
A9D27220	-	48
A9D27225	-	48
A9D27232	-	48
A9D37210	2165078	48
A9D37213	-	48
A9D37216	2165079	48
A9D37220	-	48
A9D37225	-	48
A9D37232	-	48
A9D47210	-	48
A9D47213	-	48
A9D47216	-	48
A9D47220	-	48
A9D47225	-	48
A9D47232	-	48
A9D67310	-	49
A9D67313	-	49
A9D67316	-	49
A9D67320	-	49
A9D67325	-	49
A9D67332	-	49
A9D67410	2165080	49
A9D67413	2165081	49
A9D67416	2165082	49
A9D67420	2165083	49
A9D67425	2165084	49
A9D67432	2165085	49
A9D77410	-	49
A9D77413	-	49
A9D77416	-	49
A9D77420	-	49
A9D77425	-	49
A9D77432	-	49
A9D87410	-	49
A9D87413	-	49
A9D87416	-	49
A9D87420	-	49
A9D87425	-	49
A9D87432	-	49
A9D97410	-	49
A9D97413	-	49
A9D97416	-	49
A9D97425	-	49
A9D97432	-	49
A9DC3606	2165259	45
A9DC3610	2165260	45
A9DC3613	2165261	45
A9DC3616	2165262	45
A9DC3620	2165263	45
A9DC3625	2165264	45
A9DC3632	2165265	45
A9DC3640	2165266	45
A9DC3710	2165312	46
A9DC3713	2165313	46
A9DC3716	2165314	46
A9DC3720	2165315	46
A9DC3725	2165316	46
A9DC3732	2165317	46
A9DC3740	2165318	46
A9DC4606	2165292	47
A9DC4610	2165293	47
A9DC4616	2165294	47
A9DC4620	2165295	47
A9DC4625	2165297	47
A9DC4632	2165297	47
A9DC4706	2165327	47
A9DC4710	2165328	47
A9DC4713	2165329	47
A9DC4716	2165330	47

Art.nr	E-nr.	Sida
A9DC7610	2165267	45
A9DC7613	2165268	45
A9DC7616	2165269	45
A9DF3606	2165270	45
A9DF3610	2165271	45
A9DF3613	2165272	45
A9DF3616	2165273	45
A9DF3620	2165274	45
A9DF3625	2165275	45
A9DF3632	2165276	45
A9DF3640	2165277	45
A9DF3710	2165319	46
A9DF3713	2165320	46
A9DF3716	2165321	46
A9DF3720	2165322	46
A9DF3725	2165323	46
A9DF3732	2165324	46
A9DF3740	2165325	46
A9DF4606	2165298	47
A9DF4610	2165299	47
A9DF4616	2165300	47
A9DF4620	2165301	47
A9DF4625	2165302	47
A9DF4632	2165303	47
A9DF7606	2165278	45
A9DF7610	2165279	45
A9DF7616	2165280	45
A9DF7620	2165281	45
A9DF7625	2165282	45
A9DF7632	2165283	45
A9DF7640	2165284	45
A9DF8610	2165304	47
A9DF8616	2165305	47
A9DF8620	2165306	47
A9DF8625	2165307	47
A9DF8632	2165308	47
A9DG3606	2165255	45
A9DG3610	2165256	45
A9DG3613	2165257	45
A9DG3616	2165258	45
A9DG3710	2165309	46
A9DG3713	2165310	46
A9DG3716	2165311	46
A9DG4606	2165285	47
A9DG4610	2165286	47
A9DG4616	2165287	47
A9DG4620	2165288	47
A9DG4625	2165289	47
A9DG4632	2165291	47
A9E15535	4001079	63
A9E15537	4001081	63
A9E15539	4001083	63
A9E16065	4030116	73
A9E16066	4030117	73
A9E16067	4030118	73
A9E16068	4030119	73
A9E16069	4030120	73
A9E16070	4030121	73
A9E18030	2112487	69
A9E18031	2112489	69
A9E18032	2112491	69
A9E18033	2112493	69
A9E18034	2112494	69
A9E18035	2112495	69
A9E18036	2112497	69
A9E18037	2112498	69
A9E18038	2112499	69
A9E18039	2112501	69
A9E18070	2112480	69
A9E18071	2112481	69
A9E18072	2112483	69
A9E18073	2112484	69
A9E18074	2112485	69
A9E18320	2112503	70
A9E18321	2112505	70
A9E18322	2112507	70
A9E18323	2112509	70
A9E18324	2112511	70
A9E18325	2112513	70
A9E18326	2112514	70
A9E18327	2112515	70
A9E18328	2112516	70
A9E18330	2112517	70
A9E18331	2112518	70
A9E18332	2112519	70
A9E18334	2112524	70
A9E18335	2112525	70
A9E21180	-	73
A9E21181	-	73
A9E21182	-	73
A9F03101	-	7
A9F03102	2112000	7
A9F03104	2112001	7
A9F03106	2112002	7
A9F03110	2112003	7
A9F03113	2112004	7
A9F03116	2112005	7
A9F03120	2112006	7
A9F03125	2112007	7
A9F03132	2112008	7
A9F03140	2112009	7
A9F03150	2112010	7
A9F03163	2112011	7
A9F03202	2112012	7
A9F03204	2112013	7
A9F03206	2112014	7
A9F03210	2112015	7
A9F03213	2112016	7
A9F03216	2112017	7
A9F03220	2112018	7
A9F03225	2112019	7
A9F03232	2112020	7
A9F03240	2112021	7
A9F03250	2112022	7
A9F03263	2112023	7
A9F03302	2112024	7
A9F03306	2112025	7
A9F03310	2112026	7
A9F03313	2112027	7
A9F03316	2112028	7
A9F03320	2112029	7
A9F03325	2112030	7
A9F03332	2112031	8
A9F03340	2112032	8
A9F03350	2112033	8
A9F03363	2112034	8
A9F03406	–	8
A9F03410	–	8
A9F03413	–	8
A9F03416	–	8
A9F03420	–	8
A9F03425	–	8
A9F03432	–	8
A9F03440	–	8
A9F03450	–	8
A9F03463	–	8
A9F04101	2112036	8
A9F04102	2112037	8
A9F04103	2112038	8
A9F04104	2112039	8
A9F04106	2112040	8
A9F04110	2112041	8
A9F04113	2112042	8
A9F04116	2112043	8
A9F04120	2112044	8
A9F04125	2112045	8
A9F04132	2112046	8
A9F04140	2112047	8
A9F04150	2112048	8
A9F04163	2112049	8
A9F04170	2112035	8
A9F04201	2112051	8
A9F04202	2112052	8
A9F04203	2112053	8
A9F04204	2112054	8
A9F04206	2112055	8
A9F04210	2112056	8
A9F04213	2112057	8
A9F04216	2112058	8
A9F04220	2112059	8
A9F04225	2112060	8
A9F04232	2112061	8
A9F04240	2112062	8
A9F04250	2112063	8
A9F04263	2112064	8
A9F04270	2112050	8
A9F04301	2112066	9
A9F04302	2112067	9
A9F04303	2112068	9
A9F04304	2112069	9
A9F04306	2112070	9
A9F04310	2112071	9
A9F04313	2112072	9
A9F04316	2112073	9
A9F04320	2112074	9
A9F04325	2112075	9
A9F04332	2112076	9
A9F04340	2112077	9
A9F04350	2112078	9
A9F04363	2112079	9
A9F04370	2112065	9
A9F04401	-	9
A9F04402	-	9
A9F04403	-	9
A9F04404	-	9
A9F04406	-	9
A9F04410	2113828	9
A9F04413	2113829	9
A9F04416	2113830	9
A9F04420	-	9
A9F04425	-	9
A9F04432	-	9
A9F04440	-	9
A9F04450	-	9
A9F04463	-	9
A9F04470	-	9
A9F05101	2112081	9
A9F05102	2112082	9
A9F05104	2112084	9
A9F05106	2112085	9
A9F05110	2112086	9
A9F05116	2112088	9
A9F05120	2112089	9
A9F05125	2112090	9
A9F05132	2112091	9
A9F05163	2112094	9
A9F05201	2112175	10
A9F05202	2112177	10
A9F05203	2112179	10
A9F05204	2112181	10
A9F05206	2112183	10
A9F05210	2112185	10
A9F05213	2112187	10
A9F05216	2112189	10
A9F05220	2112191	10
A9F05225	2112193	10
A9F05232	2112194	10
A9F05240	2112195	10
A9F05263	2112197	10
A9F05270	2112095	10
A9F05301	2112199	10
A9F05302	2112201	10
A9F05306	2112205	10
A9F05310	2112207	10
A9F05316	2112211	10
A9F05320	2112213	10
A9F05325	2112214	10
A9F05332	2112215	10
A9F05340	2112217	10
A9F05350	2112219	10
A9F05363	2112221	10
A9F05402	-	10
A9F05410	-	10
A9F05416	-	10
A9F05432	-	10
A9F05440	-	10
A9F05463	-	10
A9F06106	2112223	11
A9F06110	2112225	11
A9F06113	2112227	11
A9F06116	2112229	11
A9F06120	2112231	11
A9F06125	2112233	11
A9F06132	2112235	11
A9F06140	2112237	11
A9F06206	2112241	11
A9F06210	2112243	11
A9F06213	2112244	11
A9F06216	2112245	11
A9F06220	2112247	11
A9F06225	2112249	11
A9F06232	2112251	11
A9F06240	2112096	11
A9F06250	2112097	11
A9F06263	2112098	11
A9F06306	2112099	11
A9F06310	2112101	11
A9F06313	2112103	11
A9F06316	2112105	11
A9F06320	2112107	11
A9F06325	2112108	11
A9F06332	2112109	11
A9F06340	2112111	11
A9F06350	2112113	11
A9F06363	2112115	11
A9F06406	-	12
A9F06410	-	12
A9F06413	-	12
A9F06416	-	12
A9F06420	-	12
A9F06425	-	12
A9F06432	-	12
A9F06440	-	12
A9F06450	-	12
A9F06463	-	12
A9F07101	2112119	12
A9F07102	2112121	12
A9F07103	2112123	12
A9F07104	2112125	12
A9F07106	2112127	12
A9F07110	2112128	12
A9F07113	2112129	12
A9F07116	2112130	12
A9F07120	2112131	12
A9F07125	2112132	12
A9F07132	2112133	12
A9F07140	2112135	12
A9F07150	2112137	12

Artikelnummerregister

Art.nr	E-nr.	Sida
A9F07163	2112138	12
A9F07170	2112117	12
A9F07201	2112141	12
A9F07202	2112143	12
A9F07203	2112145	12
A9F07204	2112147	12
A9F07206	2112149	12
A9F07210	2112151	12
A9F07213	2112153	12
A9F07216	2112155	12
A9F07220	2112157	12
A9F07225	2112158	12
A9F07232	2112159	12
A9F07240	2112160	12
A9F07250	2112161	12
A9F07263	2112162	12
A9F07270	2112139	12
A9F07301	2112165	12
A9F07302	2112167	12
A9F07303	2112168	12
A9F07304	2112169	13
A9F07306	2112171	13
A9F07310	2112173	13
A9F07313	2112253	13
A9F07316	2112254	13
A9F07320	2112255	13
A9F07325	2112257	13
A9F07332	2112259	13
A9F07340	2112261	13
A9F07350	2112263	13
A9F07363	2112265	13
A9F07370	2112163	12
A9F07401	-	13
A9F07402	-	13
A9F07403	-	13
A9F07404	-	13
A9F07406	2112267	13
A9F07410	2112269	13
A9F07413	2112271	13
A9F07416	2112273	13
A9F07420	2112274	13
A9F07425	2112275	13
A9F07432	2112276	13
A9F07440	2112277	13
A9F07450	2112278	13
A9F07463	2112279	13
A9F07470	-	13
A9F08101	2112281	13
A9F08102	2112283	13
A9F08103	2112284	13
A9F08106	2112287	13
A9F08110	2112289	13
A9F08116	2112293	13
A9F08132	2112297	13
A9F08201	2112307	13
A9F08202	2112309	13
A9F08203	2112311	14
A9F08204	2112313	14
A9F08206	2112314	14
A9F08210	2112315	14
A9F08213	2112317	14
A9F08216	2112321	14
A9F08220	2112325	14
A9F08232	2112364	14
A9F08304	2112373	14
A9F08306	2112375	14
A9F08310	2112377	14
A9F08313	2112378	14
A9F08316	2112379	14
A9F08320	2112380	14
A9F08325	2112381	14
A9F08332	2112382	14
A9F08340	2112383	14
A9F08350	2112384	14
A9F08363	2112385	14
A9F08403	-	14
A9F08404	-	14
A9F08406	-	14
A9F08410	-	14
A9F08413	-	14
A9F08416	-	14
A9F08420	-	14
A9F08425	-	14
A9F08432	2112647	14
A9F08440	-	14
A9F08450	-	14
A9F08463	2112578	14
A9F08470	-	14
A9F90304	-	19
A9F90310	-	19
A9F90316	-	19
A9F90325	-	19
A9F90340	-	19
A9F90372	-	19
A9F90373	-	19
A9F90376	-	19
A9F90382	-	19
A9F92101	-	18
A9F92102	-	18
A9F92103	-	18
A9F92104	-	18
A9F92106	-	18
A9F92110	-	18
A9F92116	-	18
A9F92120	-	18
A9F92125	-	19
A9F92132	-	19
A9F92140	-	19
A9F92150	-	19
A9F92163	-	19
A9F92170	-	18
A9F92172	-	18
A9F92201	-	19
A9F92202	-	19
A9F92203	-	19
A9F92204	-	19
A9F92206	-	19
A9F92210	-	19
A9F92216	-	19
A9F92220	-	19
A9F92225	-	19
A9F92232	-	19
A9F92240	-	19
A9F92270	-	19
A9F92272	-	19
A9F92301	-	19
A9F92302	-	19
A9F92303	-	19
A9F92304	-	19
A9F92306	-	19
A9F92310	-	19
A9F92316	-	19
A9F92320	-	19
A9F92325	-	19
A9F92332	-	19
A9F92340	-	19
A9F92350	-	19
A9F92363	-	19
A9F92370	-	19
A9F92372	-	19
A9F93101	-	15
A9F93102	-	15
A9F93103	-	15
A9F93104	-	15
A9F93106	-	15
A9F93110	-	15
A9F93116	-	15
A9F93120	-	15
A9F93125	-	15
A9F93132	-	15
A9F93140	-	15
A9F93150	-	15
A9F93163	-	15
A9F93170	-	15
A9F93201	-	15
A9F93202	-	15
A9F93203	-	15
A9F93204	-	15
A9F93206	-	15
A9F93210	-	15
A9F93216	-	15
A9F93220	-	15
A9F93225	-	15
A9F93232	-	15
A9F93240	-	15
A9F93250	-	15
A9F93263	-	15
A9F93270	-	15
A9F93301	-	15
A9F93302	-	15
A9F93303	-	15
A9F93304	-	16
A9F93306	-	16
A9F93310	-	16
A9F93316	-	16
A9F93320	-	16
A9F93325	-	16
A9F93332	-	16
A9F93340	-	16
A9F93350	-	16
A9F93363	-	16
A9F93401	-	16
A9F93402	-	16
A9F93403	-	16
A9F93404	-	16
A9F93406	-	16
A9F93410	-	16
A9F93416	-	16
A9F93420	-	16
A9F93425	-	16
A9F93432	-	16
A9F93440	-	16
A9F93450	-	16
A9F93463	-	16
A9F94101	-	16
A9F94102	-	16
A9F94103	-	16
A9F94104	-	16
A9F94106	-	16
A9F94110	2112386	16
A9F94116	2112387	16
A9F94120	-	16
A9F94125	2112388	16
A9F94132	2112389	16
A9F94140	2112390	16
A9F94150	2112391	16
A9F94163	2112392	16
A9F94170	-	16
A9F94201	-	16
A9F94202	-	16
A9F94203	-	16
A9F94204	-	16
A9F94206	-	16
A9F94210	-	16
A9F94216	-	17
A9F94220	-	17
A9F94225	-	17
A9F94232	-	17
A9F94240	-	17
A9F94250	-	17
A9F94263	-	17
A9F94270	-	16
A9F94301	-	17
A9F94302	-	17
A9F94303	-	17
A9F94304	-	17
A9F94306	-	17
A9F94310	2112393	17
A9F94316	2112394	17
A9F94320	-	17
A9F94325	2112395	17
A9F94332	2112396	17
A9F94340	2112397	17
A9F94350	2112399	17
A9F94363	2112400	17
A9F94370	-	17
A9F94401	-	17
A9F94402	-	17
A9F94403	-	17
A9F94404	-	17
A9F94406	-	17
A9F94410	-	17
A9F94416	-	17
A9F94420	-	17
A9F94425	-	17
A9F94432	-	17
A9F94440	-	17
A9F94450	-	17
A9F94463	-	17
A9F94470	-	17
A9F95101	-	17
A9F95102	-	17
A9F95103	-	17
A9F95104	-	17
A9F95106	-	17
A9F95110	-	17
A9F95116	-	17
A9F95120	-	17
A9F95125	-	18
A9F95132	-	18
A9F95140	-	18
A9F95150	-	18
A9F95163	-	18
A9F95170	-	17
A9F95172	-	17
A9F95201	-	18
A9F95202	-	18
A9F95203	-	18
A9F95204	-	18
A9F95206	-	18
A9F95210	-	18
A9F95216	-	18
A9F95220	-	18
A9F95225	-	18
A9F95232	-	18
A9F95240	-	18
A9F95250	-	18
A9F95263	-	18
A9F95270	-	18
A9F95272	-	18
A9F95301	-	18
A9F95302	-	18
A9F95303	-	18
A9F95304	-	18
A9F95306	-	18
A9F95310	-	18
A9F95316	-	18
A9F95320	-	18

Art.nr	E-nr.	Sida
A9F95325	-	18
A9F95332	-	18
A9F95340	-	18
A9F95350	-	18
A9F95363	-	18
A9F95370	-	18
A9F95372	-	18
A9L00002	5270149	57
A9L08100	5270139	56
A9L08102	5270148	57
A9L08200	5270142	56
A9L08300	5271492	56
A9L08400	5270144	56
A9L08500	5270141	56
A9L08501	5270140	56
A9L08601	5270143	56
A9L16082	5271547	57
A9L16182	5271509	55
A9L16282	5271521	55
A9L16292	5270040	55
A9L16293	5270041	55
A9L16294	5270042	55
A9L16295	5270043	55
A9L16296	5270044	55
A9L16297	5270045	55
A9L16298	5270063	56
A9L16299	5270064	56
A9L16300	5270065	56
A9L16310	5270081	57
A9L16311	5270082	57
A9L16312	5270083	57
A9L16313	5270084	57
A9L16337	5270001	56
A9L16339	5270002	56
A9L16382	5271545	55
A9L16441	5271497	56
A9L16482	5271546	55
A9L20100	5270129	55
A9L20102	5270147	57
A9L20122	-	57
A9L20200	5270134	55
A9L20300	5270136	55
A9L20321	-	55
A9L20400	5270138	55
A9L20501	5270133	55
A9L20601	5270137	55
A9L40100	5270118	54
A9L40101	5270117	54
A9L40102	5270146	57
A9L40122	-	57
A9L40172	-	23
A9L40182	-	23
A9L40200	5270121	54
A9L40201	5270119	54
A9L40271	-	23
A9L40281	-	23
A9L40300	5270124	54
A9L40301	5270123	54
A9L40321	-	54
A9L40400	5270127	54
A9L40401	5270126	54
A9L40501	5271769	54
A9L40601	5271782	54
A9L65101	5270112	54
A9L65102	5270145	57
A9L65201	5270113	54
A9L65301	5270115	54
A9L65401	5270116	54
A9L65501	5271767	54
A9L65601	5271768	54
A9MEM1520	4262737	59
A9MEM1540	4262738	59
A9MEM1541	4262739	59
A9MEM1542	4262740	59
A9MEM1560	4262826	59
A9MEM1570	4262827	59
A9MEM1573	4262884	59
A9MEM2000	0900027	65
A9MEM2000T	0900076	65
A9MEM2010	0900028	65
A9MEM2050	0900198	65
A9MEM2055	0900199	65
A9MEM2100	0900137	65
A9MEM2105	0900138	65
A9MEM2110	0900139	65
A9MEM2435	0900402	65
A9MEM2455	0900404	65
A9MEM3110	0981775	65
A9MEM3115	0981776	65
A9MEM3135	0900057	65
A9MEM3150	0981777	65
A9MEM3155	0981778	65
A9MEM3165	0900091	65
A9MEM3175	0900058	65
A9MEM3210	0981780	65
A9MEM3215	0981781	65
A9MEM3235	0900059	65
A9MEM3250	0981782	65
A9MEM3255	0981783	65
A9MEM3265	0900092	65
A9MEM3275	0900060	65
A9MEM3310	0900094	65
A9MEM3335	0900095	65
A9MEM3350	0900096	65
A9MEM3355	0900097	65
A9MEM3365	0900098	65
A9MEM3375	0900099	65
A9N16940	2165377	43
A9N18340	-	24
A9N18341	-	24
A9N18342	-	24
A9N18343	-	24
A9N18344	-	24
A9N18345	-	24
A9N18346	-	24
A9N18347	-	24
A9N18348	-	24
A9N18349	-	24
A9N18350	-	24
A9N18351	-	24
A9N18352	-	24
A9N18353	-	24
A9N18354	-	24
A9N18355	-	24
A9N18356	-	24
A9N18357	-	24
A9N18358	-	24
A9N18359	2113784	24
A9N18360	-	24
A9N18361	-	24
A9N18362	-	24
A9N18363	-	24
A9N18364	2112401	24
A9N18365	2112403	24
A9N18367	2112404	24
A9N18369	2112405	24
A9N18371	-	24
A9N18372	-	24
A9N18374	-	24
A9N18376	2112648	24
A9N18379	-	25
A9N18381	-	25
A9N18382	-	25
A9N18383	-	25
A9N18384	-	25
A9N18385	-	25
A9N18386	-	25
A9N18387	-	25
A9N18388	-	25
A9N18389	-	25
A9N18390	-	25
A9N18391	-	25
A9N18392	-	25
A9N18393	-	25
A9N18401	-	26
A9N18402	-	26
A9N18403	-	26
A9N18404	-	26
A9N18412	-	26
A9N18413	-	26
A9N18414	-	26
A9N18415	-	26
A9N18423	-	26
A9N18424	-	26
A9N18425	-	26
A9N18426	-	26
A9N18434	-	26
A9N18435	-	26
A9N18436	-	26
A9N18437	-	26
A9N18445	-	26
A9N18446	-	26
A9N18447	-	26
A9N18448	-	26
A9N18456	-	26
A9N18457	-	26
A9N18458	-	26
A9N18459	-	26
A9N18467	-	26
A9N18468	-	26
A9N18469	-	26
A9N18470	-	26
A9N18478	-	26
A9N18479	-	26
A9N18480	2113785	26
A9N18481	-	26
A9N18489	-	27
A9N18490	-	27
A9N18491	-	27
A9N18492	-	27
A9N18500	-	27
A9N18501	-	27
A9N18502	-	27
A9N18503	-	27
A9N18511	-	27
A9N18512	-	27
A9N18513	-	27
A9N18514	-	27
A9N18522	-	27
A9N18523	-	27
A9N18524	-	27
A9N18525	-	27
A9N18556	-	51
A9N18558	-	51
A9N18560	-	51
A9N18572	-	51
A9N18573	-	51
A9N18575	-	51
A9N18576	-	51
A9N18578	-	51
A9N18579	-	51
A9N18587	-	51
A9N18588	-	51
A9N18591	-	51
A9N18592	-	51
A9N18594	-	51
A9N18595	-	51
A9N18597	-	51
A9N18598	-	51
A9N26899	2112438	30, 58
A9N26904	2113854	30
A9N26907	2113855	30
A9N26909	2113856	30
A9N26914	2113865	30
A9N26917	2113866	30
A9N26946	2112649	30
A9N26947	-	30
A9N26948	2112682	30
A9N26959	-	30
A9N26960	-	30
A9N26961	-	30
A9N26963	-	30
A9N61500	-	22
A9N61501	2112580	22
A9N61502	2112581	22
A9N61503	2112582	22
A9N61504	2112583	22
A9N61505	-	22
A9N61506	2112584	22
A9N61508	2112609	22
A9N61509	2112610	22
A9N61510	-	22
A9N61511	2112611	22
A9N61512	2112641	22
A9N61513	2112642	22
A9N61514	-	22
A9N61515	-	22
A9N61517	-	22
A9N61518	-	22
A9N61519	-	22
A9N61520	-	22
A9N61521	2112612	22
A9N61522	2112613	22
A9N61523	2112614	22
A9N61524	2112615	22
A9N61525	-	22
A9N61526	2112616	22
A9N61528	2112617	22
A9N61529	2112618	22
A9N61530	-	22
A9N61531	2112619	22
A9N61532	-	22
A9N61533	-	22
A9N61534	-	22
A9N61535	-	22
A9N61537	-	22
A9N61538	-	22
A9N61539	-	22
A9N61650	-	23
A9N61651	-	23
A9N61652	-	23
A9N61656	-	23
A9N61657	-	23
A9N61658	-	23
A9N61659	-	23
A9N61660	-	23
A9N61690	-	23
A9N61699	-	23
A9P44606	2113796	28
A9P44610	2113797	28
A9P44613	2113798	28
A9P44616	2113799	28
A9P44620	2113800	28
A9P44625	2113801	28
A9P44632	2113802	28
A9P44640	2113803	28
A9P54602	2113804	28
A9P54604	2113805	28

Art.nr	E-nr.	Sida
A9P54606	2113806	28
A9P54610	2113807	28
A9P54613	2113808	28
A9P54616	2113809	28
A9P54620	2113810	28
A9P54625	2113811	28
A9P54632	2113812	28
A9P54640	2113813	28
A9P54710	2113814	28
A9P54716	2113815	28
A9P54720	2113816	28
A9P54725	2113817	28
A9P54732	2113818	28
A9P64710	-	28
A9P64713	-	28
A9P64716	-	28
A9P64720	-	28
A9P64725	-	28
A9P64732	-	28
A9P64740	-	28
A9R21492	2165367	42
A9R24492	2165368	42
A9R25492	2165369	42
A9R26492	2165370	42
A9R31492	2165371	42
A9R34492	2165372	42
A9R41492	2165373	43
A9R44492	2165374	43
A9R45492	2165375	43
A9R46492	2165376	43
A9S60120	2112455	68
A9S60132	2112461	68
A9S60220	2112457	68
A9S60232	2112463	68
A9S60320	2112458	68
A9S60332	2112465	68
A9S60420	2112459	68
A9S60432	-	68
A9S61120	2112476	68
A9S61132	2112478	68
A9S61220	2112477	68
A9S61232	2112479	68
A9S65140	2112467	68
A9S65163	2112471	68
A9S65191	-	68
A9S65192	-	68
A9S65240	2112469	68
A9S65263	2112472	68
A9S65291	-	68
A9S65292	-	68
A9S65340	2112470	68
A9S65363	2112475	68
A9S65391	-	68
A9S65392	-	68
A9S65440	-	68
A9S65463	-	68
A9S65491	-	68
A9S65492	-	68
A9SCO140	2113881	69
A9SCO225	2113883	69
A9SCO240	2113884	69
A9SCO263	2113885	69
A9SCO440	2113886	69
A9SCO463	2113887	69
A9TDF3606	2165345	53
A9TDF3610	2165346	53
A9TDF3613	2165347	53
A9TDF3616	2165348	53
A9TDF3625	2165349	53
A9TDFC606	2165350	53
A9TDFC610	2165351	53
A9TDFC613	2165352	53
A9TDFC616	2165353	53
A9TDFC625	2165354	53
A9TDFD606	2165355	53
A9TDFD610	2165356	53
A9TDFD616	2165357	53
A9TDFD620	2165358	53
A9TDFD625	2165359	53
A9TPE4610	2113869	53
A9TPE4613	2113870	53
A9TPE4616	2113871	53
A9TPE4625	2113872	53
A9TSB3625	2113873	53
A9W21225	2165015	50
A9W21263	-	50
A9W21325	-	50
A9W21363	-	50
A9W21425	2165016	50
A9W21463	2165018	50
A9W22225	-	50
A9W22425	-	50
A9W22463	-	50
A9W24225	-	50
A9W24263	-	50
A9W24363	-	50
A9W24425	-	50
A9W24463	-	50
A9W31225	2165019	50
A9W31263	-	50
A9W31325	-	50
A9W31363	-	50
A9W31425	-	50
A9W31463	2165020	50
A9X21094	2113826	39
A9X21095	2113827	39
A9X21096	2113825	39
A9XAH157	2112562	38
A9XAH257	2112563	38
A9XAH357	2112564	38
A9XAH457	2112565	38
A9XAH557	2112567	38
A9XAH657	2112566	38
A9XC2412	2112538	58
A9XCAC01	2113763	58
A9XCAL06	2112537	58
A9XCAM06	2112535	58
A9XCAS06	2112535	58
A9XCAU06	2112577	58
A9XMC1D3	4262836	59
A9XMC2D3	4262837	59
A9XMFA04	2112539	58
A9XPA648	2113874	38
A9XPA748	2113875	38
A9XPC612	2113819	38
A9XPC624	2113820	38
A9XPC648	2113821	38
A9XPC712	2113822	38
A9XPC724	2113823	38
A9XPC748	2113824	38
A9XPCD04	2112574	39
A9XPCM04	2112573	39
A9XPE110	2112568	39
A9XPE210	2112569	39
A9XPE310	2112570	39
A9XPE410	2112571	39
A9XPH112	2112433	38
A9XPH124	2112434	38
A9XPH157	2112542	38
A9XPH212	2112543	38
A9XPH224	2112544	38
A9XPH257	2112545	38
A9XPH306	2114706	38
A9XPH309	2114707	38
A9XPH312	2112546	38
A9XPH324	2112547	38
A9XPH357	2112548	38
A9XPH412	2112549	38
A9XPH424	2112560	38
A9XPH457	2112561	38
A9XPH557	-	38
A9XPK707	2201689	87, 88
A9XPK714	2201690	88
A9XPK715	2201688	88
A9XPKV04	2201691	88
A9XPT920	2112572	39
A9XPV748	38	
A9XPV3125	2112669	39
A9Z20216	-	40
A9Z20225	2164916	40
A9Z21225	2164925	40
A9Z21240	2164928	40
A9Z21263	2164930	40
A9Z21425	2164952	40
A9Z21440	2164955	40
A9Z21463	2164970	40
A9Z21480	2165022	41
A9Z21491	2165326	41
A9Z22440	2164956	40
A9Z22463	2164972	40
A9Z22480	-	41
A9Z22491	-	41
A9Z24225	2164926	40
A9Z24240	2164929	40
A9Z24263	2164931	40
A9Z24280	-	41
A9Z24425	2164954	40
A9Z24440	2164959	40
A9Z24463	2164974	40
A9Z24480	-	41
A9Z24491	-	41
A9Z25440	2164941	40
A9Z25463	2165245	40
A9Z25480	-	41
A9Z25491	-	41
A9Z26463	2165246	40
A9Z31225	2164934	40
A9Z31240	2164950	40
A9Z31263	2164951	40
A9Z31280	-	41
A9Z31291	-	41
A9Z31425	2164975	40
A9Z31440	2164976	40
A9Z31463	2164981	40
A9Z32491	-	41
A9Z35280	-	41
A9Z35291	-	41
A9Z35463	2165248	40
A9Z35480	-	41
A9Z51216	2165225	43
A9Z51225	2165226	43
A9Z51240	2165227	43
A9Z51425	2165340	43
A9Z51440	2165228	43
A9Z51463	2165229	43
A9Z61225	2165212	42
A9Z61240	2165214	42
A9Z61263	2165224	42
A9Z61425	2165204	42
A9Z61440	2165208	42
A9Z61463	2165210	42
A9Z61480	2165211	42
A9Z64225	2165240	42
A9Z64240	2165241	42
A9Z64263	2165242	42
A9Z64425	2165230	43
A9Z64440	2165231	43
A9Z64463	2165232	43
A9Z64480	2165233	43
A9Z65440	2165234	43
A9Z65463	2165235	43
A9Z65480	2165236	43
A9Z66440	2165237	43
A9Z66463	2165238	43
A9Z66480	2165239	43

C

CCT15225	1301037	72
CCT15232	1338045	75
CCT15233	1338046	75
CCT15234	1338047	75
CCT15245	1301038	72
CCT15262	1301045	72
CCT15263	1301046	72
CCT15285	1301043	72
CCT15365	1338050	71
CCT15369	1301044	72
CCT15441	1330559	71
CCT15443	1330560	71
CCT15482	1301042	72
CCT15483	1301041	72
CCT15494	1301039	72
CCT15495	1301040	72
CCT15551	1330561	71
CCT15553	1330562	71
CCT15838	-	71
CCT15854	1338015	71
CCT15858	1330563	72
CCT15860	1338017	71, 72
CCT15861	1338018	71, 72
CCT15910	1330214	72
CCT15940	1330215	72
CCTDD20001	1370691	76
CCTDD20002	1370692	76
CCTDD20003	1370693	76
CCTDD20011	1370695	76
CCTDD20012	1370696	76
CCTDD20016	1360220	76
CCTDD20017	1360221	76

L

LGY112510	2201039	39
LGY116013	2201040	39
LGY125014	2201041	39
LGY410028	2201042	39
LGY412548	2201043	39
LGY412560	2201044	39
LGY416048	2201045	39
LGYT1E05	2201345	79
LGYT1E14	2201346	79
LGYT1E24	2201347	79
LGYT1N05	2201348	79
LGYT1N14	2201349	79
LGYT1N24	2201350	79
LGYT2A04	2202022	87
LGYT2A08	2202023	87
LGYT2A16	2202024	87
LGYT2A22	2202025	87
LGYT2A32	2202026	87
LGYT4A01	2201351	79
LGYT601R	2201352	79
LVS04004	-	39
LVS04040	2113876	39
LVS04041	2113877	39
LVSSD624	2201661	88

Art.nr	E-nr.	Sida
LVSSD724	2201662	88
LVSSD824	2201663	88
LVSSDD6	2201672	88
LVSSDD7	2201673	88
LVSSDD8	2201674	88
LVSSDP424	2201664	88
LVSSDP524	2201666	88
LVSSDP624	2201669	88
LVSSDP724	2201670	88
LVSSDP824	2201671	88
LVSSDT424	2201675	88
LVSSDT524	2201676	88
LVSSDT624	2201677	88
LVSSDT724	2201678	88
LVSSDT824	2201679	88
LVSST424	2201656	88
LVSST524	2201657	88
LVSST624	2201658	88
LVSST724	2201659	88
LVSST824	2201660	88
LVSSY801	2201680	88
LVSSY802	2201681	88
LVSXDP113	2201913	86
LVSXDP118	2201917	86
LVSXDP124	2201921	86
LVSXDP213	2201914	86
LVSXDP218	2201918	86
LVSXDP224	2201922	86
LVSXDP313	2201915	86
LVSXDP318	2201919	86
LVSXDP324	2201927	86
LVSXDP413	2201916	86
LVSXDP418	2201920	86
LVSXDP424	2201928	86
LVSXDP524	2201936	86
LVSXDP624	2201937	86
LVSXDS113	2201938	86
LVSXDS118	2201942	86
LVSXDS213	2201939	86
LVSXDS218	2201947	86
LVSXDS313	2201940	86
LVSXDS318	2201948	86
LVSXDS413	2201941	86
LVSXDS418	2201950	86
LVSXDT124	2201951	86
LVSXDT224	2201953	86
LVSXDT324	2201954	86
LVSXDT424	2201955	86
LVSXDT524	2201956	86
LVSXDT624	2201957	86
LVSXF4	2201682	87, 88
LVSXK1	2202021	87
LVSXK2	2201684	87, 88
LVSXK6	2201683	88
LVSXN113	2201958	85
LVSXN118	2201964	85
LVSXN213	2201959	85
LVSXN218	2201965	85
LVSXN224	2201968	85
LVSXN313	2201962	85
LVSXN318	2201966	85
LVSXN324	2201969	85
LVSXN413	2201963	85
LVSXN418	2201967	85
LVSXN424	2201976	85
LVSXN524	2201977	85
LVSXN624	2201978	85
LVSXP113	2201979	85
LVSXP118	2201983	85
LVSXP213	2201980	85
LVSXP218	2201984	85
LVSXP224	2201987	85
LVSXP313	2201981	85
LVSXP318	2201985	85
LVSXP324	2201988	85
LVSXP413	2201982	85
LVSXP418	2201986	85
LVSXP424	2201989	85
LVSXP524	2201990	85
LVSXP624	2201991	85
LVSXQ113	2201992	84
LVSXQ118	2201996	84
LVSXQ213	2201993	84
LVSXQ218	2201997	84
LVSXQ224	2202000	84
LVSXQ313	2201994	84
LVSXQ318	2201998	84
LVSXQ324	2202001	84
LVSXQ413	2201995	84
LVSXQ418	2201999	84
LVSXQ424	2202002	84
LVSXQ524	2202003	84
LVSXQ624	2202004	84
LVSXR113	2202005	84
LVSXR118	2202009	84
LVSXR213	2202006	84
LVSXR218	2202010	84
LVSXR224	2202013	84
LVSXR313	2202007	84
LVSXR318	2202011	84
LVSXR324	2202014	84
LVSXR413	2202008	84
LVSXR418	2202012	84
LVSXR424	2202015	84
LVSXR524	2202016	84
LVSXR624	2202017	84
LVSXS2	2201685	87, 88
LVSXX5	2202020	87
LVSXX7	2201686	87, 88
LVSXY1124	2201687	88

M

Art.nr	E-nr.	Sida
METSECT5CC004	-	74
METSECT5CC005	-	74
METSECT5CC006	-	74
METSECT5CC008	-	74
METSECT5CC010	-	74
METSECT5CC013	-	74
METSECT5CC015	-	74
METSECT5CC020	-	74
METSECT5CC025	-	74
METSEPM3200	0981784	66
METSEPM3210	0981785	66
METSEPM3250	0981786	66
METSEPM3255	0981787	66
MIP12104	2288000	81
MIP12104T	2288007	81
MIP12106	2288001	81
MIP12106T	2288008	81
MIP12108	2288002	81
MIP12108T	2288009	81
MIP12112	2288003	81
MIP12112T	2288010	81
MIP12118	2288004	81
MIP12118T	2288011	81
MIP12212	2288005	81
MIP12212T	2288012	81
MIP12312	2288006	81
MIP12312T	2288013	81
MIP22104T	2288021	81
MIP22106T	2288022	81
MIP22108	2288016	81
MIP22108T	2288023	81
MIP22112	2288017	81
MIP22112T	2288024	81
MIP22118	2288018	81
MIP22118	2288019	81
MIP22118T	2288025	81
MIP22212	2288020	81
MIP22212T	2288026	81
MIP22312	2288021	81
MIP22312T	2288027	81
MIP99034	-	81
MIP99035	-	81
MIP99037	2288029	81
MIP99038	2288030	81
MIP99039	2288031	81
MIP99040	2288032	81
MIP99046	2288033	81
MIP99047	2200419	81

P

Art.nr	E-nr.	Sida
PAS600	4509194	59
PAS600L	4509186	59
PAS800	4509192	59
PAS800L	4509190	59
PAS800P	4509191	59
PAS600LWD	-	59
PAS600PWD	-	59

R

Art.nr	E-nr.	Sida
R9C15408	5332099	74
R9C15412	5332086	74
R9C15812	5332101	74
R9H13382	2200860	79
R9H13383	2200861	79
R9H13384	2200862	79
R9H13385	2200863	79
R9H13387	2200882	79
R9H13388	2200873	79
R9H13399	2200883	79
R9H13420	2200872	79
R9H13421	2200844	78
R9H13422	2200845	78
R9H13423	2200846	78
R9H13424	2200847	78
R9H13425	2200848	78
R9H13426	2200849	78
R9H13427	2200850	78
R9H13428	2200851	78
R9H13481	2200826	78
R9H13482	2200827	78
R9H13483	2200828	78
R9H13484	2200829	78
R9H18385	2200867	79
R9H18421	2200852	78
R9H18422	2200853	78
R9H18423	2200854	78
R9H18424	2200855	78
R9H18425	2200856	78
R9H18426	2200857	78
R9H18427	2200858	78
R9H18428	2200859	78
R9H18481	2200830	78
R9H18482	2200831	78
R9H18483	2200841	78
R9H18484	2200843	78
R9S24140	2112665	67
R9S24340	2112663	67
R9S24380	2112664	67
R9S24540	2112667	67
R9S64340	2112668	67

Med Acti9 har du allt som behövs

Acti9 är en komplett serie av både elektriska och mekaniska tillbehör som tillsammans med våra kontroll- och manöverapparater löser de flesta applikationer i lågspänningsfördelningar.

Indikering av kontaktstatus och elektriskt fel, shunt och underspänningsutlösare, plug-in sockel, låsadapter och beröringsskydd är bara några exempel.

PB106043

100% återvinningsbart material, uppfyller kraven enligt ROHS och REACH

PB104581

PB105241

PB104579

PB106331

Estetiskt tilltalande design, hög kvalitet och finish

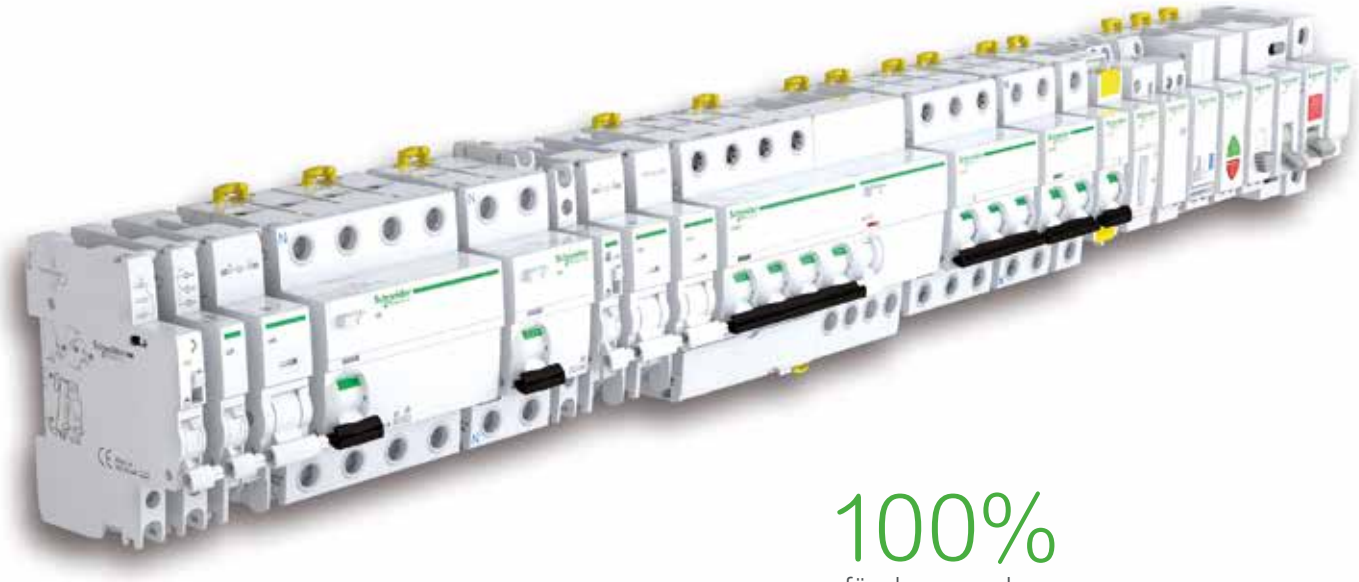

PB105971

100%
förebyggande underhåll

Life Is On | Schneider Electric

Kundanpassade tjänster dygnet runt
– mySchneider App
Produktkatalog – Support – FAQ – Dokumentation

Vi ger dig nyheter du inte vill missa
– få vårt nyhetsbrev

Schneider Electric Sverige AB
Frösundaviks Allé 1
169 70 Solna
Tel: 077-136 03 70
kundcenter.se@se.com

se.com/se/acti9

member of voltimum.se

© 2025 – Schneider Electric. Alla rättigheter förbehållna. Alla varumärken ägs av Schneider Electric Industries SAS eller dess dotterbolag.
06/2025 MK0265_Acti9_normprodukter_produktkatalog_V9-3